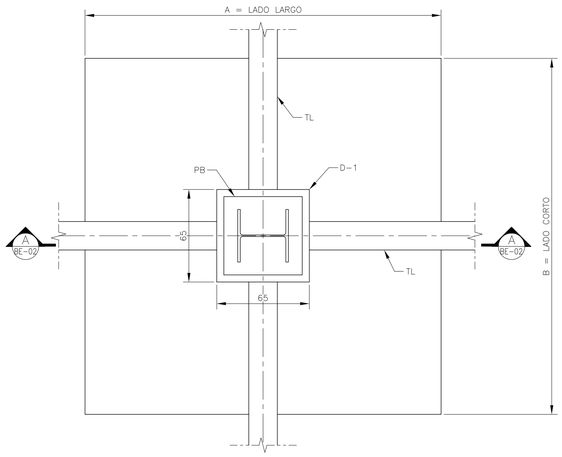

ZAPATA AISLADA

ESC. 1:500

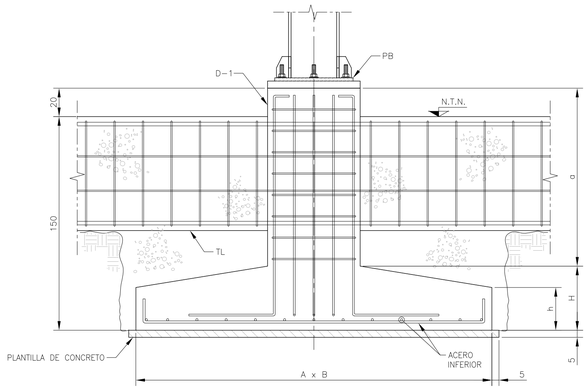

CORTE A-A

ESC. 1:500

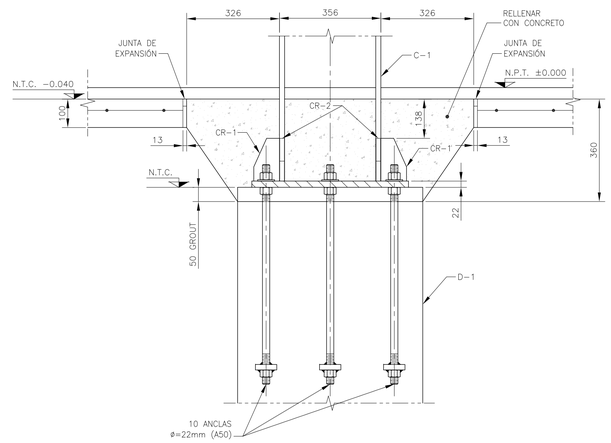

DADO EN CORTE, CESI

ESC. 1:250

TABLA DE ZAPATA AISLADA					
TIPO	SECCIÓN AxB(cm)	H (cm)	h (cm)	REFUERZO ACERO INF.	a (cm)
Z-1	250x250	35	30	#6@25	E#3@15

NOMENCLATURA	
C	COLUMNA
PB	PLACA BASE
D	DADO
Z	ZAPATA
TL	TRABE DE LIGA
NTN	NIVEL TERRENO NATURAL
NPT	NIVEL PISO TERMINADO
NTC	NIVEL TOPE CONCRETO
CR	CARTABÓN

CENTRO DE SERVICIO INFONAVIT / DEL
MÉRIDA

CALLE 39 CON LA EXTENSIÓN DE 32
M-204 SECC. CATASTRAL 13 NUM. 512D MÉRIDA YUCATÁN

NOTAS GENERALES

1 LAS DIMENSIONES ESTÁN DADAS EN CENTIMETROS EXCEPTO DONDE SE INDIQUE OTRA UNIDAD.

2 VERIFICAR DIMENSIONES Y NIVELES EN PLANOS ARQUITECTÓNICOS Y EN OBRA.

3 MATERIALES:

a).–CONCRETO CON UN f'c=250 kg/cm² CON UN AGREGADO MÁXIMO DE 19 mm.

b).–EL PESO VOLUMETRICO DEL CONCRETO FRESCO SERÁ COMO MINIMO 2400 kg/m³

c).–ACERO DE REFUERZO CON UN fy=4200 kg/cm² EXCEPTO LA DEL # 2 QUE SERÁ DE 2530 kg/cm²

4 LAS LONGITUDES DE ANCLAJE Y TRASLAPE DE LAS VARILLAS CUMPLIRÁN CON LA SIGUIENTE TABLA A MENOS QUE SE INDIQUE DE OTRA MANERA EN EL DIBUJO.

VARILLA #	ANCLAJE (cm)	TRASLAPE (cm)
2	30	30
2.5	30	30
3	30	35
4	35	40
6	50	70
8	90	120

5 NO DEBERÁ TRASLAPARSE MÁS DEL 33% DEL REFUERZO EN UNA MISMA SECCIÓN.

6 LOS DOBLECES EN LAS VARILLAS SE HARÁN EN FRÍO SOBRE UN PERNO DE DIÁMETRO MÍNIMO IGUAL A 8 VECES EL DIÁMETRO DE LA VARILLA (VER FIG. 1).

7 EN TODOS LOS DOBLECES PARA ANCLAJE Y CAMBIO DE DIRECCIÓN EN VARILLAS DEBERÁ COLOCARSE UN PASADOR ADICIONAL DE DIÁMETRO IGUAL O MAYOR QUE EL DIÁMETRO DE EL DIÁMETRO DE LA VARILLA (VER FIG. 2).

FIG. 1 FIG. 2

8 LOS ESTRIBOS SE AJUSTARÁN A LA SIGUIENTE ALTERNATIVA O DONDE SE INDIQUE OTRA VARILLA.

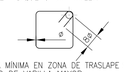

9 LA DISTANCIA MÍNIMA EN ZONA DE TRASLAPE SERÁ DE 40 VECES EL DIÁMETRO DE VARILLA MAYOR.

10 RECUBRIMIENTOS:

EN ZAPATA	5cm.
EN DADOS	5cm.
EN LOSAS	2.5cm.
EN CONTRATRABES	3cm.
EN DALAS Y CASTILLOS	1.5cm.
ELEMENTOS EN CONTACTO CON EL TERRENO	4.0cm.

11 LA CAPACIDAD DE CARGA DEL TERRENO ES 60.0 Ton/m² (VER MECÁNICA DE SUELOS).

12 LA PLANTILLA SERÁ DE CONCRETO POBRE CON UN f'c=100kg/cm² DE 5 cm DE ESPESOR.

13 SE DEBERÁ VERIFICAR CON LA SUPERVISIÓN QUE LA CONTRATRABE EFECTIVAMENTE ESTÉ EMPOTRADO FIRMEMENTE EN EL ESTRATO RESISTENTE QUE INDICAN LOS DOCUMENTOS DE MECÁNICA DE SUELOS.

PROYECTO EJECUTIVO ESTRUCTURAL

PLANOS:
ZAPATA AISLADA AREA DEL CESI

CROQUIS DE LOCALIZACIÓN

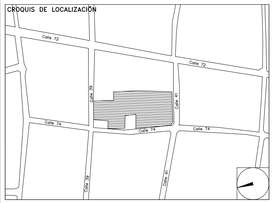

NÚMERO DEL PLANO:
ME-BO-E-02

NORTE:

UBICACIÓN DEL ARCHIVO:

INFONAVIT

BOLETÍN INGENIERÍA ESTRUCTURA

DATOS DEL PROPIETARIO
NOMBRE:
CALLE: No.:
COLONIA:
DELEGACIÓN:
TELÉFONO:
FIRMA:

DATOS DEL D.R.O
NOMBRE:
CÉDULA PROFESIONAL:
DIRECCIÓN:
DELEGACIÓN:
TELÉFONO:
FIRMA:

CORRESPBLE. INGENIERIAS
NOMBRE:
CÉDULA PROFESIONAL:
DIRECCIÓN:
DELEGACIÓN:
TELÉFONO:
FIRMA:

FIRMA:

DATOS GENERALES

DATOS DEL PREDIO
CLAVE CATASTRAL:
ÁREA: M2.
LOTE:
MEDIDA DEL FRENTE: FONDO: m
DIRECCIÓN:
CALLE: No OFICIAL.:
ENTRE LA CALLE:
Y LA CALLE:
COLONIA:
DELEGACIÓN:
DICTAMEN DE USO DE SUELO
No. DE FOLIO: FECHA:

USO
HABITACIONAL ☐
UNIFAMILIAR ☐
PLURIFAMILIAR (CONDOMINIO) ☐
COMERCIAL ☐
SERVICIOS ☐
INDUSTRIAL ☐

NORMATIVIDAD

CONCEPTO	NORMA	PROYECTO	DIF.
ALTURA MÁXIMA PERMITIDA			
COEFICIENTE DE OCUPACIÓN DEL SUELO			
COEFICIENTE DE UTILIZACIÓN DEL SUELO			
COEFICIENTE DE ABSORCIÓN DEL SUELO			
PORCENTAJE DEL ÁREA LIBRE			
RESTRICCIÓN AL FRENTE			
CAJONES DE ESTACIONAMIENTO			
RESTRICCIONES DIC. USO DE SUELO			

RIVERO BORRELL - GUTIERREZ
A R Q U I T E C T O S

FECHA:
2018_00_00

ESCALA:
INDICADA

COTAS:
INDICADAS

CLAVE:
BE-02

BOLETÍN ESTRUCTURA 02