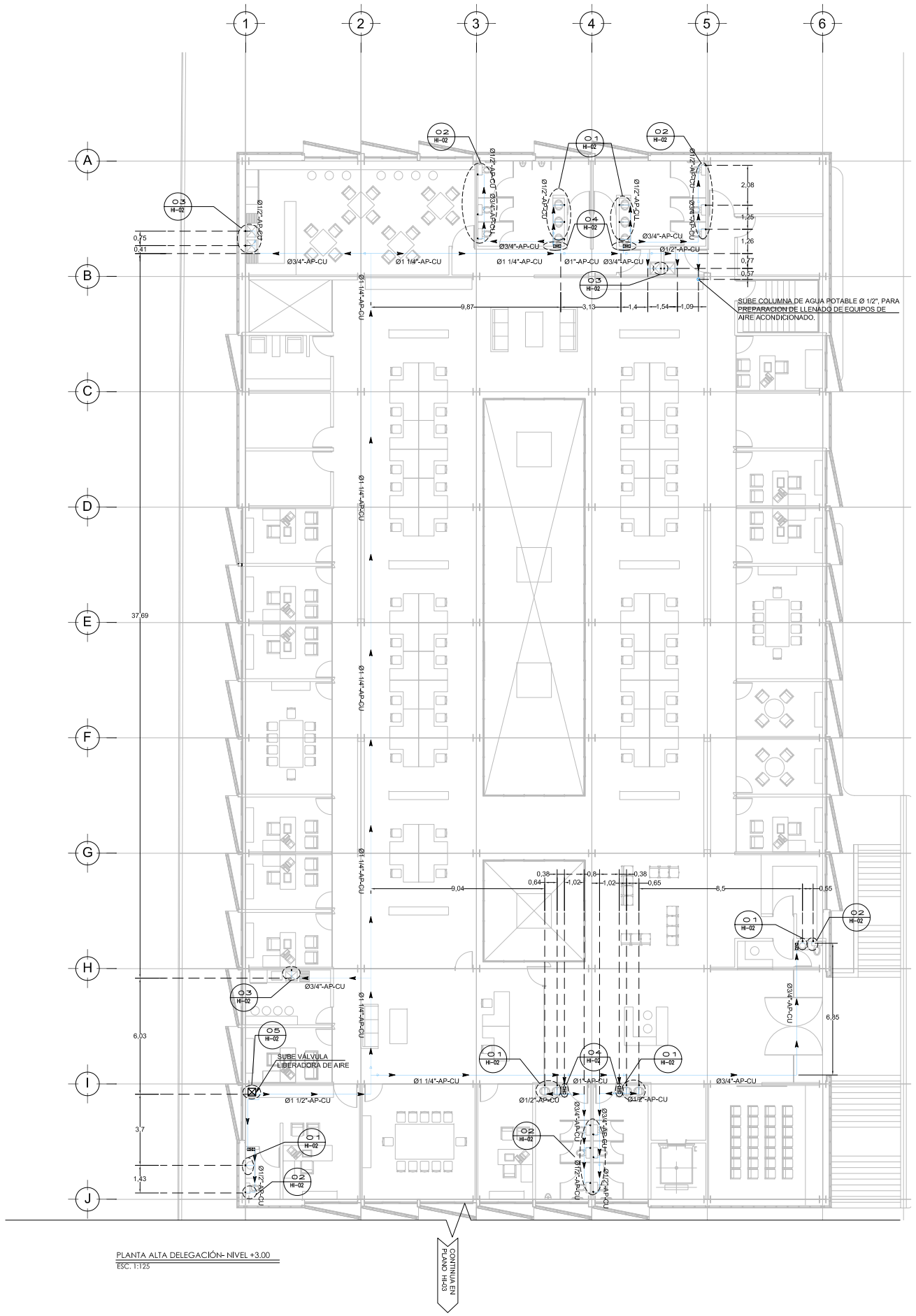

PLANTA ALTA DELEGACIÓN- NIVEL +3.00
ESC. 1:125

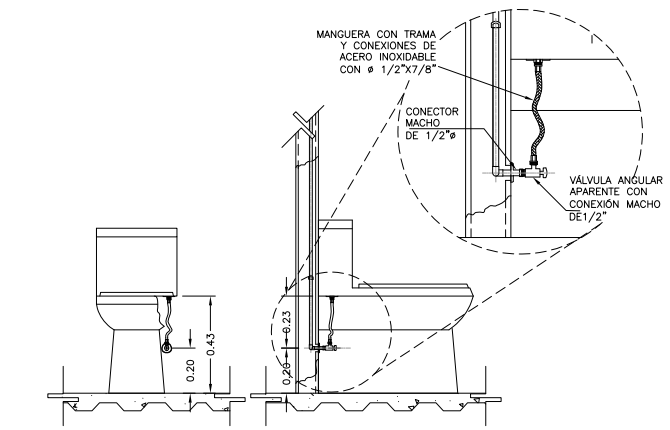

DETALLE 02 - WC
S/E

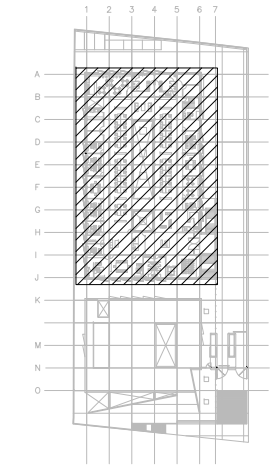

CROQUIS DE LOCALIZACIÓN
S/E

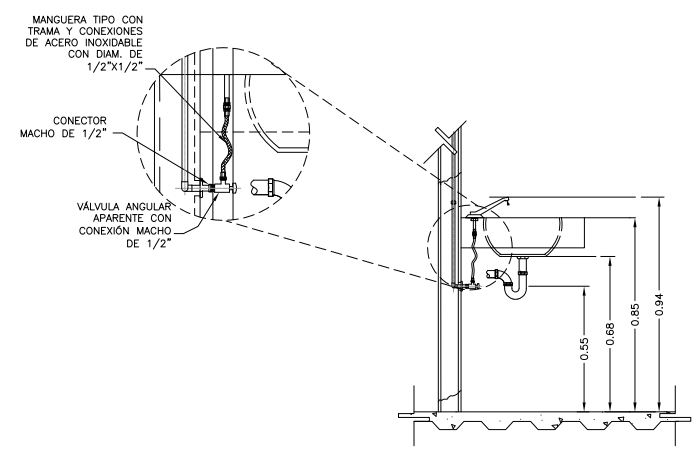

DETALLE 01- LAVAMANOS
S/E

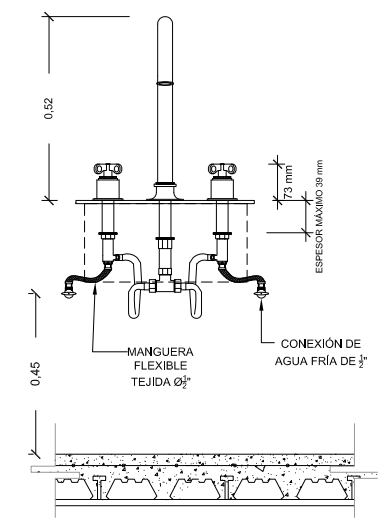

DETALLE 03- TARJA
S/E

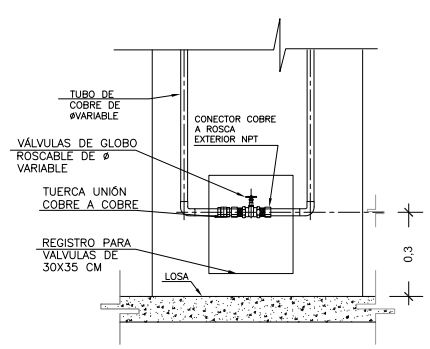

DETALLE 04 REGISTRO DE VALVULAS
SIN ESC.

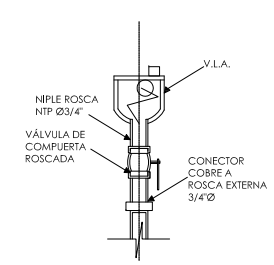

DETALLE 05 VÁLVULA LIBERADORA DE AIRE
S/E

NOTA: LOS DETALLES SON PROPUESTOS Y DEBERÁN SER VERIFICADOS POR LA FICHA TÉCNICA PROPORCIONADA POR ARQUITECTURA.

PLANO APTO PARA CONSTRUCCIÓN

CENTRO DE SERVICIO INFONAVIT

CESI / DELEGACIÓN / ACAPULCO

BLVD. DE LAS NACIONES ESQ. CALLE DIAMANTE LOTE 43 Y 29, MANZANA 40, COL. LA ZANJA,PLAYA DIAMANTE, ACAPULCO, GRO.

NOTAS

LA UBICACIÓN DE LA TOMA DOMICILIARIA SE TENDRÁ QUE CONFIRMAR DE ACUERDO A LA FACTIBILIDAD.
TUBERÍAS :
PARA ALIMENTADORES AGUA FRÍA SERÁ DE COBRE (CU):
SERÁN DE LA MISMA MARCA Y MATERIAL QUE LA TUBERÍA;LAS CONEXIONES DE CU Y BRONCE, SE UNIRÁN DE MANERA SOLDABLE Y ROSCABLE PARA ESE TIPO DE MATERIAL Y LOS DIÁMETROS INDICADOS.
VÁLVULAS:
TODAS LAS VÁLVULAS QUE SE INSTALEN DEBERÁ SER TIPO COMPUERTA DE FABRICACIÓN NACIONAL ROSCABLES DE BRONCE
PRUEBA HIDROSTÁTICA:
LA RED SE PROBARA LLENÁNDOLA CON AGUA Y MEDIANTE BOMBA DE PRUEBA SE PRESURIZARÁ LA LÍNEA HASTA OBTENER UNA LECTURA DE 7.5kg/CM2.(143lb/pulc2).
MANTENIENDO LA LÍNEA CARGADA POR UN PERIODO DE 24 HORAS, AL TERMINÓ DE LAS CUALES SE VERIFICARÁ , LA LECTURA DE LOS MANÓMETROS (2 COMO MÍNIMO). COLOCADOS EN LOS EXTREMOS DEL TRAMO O DE LA RED QUE PRUEBAN, EN CASO DE OBSERVAR UNA VARIACIÓN EN LAS LECTURAS DE LOS MANÓMETROS, SE PROCEDERÁ A LA REVISIÓN DE LAS LÍNEAS Y SE DETERMINARAN LAS CAUSAS DE LA VARIACIÓN EN LAS LECTURAS MANOMÉTRICAS, PROCEDIÉNDOSE A CORREGIR LAS FALLAS DETECTADAS.
SOPORTERÍA:
LA TUBERÍA VERTICAL SE SUJETARA CON SOPORTERÍA INTEGRADA POR MÉNSULA DE SOPORTE, UNICANAL CLEVIS Y ABRAZADERAS CLEVIS SC216 CON LA FINALIDAD DE EVITAR LA VIBRACIÓN EN LA TUBERÍA DE ALIMENTACIÓN A LOS MUEBLES EN EL CASO DE LAS TUBERÍAS EXPUESTAS A LA INTEMPERIE, ESTAS DEBERÁN IR CUBIERTAS POR UNA CAPA DE PINTURA ESMALTE EN COLOR AZUL TURQUESA O AZUL CLARO.
LAS TRAYECTORIAS DE TUBERÍAS SON IDEALES, EL INSTALADOR ESTARÁ OBLIGADO A REALIZAR LOS CAMBIOS NECESARIOS EN OBRA, DEBIDO A QUE DEBEN AJUSTAR ESTOS ELEMENTOS A LA ESTRUCTURA O EVITAR INTERFERENCIAS CON OTRAS INSTALACIONES, ESTOS CAMBIOS SE TIENEN QUE VER REFLEJADOS EN LOS PLANOS AS-BUILD QUE EL INSTALADOR PRESENTARA AL TÉRMINO DE LA OBRA.

SIMBOLOGÍA:
- AGUA POTABLE
- TUBERÍA ENTERRADA
- FLUJO

NOMENCLATURA:
AP – AGUA POTABLE
XXX–XX–XXX
- MATERIAL
- IDENTIFICACIÓN DEL FLUIDO
- DIÁMETRO NOMINAL

PROYECTO EJECUTIVO
INSTALACIÓN HIDRÁULICA

PLANOS: INSTALACIÓN HIDRÁULICA - PLANTA ALTA DELEGACIÓN

CROQUIS DE LOCALIZACIÓN

NÚMERO DEL PLANO: A-E-PL-HI-002

UBICACIÓN DEL ARCHIVO:

NORTE:

INFONAVIT

USO ESPECÍFICO DEL PREDIO:

TIPO DE TRÁMITE:

DATOS DEL PROPIETARIO
NOMBRE:
CALLE: No.:
COLONIA:
DELEGACIÓN:
TELÉFONO:
FIRMA:

DATOS DEL D.R.O
NOMBRE:
CÉDULA PROFESIONAL:
DIRECCIÓN:
DELEGACIÓN:
TELÉFONO:
FIRMA:

CALCULISTA MECÁNICO
NOMBRE: GERARDO MIGUEL JURADO DOMINGUEZ
CÉDULA PROFESIONAL: 6148259
DIRECCIÓN: Río Amazonas 30, Piso 1, Col. Cuauhtémoc.
DELEGACIÓN: Cuauhtémoc, Ciudad de México
TELÉFONO MÓVIL: (044) 55 - 39 - 28 - 20 - 91
FIRMA:

FIRMA:

DATOS GENERALES

DATOS DEL PREDIO
CLAVE CATASTRAL:
AREA: M2.
LOTE:
MEDIDA DEL FRENTE: FONDO: m
DIRECCIÓN:
CALLE: No OFICIAL:
ENTRE LA CALLE:
Y LA CALLE:
COLONIA:
DELEGACIÓN:
DICTAMEN DE USO DE SUELO
No. DE FOLIO: FECHA:

USO
- HABITACIONAL ☐
- UNIFAMILIAR ☐
- PLURIFAMILIAR (CONDOMINIO) ☐
- COMERCIAL ☐
- SERVICIOS ☐
- INDUSTRIAL ☐

NORMATIVIDAD

CONCEPTO	NORMA	PROYECTO	DIF.
ALTURA MÁXIMA PERMITIDA			
COEFICIENTE DE OCUPACIÓN DEL SUELO			
COEFICIENTE DE UTILIZACIÓN DEL SUELO			
COEFICIENTE DE ABSORCIÓN DEL SUELO			
PORCENTAJE DEL ÁREA LIBRE			
RESTRICCIÓN AL FRENTE			
CAJONES DE ESTACIONAMIENTO			
RESTRICCIONES DIC. USO DE SUELO			

RIVERO BORRELL - GUTIERREZ
A R Q U I T E C T O S
ingenor

DATOS DE LA CONSTRUCCION

CONCEPTO	A CONSTRUIR	OBRA NUEVA	REGULARIZACIÓN	LICENCIA ANTERIOR		
				No. LIC	FECHA	METROS
SOTANO						
PLANTA BAJA						
1er NIVEL						
MEZZANINE						
2do. NIVEL						
3er NIVEL						
VOLADOS						
ESTACIONAMIENTO						
OTROS						
TOTAL DE M²						
BARDEO ML						
ALINEAMIENTO ML						
DEMOLICION						

SELLO

ESCALA: 1:125

COTAS: METROS

CLAVE: HI-02

SELLO

Este plano sustituye a los anteriores
REVISIÓN - 00 02 mayo del 2018