DISTRIBUCIÓN DE DUCTOS DE AIRE
PLANTA BAJA N.P.T. +1.50m (HOJA A)
ESC. 1:125

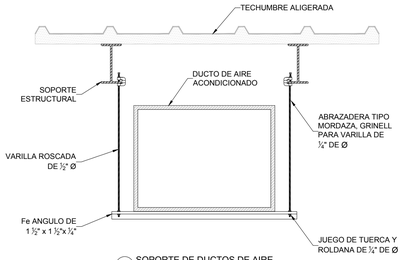

1 SOPORTE DE DUCTOS DE AIRE
ESC: S/E

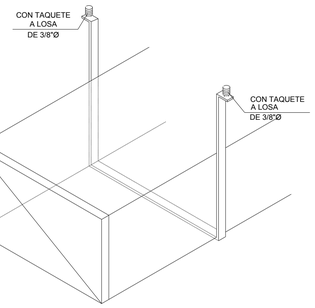

2 SOPORTE DE DUCTOS DE AIRE
ESC: S/E

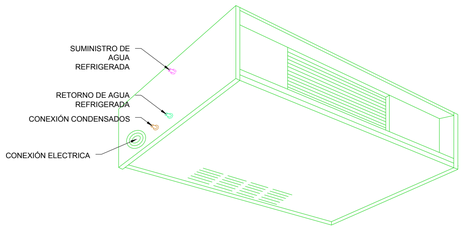

3 DETALLE DE FAN & COIL
ESC: S/E

CROQUIS DE LOCALIZACIÓN

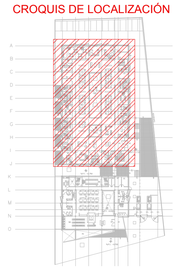

16.- LAS TRAYECTORIAS DE LOS DUCTOS SON IDEALES EL INSTALADOR DE AIRE ACONDICIONADO ESTARÁ OBLIGADO A REALIZAR LOS AJUSTES NECESARIOS EN OBRA, ESTO DEBIDO A QUE DEBEN DE AJUSTAR ESTOS ELEMENTOS A LA ESTRUCTURA O EVITAR INTERFERENCIAS CON OTRAS INSTALACIONES, ESTOS CAMBIOS DEBERÁN DE ESTAR REFLEJADOS EN LOS PLANOS AS-BUILT QUE EL INSTALADOR PRESENTARA AL TERMINO DE LA OBRA

17.- TODOS LOS DUCTOS DE EXTRACCION DEBERAN DE FABRICARSE EN LAMINA GALVANIZADA DE PRIMERA, MCA. ZINTRO O EQUIVALENTE.

18- TODOS LOS DUCTOS SE FABRICARÁN DE ACUERDO A LAS RECOMENDACIONES QUE DA EL SMACNA PARA FABRICACIÓN DE DUCTOS DE BAJA VELOCIDAD.

19.- SE SEGUIRA LAS NORMAS AMERIC, NAM-001-AA-83 Y NAM-002-83, PARA CUANTIFICACIÓN DE LAMINA Y AISLAMIENTO PARA DUCTOS DE AIRE RECTANGULARES.

20.- SE FABRICARÁN LOS DUCTOS DE ACUERDO A LA TABLA SIGUIENTE:

DIMENSIONES	CALIBRE
HASTA 30"	24
DE 31" A 60"	22
DE 61" A 96"	20
MAS DE 96"	18

NOTAS GENERALES:

1. LAS COTAS RIGEN AL DIBUJO

2. TODAS LAS DIMENSIONES DEBERAN SER VERIFICADAS EN SITIO

3. ES OBLIGACION DEL CONTRATISTA DEL SISTEMA DE AIRE ACONDICIONADO, VERIFICAR TODAS LAS DIMENSIONES Y CONDICIONES MOSTRADAS EN LOS PLANOS, NOTIFICANDO A LA COORDINADORA DE OBRA CUALQUIER DISCREPANCIA Y/O CONFLICTO RELACIONADO CON EL PROYECTO.
EL TRABAJO EN EL AREA DEL PROBLEMA SERA SUSPENDIDO HASTA SER APROBADO POR LA COOREDINADORA DE OBRA

4. TODAS LAS DIMENSIONES PARA NIVELES ARQUITECTONICOS DEBERAN DE SER VERIFICADAS POR EL INGENIERO ESTRUCTURISTA

5. PARA DIMENSIONES ESTRUCTURALES VERIFICAR CON INGENIERIA CIVIL

6. ELEMENTOS COMO BASES DE EQUIPOS, SOPORTES DE TUBERIAS DE AGUA REFRIGERADA, ASI COMO SUS ELEMENTOS DE FIJACION A MUROS Y LOSAS, SERAN VERIFICADAS POR LA PARTE ESTRUCTURAL, APROBANDO DICHOS ELEMENTOS

7. LOS PASOS POR LOSA SE VERIFICARAN EN CAMPO, SE COORDINARAN CON LA SUPERVISION, DANDO PARTE AL AREA CIVIL Y ARQUITECTURA, PARA DEFINIR DIMENSIONES Y METODO DE IMPERBEALIZACION ADECUADO

SIMBOLOGIA

	UNIDAD FAN AND COIL
F&C-XX	FAN AND COIL
	DUCTO DE INYECCIÓN DE AIRE
	DUCTO DE RETORNO Y/O EXTRACCIÓN
B x H / VOL	BASE - ALTURA FLUJO EN PIES CUBICOS POR MINUTO
B / H / VOL	BASE - ALTURA FLUJO EN PIES CUBICOS POR MINUTO
48 / 6 / 700	BASE - ALTURA FLUJO EN PIES CUBICOS POR MINUTO
	DIFUSOR CIRCULAR DE INYECCIÓN
	REJILLA DE RETORNO
X	CLAVE DIFUSOR Y/O REJILLA
CG	COMPUERTA DE GRAVEDAD
Tc	REGISTRO DE MANTENIMIENTO DE 0.60 X 0.60 mts
	JUNTA FLEXIBLE
	COMPUERTA DE CONTROL DE VOLUMEN
C.A.A.	CONTRATISTA AIRE ACONDICIONADO
C..E	CONTRATISTA ELECTRICO
C.C.	CONTRATISTA DE CONTROL
C.H.	CONTRATISTA HIDRAULICO

CUADRO DE DIFUSORES Y REJILLAS

CLAVE	TIPO	SERVICIO	MARCA	MODELO	DIM CUELLO	Ø CUELLO	DIM PLATO	VIAS	CONTROL DE VOLUMEN	CANTIDAD
1	DIFUSOR	INYECCION	METALAIRE	R5750	-------	8"Ø	16"Ø	4	CON CONTROL DE VOLUMEN	44
3	REJILLA	RETORNO	METALAIRE	RH-1	10x12"	-	14x16"	-	SIN CONTROL DE VOLUMEN	12

AIRE ACONDICIONADO
DISTRIBUCIÓN DE DUCTOS

1:125 0.00 1.00 2.50 5.00 7.00 10.00

PLANO APTO PARA CONSTRUCCIÓN

CENTRO DE SERV. INFONAVIT Y DELEGACIÓN
CESI / DELEGACIÓN / AGUASCALIENTES
CALLE BALNEARIOS FRACC. EJIDO DE OJO CALIENTE
MUNICIPIO DE AGUASCALIENTES EDO. DE AGUASCALIENTES

NOTAS DUCTOS:

1. TODAS LAS DIMENSIONES DEBERAN SER VERIFICADAS EN SITIO

2. ES OBLIGACION DEL CONTRATISTA DEL SISTEMA DE AIRE ACONDICIONADO, VERIFICAR TODAS LAS DIMENSIONES Y CONDICIONES MOSTRADAS EN LOS PLANOS, NOTIFICANDO A LA COORDINADORA DE OBRA CUALQUIER DISCREPANCIA Y/O CONFLICTO RELACIONADO CON EL PROYECTO.
EL TRABAJO EN EL AREA DEL PROBLEMA SERA SUSPENDIDO HASTA SER APROBADO POR LA COOREDINADORA DE OBRA

3.- TODOS LOS DUCTOS SE FABRICARAN DE ACUERDO A LAS RECOMENDACIONES QUE DA EL SMACNA PARA FABRICACIÓN DE DUCTOS DE BAJA VELOCIDAD.

4.-LAS DIMENSIONES DE LOS DUCTOS ESTÁN DADAS EN PULGADAS.

5.-EL VOLUMEN DE AIRE ESTA DADO EN PIES CÚBICOS POR MINUTO (CFM).

6.- LAS TRAYECTORIAS DE LOS DUCTOS SON IDEALES EL INSTALADOR DE AIRE ACONDICIONADO ESTARÁ OBLIGADO A REALIZAR LOS AJUSTES NECESARIOS EN OBRA, ESTO DEBIDO A QUE DEBEN DE AJUSTAR ESTOS ELEMENTOS A LA ESTRUCTURA O EVITAR INTERFERENCIAS CON OTRAS INSTALACIONES, ESTOS CAMBIOS DEBERAN DE ESTAR REFLEJADOS EN LOS PLANOS AS-BUILT QUE EL INSTALADOR PRESENTARA AL TERMINO DE LA OBRA

7.- SE DEBERÁ DE TOMAR EN CUENTA QUE LAS DIMENSIONES DE DUCTOS SON NETAS PARA EFECTOS REALES DEBERÁ DE TOMARSE EN CUENTA UNA PULGADA ADICIONAL POR EFECTO DEL AISLAMIENTO PARA TENER LAS DIMENSIONES FÍSICAS REALES DE LOS DUCTOS

8.- LOS DUCTOS DE AIRE ACONDICIONADO SE FABRICARAN USANDO EL SISTEMA PIRALU O EQUIVALENTE, PANEL DE ESPUMA POLISOCIANURATO (PIR) CON 35 KG/M3, ESPESOR 20MM. RECUBIERTO POR AMBAS CARAS CON ALUMINIO GOFRADO PURO DE 60 MICRONES, PARA DUCTOS INTERIORES Y PARA EXTERIORES PANEL DE ESPUMA POLISOCIANURATO (PIR) CON 45 KG/M3, ESPESOR 20MM. RECUBIERTO POR AMBAS CARAS CON ALUMINIO GOFRADO PURO DE 80 MICRONES, NO SE REQUIERE ACABADO EXTERIOR PARA LOS DUCTOS

9.- SE USARAN VARILLAS DE REFUERZO, CLIPS Y DEMAS ACCESORIOS PARA EL SISTEMA DE DUCTERIA TIPO PIRALU, TAL COMO SE RECOMIENDA POR EL FABRICANTE.

10.- EL CONTRATISTA DE HVAC, DEBERÁ DE CHECAR SU INSTALACIÓN CON LAS DEMÁS INSTALACIONES PARA EVITAR CRUCES DE INSTALACIÓN, ASÍ COMO DEBERÁ DE COORDINARSE CON EL SUPERVISOR DE OBRA PARA DEFINIR LAS ALTURAS CORRECTAS DE INSTALACIÓN.

11.- EL CONTRATISTA DEBERÁ DE ENTREGAR UN JUEGO DE PLANOS ACTUALIZADOS AL TERMINAR LA OBRA.

12.- SE DEBERAN DE ENTREGAR CERTIFICADOS DE CALIDAD Y MANUALES DE INGENIERIA DEBIDAMENTE CERTIFICADOS DE ACUERDO A LAS NORMATIVIDADES EXISTENTES DE CADA EQUIPO A INSTALAR

13.- EL CONTRATISTA DEL SISTEMA DE AIRE ACONDICIONADO ENTREGARA PLANOS AS-BUILT DE LA INSTALACION GENERAL DEL SISTEMA DE AIRE ACONDICIONADO, ASI COMO CARTAS RESPONSIVAS DECLARANDO EL BUEN FUNCIONAMIENTO DEL MISMO

14.- PARA AUTORIZAR CAMBIOS DE EQUIPOS DE AIRE ACONDICIONADO SE DEBERAN DE TENER LA APROBACION DEL PROYECTISTA DE AIRE ACONDICIONADO, YA QUE CADA MARCA DE EQUIPOS DE AIRE ACONDICIONADO CAMBIA EN DIMENSIONES, CAPACIDADES ELECTRICAS Y PESOS DE DICHOS EQUIPOS Y ESTO SE DEBERA DE CHECAR CON LOS DIVERSOS PROYECTOS QUE PUEDEN SER AFECTADOS POR DICHOS CAMBIOS

15.- EL CONTRATISTA DEL SISTEMA DE AIRE ACONDICIONADO DEBERA BALANCEAR EL SISTEMA PARA TENER UN OPTIMO FUNCIONAMIENTO.

PROYECTO EJECUTIVO
AIRE ACONDICIONADO

CROQUIS DE LOCALIZACIÓN

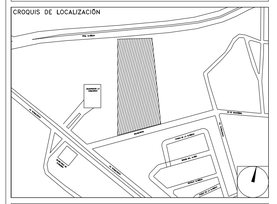

TRAZO DE DISTRIBUCIÓN DE DUCTOS DE AIRE ACONDICIONADO PLANTA BAJA

NUMERO DEL PLANO: AC-E-PL-AA-009-00

NORTE:

FECHA: 00-00-00 | ACOTACION: MTS | ESCALA: 1:125

UBICACION DEL ARCHIVO:

INFONAVIT

USO ESPECIFICO DEL PREDIO:

TIPO DE TRAMITE:

DATOS DEL PROPIETARIO
NOMBRE:
CALLE: No.:
COLONIA:
DELEGACION:
TELEFONO:
FIRMA:

DATOS DEL D.R.O
NOMBRE: XX
CEDULA PROFESIONAL: XX
DIRECCIÓN: XX
DELEGACION: XX
TELEFONO: XX
FIRMA:

CORRESPBLE. INGENIERIAS
NOMBRE: XX
CEDULA PROFESIONAL: XX
DIRECCIÓN: XX
DELEGACION: XX
TELEFONO: XX
FIRMA:

DATOS DEL D.R.O
NOMBRE: ..
CEDULA PROFESIONAL: ..
DIRECCIÓN: .. COL.
DELEGACION:
TELEFONO:
FIRMA:

DATOS GENERALES

DATOS DEL PREDIO
CLAVE CATASTRAL:
CONDOMINIO: AREA: M2.
MEDIDA DEL FRENTE: LOTE: FONDO: m
DIRECCION:
CALLE: No OFICIAL.:
ENTRE LA CALLE:
Y LA CALLE:
COLONIA:
DELEGACION:
DICTAMEN DE USO DE SUELO
No. DE FOLIO: FECHA:

USO
HABITACIONAL ☐
UNIFAMILIAR ☐
PLURIFAMILIAR (CONDOMINIO) ☐
COMERCIAL ☐
SERVICIOS ☐
INDUSTRIAL ☐

NORMATIVIDAD

CONCEPTO	NORMA	PROYECTO	DIF.
ALTURA MAXIMA PERMITIDA			
COEFICIENTE DE OCUPACION DEL SUELO			
COEFICIENTE DE UTILIZACION DEL SUELO			
COEFICIENTE DE ABSORCIÓN DEL SUELO			
PORCENTAJE DEL AREA LIBRE			
RESTRICCION AL FRENTE			
CAJONES DE ESTACIONAMIENTO			
RESTRICCIONES DIC. USO DE SUELO			

RIVERO BORRELL - GUTIERREZ
A R Q U I T E C T O S
ingenor

DATOS DE LA CONSTRUCCION

CONCEPTO	A. CONSTRUIDA	OBRA NUEVA	REGULARIZACION	LICENCIA ANTERIOR. No. LIC	FECHA	METROS
SOTANO						
PLANTA BAJA						
1er NIVEL						
MEZZANINE						
2do. NIVEL						
3er NIVEL						
VOLADOS						
ESTACIONAMIENTO						
OTROS						
TOTAL DE M²						
BARDEO ML						
ALINEAMIENTO ML						
DEMOLICION						

SELLO

ESCALA: 1:125

COTAS: METROS

CLAVE: AA-09 A

SELLO

Este plano sustituye a los anteriores

REVISIÓN - 00 21 febrero 2018