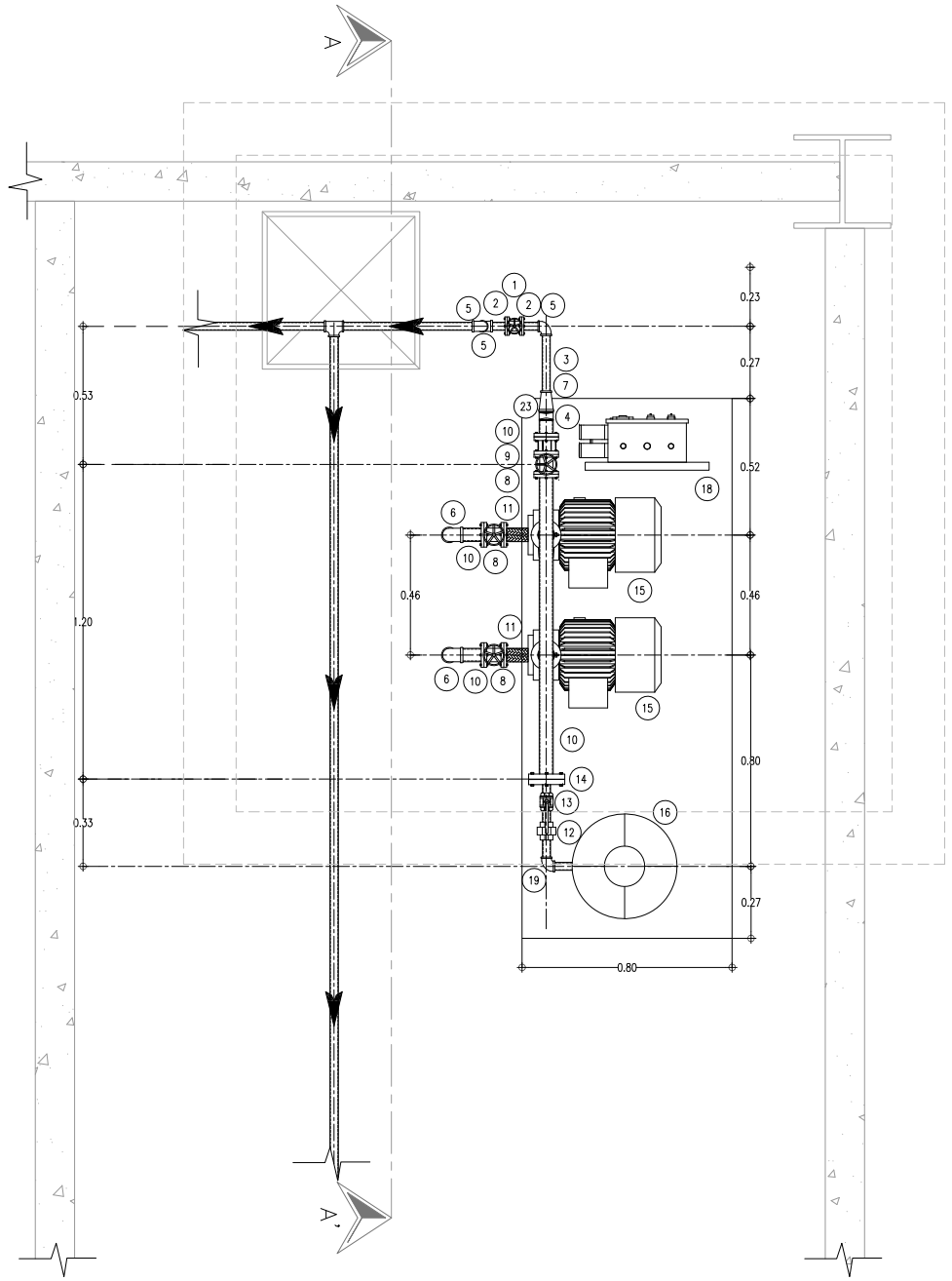

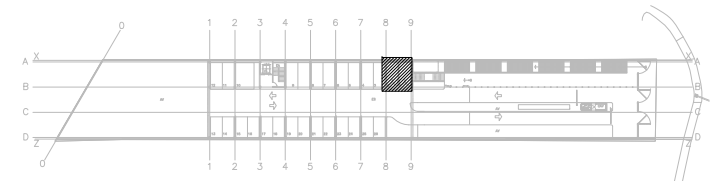

CROQUIS DE LOCALIZACIÓN
S/E

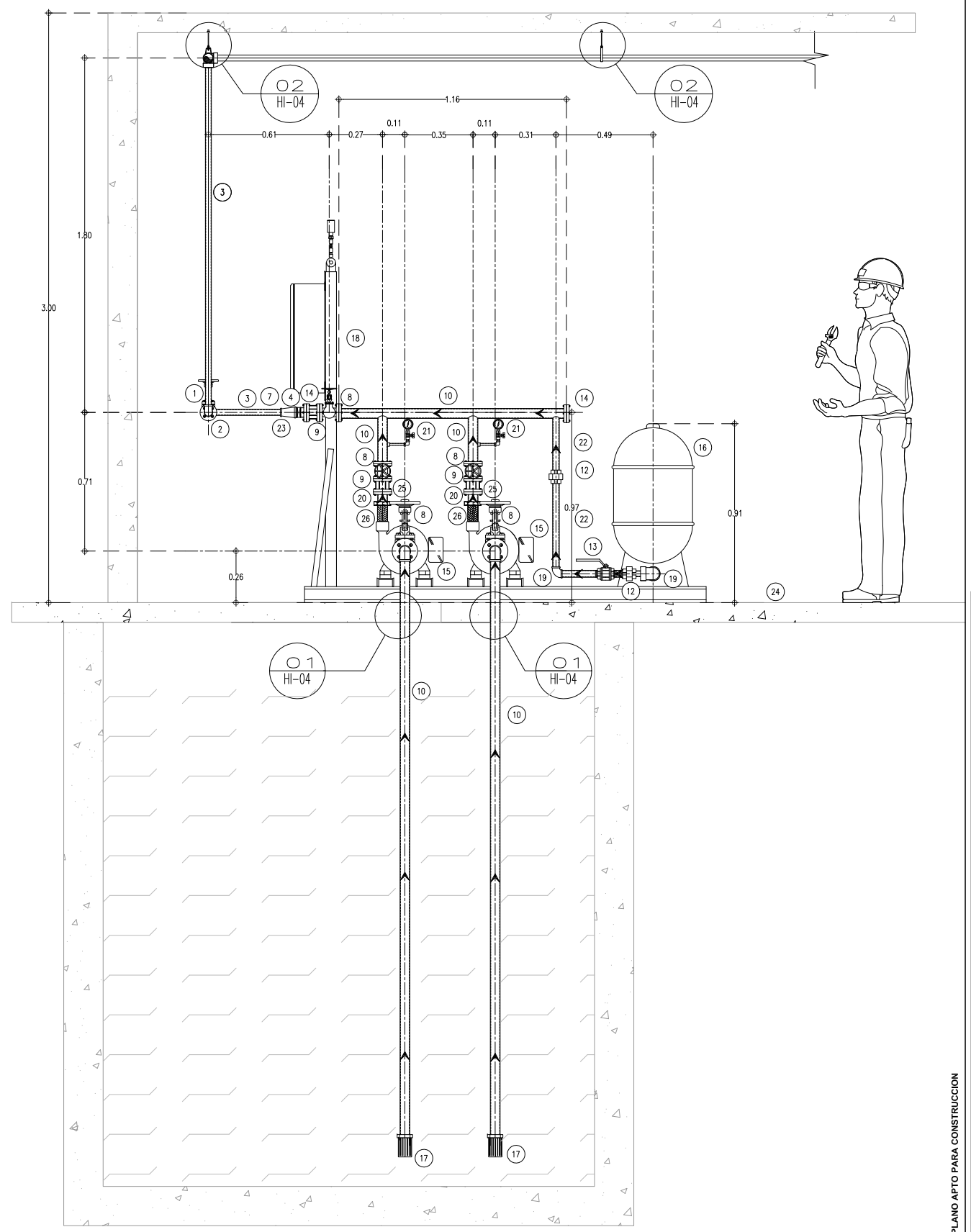

CORTE A - A'
S/E

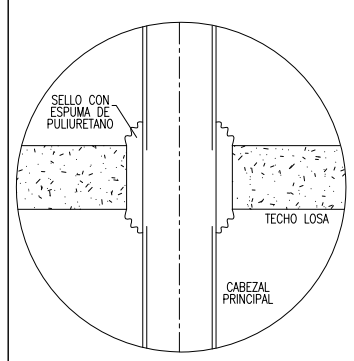

DETALLE 01 - PASO EN LOSA
S/E

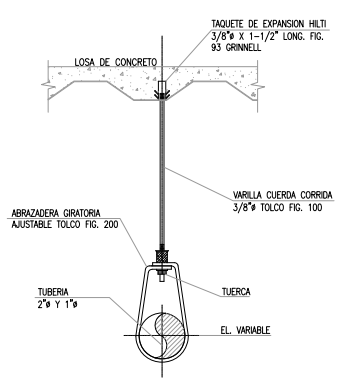

DETALLE 02 - SOPORTE TIPO PERA
S/E

		LISTA DE ELEMENTOS
1	–	VÁLVULA DE COMPUERTA ø1 1/2 " BRIDADA
2	–	BRIDA DE COBRE ø 1 1/2"
3	–	TUBO DE COBRE DE ø1 1/2"
4	–	NIPLE ROSCA EXTERNA DE FoGo ø2"
5	–	CODO 90° DE COBRE DE ø1 1/2 "
6	–	CODO 90° FoGo DE ø2"
7	–	REDUCCION CONCENTRICA DE COBRE CON ø2" X 1 ½"
8	–	VÁLVULA DE COMPUERTA ø2" BRIDADA
9	–	VÁLVULA CHECK ø2" BRIDADA
10	–	TUBO DE FoGo ø2"
11	–	JUNTA FLEXIBLE ø2" ROSCADA Y BRIDADA
12	–	TUERCA UNIÓN ø1 ½"
13	–	VÁLVULA DE COMPUERTA ø1 ½"
14	–	BRIDA FoGo ø2"
15	–	BOMBA CENTRÍFUGA DE ALTA PRESIÓN MCA. BARNES MOD IA1 3HP
16	–	HIDRONEUMÁTICO MCA. WEXTROLL MOD. WX202D CAP. 20 GALONES
17	–	PINCHANCHA DE SUCCIÓN
18	–	TABLERO DE CONTROL
19	–	CODO DE 90° FoGo ø1 ½"
20	–	TUERCA UNIÓN ø2"
21	–	MANÓMETRO DE 0 A 250 PSI GLICERINA
22	–	TUBO DE FoGo ø1 ½"
23	–	ADAPATADOR ROSCADO FoGo – COBRE 2"ø
24	–	BASE DE CONCRETO DE 10cm PARA SOPORTAR EQUIPO DE BOMBEO DUPLEX
25	–	NIPLE ROSCADO MACHO NPT. 2"ø
26	–	JUNTA FLEXIBLE ROSCADA 2"ø

CENTRO DE SERVICIO INFONAVIT

CESI / ALTAMIRA

BOULEVARD ALLENDE No. 902 COL. LA POTOSINA
MUNICIPIO ALTAMIRA TAMAULIPAS

NOTAS

LA UBICACIÓN DE LA TOMA DOMICILIARIA SE TENDRÁ QUE CONFIRMAR DE ACUERDO A LA FACTIBILIDAD.
TUBERÍAS :
PARA ALIMENTADORES DE AGUA FRÍA SERÁ DE COBRE (CU) ASÍ COMO LA MARCA Y MATERIAL DE LA TUBERÍA, LAS CONEXIONES DE CU Y BRONCE, SE UNIRÁN DE MANERA SOLDABLE Y ROSCABLE PARA ESE TIPO DE MATERIAL Y LOS DIÁMETROS INDICADOS.
VÁLVULAS:
TODAS LAS VÁLVULAS QUE SE INSTALEN DEBERÁ SER TIPO COMPUERTA DE FABRICACIÓN NACIONAL ROSCABLES DE BRONCE
PRUEBA HIDROSTÁTICA:
LA RED SE PROBARA LLENÁNDOLA CON AGUA Y MEDIANTE BOMBA DE PRUEBA SE PRESURIZARÁ LA LÍNEA HASTA OBTENER UNA LECTURA DE 7.5kg/CM2.(143lb/pulG2).
MANTENIENDO LA LÍNEA CARGADA POR UN PERIODO DE 24 HORAS, AL TERMINÓ DE LAS CUALES SE VERIFICARÁ , LA LECTURA DE LOS MANÓMETROS (2 COMO MÍNIMO). COLOCADOS EN LOS EXTREMOS DEL TRAMO O DE LA RED QUE PRUEBAN, EN CASO DE OBSERVAR UNA VARIACIÓN EN LAS LECTURAS DE LOS MANÓMETROS, SE PROCEDERÁ A LA REVISIÓN DE LAS LÍNEAS Y SE DETERMINARAN LAS CAUSAS DE LA VARIACIÓN EN LAS LECTURAS MANOMÉTRICAS, PROCEDIÉNDOSE A CORREGIR LAS FALLAS DETECTADAS.
SOPORTERÍA:
LA TUBERÍA VERTICAL SE SUJETARA CON SOPORTERÍA INTEGRADA POR: MÉNSULA DE SOPORTE, UNICANAL CLEVIS Y ABRAZADERAS CLEVIS SC216; CON LA FINALIDAD DE EVITAR LA VIBRACIÓN EN LA TUBERÍA DE ALIMENTACIÓN A LOS MUEBLES EN EL CASO DE LAS TUBERÍAS EXPUESTAS A LA INTEMPERIE, ESTAS DEBERÁN IR CUBIERTAS POR UNA CAPA DE PINTURA ESMALTE EN COLOR AZUL TURQUESA O AZUL CLARO.
LAS TRAYECTORIAS DE TUBERÍAS SON IDEALES, EL INSTALADOR ESTARÁ OBLIGADO A REALIZAR LOS CAMBIOS NECESARIOS EN OBRA, DEBIDO A QUE DEBEN AJUSTAR ESTOS ELEMENTOS A LA ESTRUCTURA O EVITAR INTERFERENCIAS CON OTRAS INSTALACIONES, ESTOS CAMBIOS SE TIENEN QUE VER REFLEJADOS EN LOS PLANOS AS-BUILD QUE EL INSTALADOR PRESENTARA AL TÉRMINO DE LA OBRA.

PROYECTO EJECUTIVO
INSTALACIÓN HIDRÁULICA

CROQUIS DE LOCALIZACIÓN

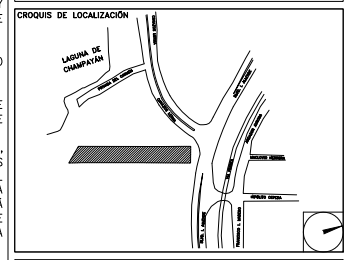

INSTALACIÓN HIDRÁULICA -
CUARTO DE MÁQUINAS

NUMERO DEL PLANO:	NORTE:
AL-E-PL-HI-004-00	

FECHA:	ACOTACION:	ESCALA:
00-00-00	MTS	S/E

UBICACION DEL ARCHIVO:

INFONAVIT

USO ESPECIFICO DEL PREDIO:

TIPO DE TRAMITE:

DATOS DEL PROPIETARIO

NOMBRE:
CALLE: No.:
COLONIA:
DELEGACION:
TELEFONO:
FIRMA:

DATOS DEL D.R.O

NOMBRE: XX
CEDULA PROFESIONAL: XX
DIRECCIÓN: XX
DELEGACION: XX
TELEFONO: XX
FIRMA:

CORRESPBLE. INGENIERIAS

NOMBRE: XX
CEDULA PROFESIONAL: XX
DIRECCIÓN: XX
DELEGACION: XX
TELEFONO: XX
FIRMA:

DATOS DEL D.R.O

NOMBRE: ..
CEDULA PROFESIONAL: ..
DIRECCIÓN: .. COL.
DELEGACION:
TELEFONO:
FIRMA:

DATOS GENERALES

DATOS DEL PREDIO

CLAVE CATASTRAL:
CONDOMINIO: AREA: M2.
LOTE:
MEDIDA DEL FRENTE: FONDO: m
DIRECCION:
CALLE: No OFICIAL.:
ENTRE LA CALLE:
Y LA CALLE:
COLONIA:
DELEGACIÓN:
DICTAMEN DE USO DE SUELO
No. DE FOLIO: FECHA:

USO

- HABITACIONAL ☐
- UNIFAMILIAR ☐
- PLURIFAMILIAR (CONDOMINIO) ☐
- COMERCIAL ☐
- SERVICIOS ☐
- INDUSTRIAL ☐

NORMATIVIDAD

CONCEPTO	NORMA	PROYECTO	DIF.
ALTURA MAXIMA PERMITIDA			
COEFICIENTE DE OCUPACION DEL SUELO			
COEFICIENTE DE UTILIZACION DEL SUELO			
COEFICIENTE DE ABSORCIÓN DEL SUELO			
PORCENTAJE DEL AREA LIBRE			
RESTRICCION AL FRENTE			
CAJONES DE ESTACIONAMIENTO			
RESTRICCIONES DIC. USO DE SUELO			

RIVERO BORRELL - GUTIERREZ
A R Q U I T E C T O S

ingenor

DATOS DE LA CONSTRUCCION

CONCEPTO	A. CONSTRUIDA	OBRA NUEVA	REGULARIZACION	LICENCIA ANTERIOR		
				No. LIC	FECHA	METROS
SOTANO						
PLANTA BAJA						
1er NIVEL						
MEZZANINE						
2do. NIVEL						
3er NIVEL						
VOLADOS						
ESTACIONAMIENTO						
OTROS						
TOTAL DE M²						
BARDEO ML						
ALINEAMIENTO ML						
DEMOLICION						

SELLO

ESCALA: S/E

COTAS: METROS

CLAVE: HI-04

SELLO

Este plano sustituye a los anteriores
REVISIÓN - 00 **6 marzo 2018**

PLANO APTO PARA CONSTRUCCION