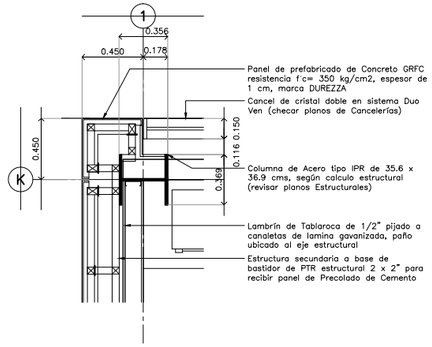

D-33

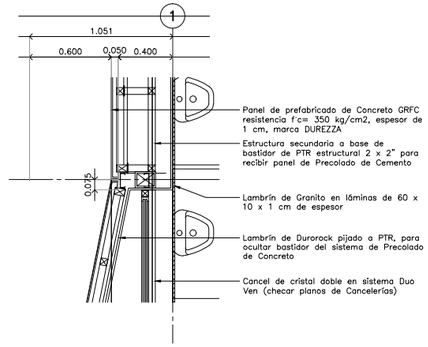

D-34

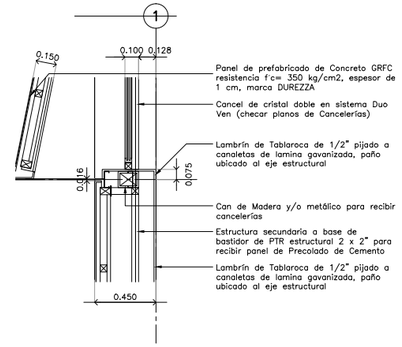

D-35

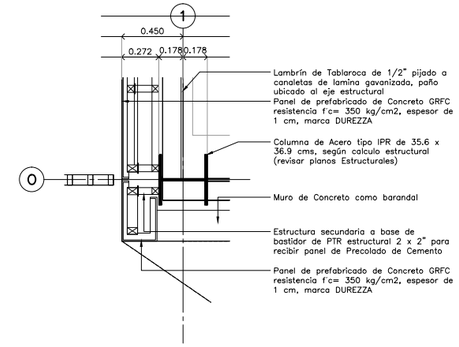

D-36

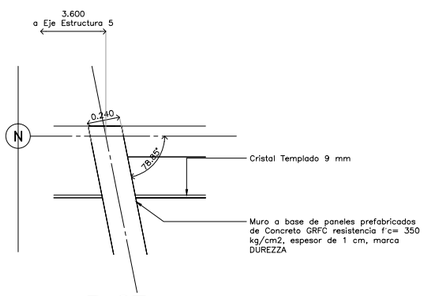

D-37

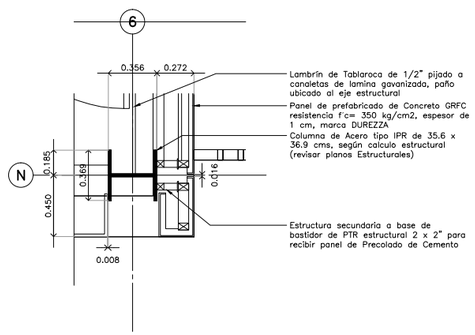

D-38

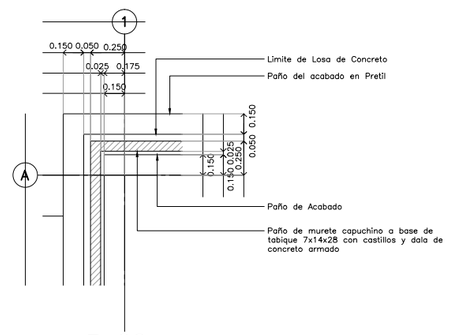

D-39

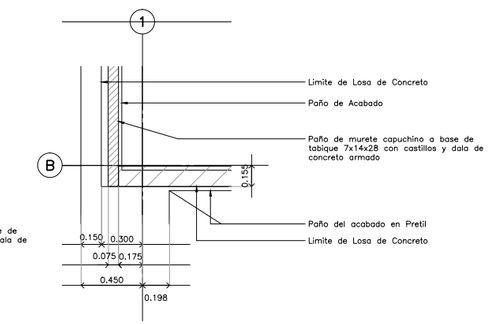

D-40

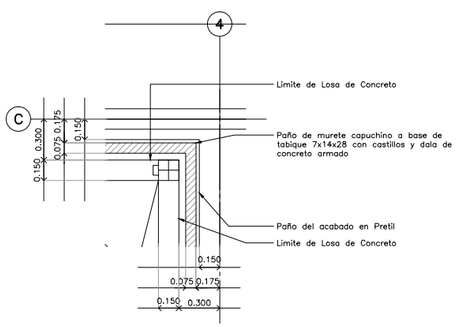

D-41

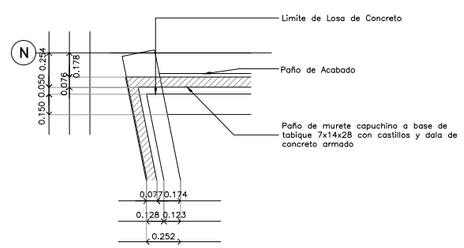

D-42

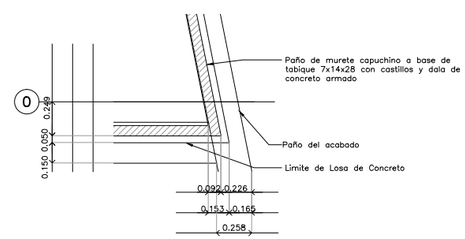

D-43

CENTRO DE SERVICIO INFONAVIT / DEL SALTILLO

CALLE JOSÉ MARÍA LA FRAGUA ESQ. CON CALLE VERACRUZ COL. GUANAJUATO ORIENTE, SALTILLO, COAHUILA

SIMBOLO	INDICA
	Panel de Precolado de Concreto de 1 cm de espesor con bastidores de PTR como parte del sistema midiendo en espesor 12 cms total nominal.
	Muro de panel de yeso (Tablaroca), pijado a postes de Lamina Galvanizada en ancho y calibre segun el caso para dar espesor indicado en muro.
	Muro de panel de cemento (Durorock), pijado a postes de Lamina Galvanizada en ancho y calibre segun el caso para dar espesor indicado en muro.
	Lambrín de panel de yeso (Tablaroca), pijado a postes de Lamina Galvanizada.
	Lambrín de panel de cemento (Tablaroca), pijado a postes de Lamina Galvanizada.
	Muro de Concreto armado en espesor y acero según calculo estructural (revisar planos estructurales)
	Muro de Block de 15x20x40 armado con escalerilla y castillos ocultos, distancias segun calculo estructural (revisar planos estructurales)
	Murete de capuchino a base de tabique 7x14x28 reforzado con castillos, distancias entre ellos segun calculo, y dala de cerramiento, (revisar planos estructurales)
	Can de Madera, o de PTR, insereté en muro de Tablaroca segun el caso para recibir cancelerias o puertas.

PROYECTO EJECUTIVO

PLANOS:

ALBAÑILERIAS

CROQUIS DE LOCALIZACIÓN

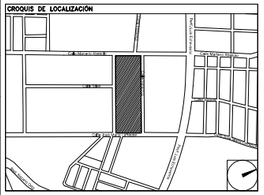

NÚMERO DEL PLANO:

NORTE:

UBICACIÓN DEL ARCHIVO:

NOTAS INDICATIVAS

01.- Las cotas Rigen al dibujo.

02.- La distancia de entre ejes siempre será de 6 mts, con excepción de los que estén indicados por arquitectura.

03.- Se respetarán las posiciones de los muros indicados por las cotas, y solo en caso de que exista diferencia de posición por motivos de obra, se informará de inmediato a Rivero Borrell - Gutiérrez Arquitectos, para darl la nueva posición avalada por arquitectura.

04.- Todos los muros que reciban marcos de puertas en sus costados o en sus esquinas, tendran que ir reforzados con canes de madera de pino de primera, y en el caso de recibir puerta metalica el refuerzo detras del tablaroca será de PTR soldado a la estructura.

05.- Tanto el desplante y la posición cortrecta de los muros es responsabilidad del Constructor y tendrá que cruzar planos de albañileiras con medidas fisicas en obra antes de comenzar a sembrar muros.

INFONAVIT

USO ESPECIFICO DEL PREDIO:

TIPO DE TRAMITE:

DATOS DEL PROPIETARIO

NOMBRE:
CALLE: No.:
COLONIA:
DELEGACIÓN:
TELÉFONO:
FIRMA:

DATOS DEL D.R.O

NOMBRE:
CÉDULA PROFESIONAL:
DIRECCIÓN:
DELEGACIÓN:
TELÉFONO:
FIRMA:

CORRESPBLE. INGENIERIAS

NOMBRE:
CÉDULA PROFESIONAL:
DIRECCIÓN:
DELEGACIÓN:
TELÉFONO:
FIRMA:

FIRMA:

DATOS GENERALES

DATOS DEL PREDIO

CLAVE CATASTRAL:
ÁREA: M2.
LOTE:
MEDIDA DEL FRENTE: FONDO: m
DIRECCIÓN:
CALLE: No OFICIAL.:
ENTRE LA CALLE:
Y LA CALLE:
COLONIA:
DELEGACIÓN:
DICTAMEN DE USO DE SUELO
No. DE FOLIO: FECHA:

USO

HABITACIONAL ☐
UNIFAMILIAR ☐
PLURIFAMILIAR (CONDOMINIO) ☐
COMERCIAL ☐
SERVICIOS ☐
INDUSTRIAL ☐

NORMATIVIDAD

CONCEPTO	NORMA	PROYECTO	DIF.
ALTURA MÁXIMA PERMITIDA			
COEFICIENTE DE OCUPACIÓN DEL SUELO			
COEFICIENTE DE UTILIZACIÓN DEL SUELO			
COEFICIENTE DE ABSORCIÓN DEL SUELO			
PORCENTAJE DEL ÁREA LIBRE			
RESTRICCIÓN AL FRENTE			
CAJONES DE ESTACIONAMIENTO			
RESTRICCIONES DIC. USO DE SUELO			

RIVERO BORRELL - GUTIERREZ
A R Q U I T E C T O S

SELLO

ESCALA: 1 : 20

COTAS: METROS

CLAVE: AL-13

Este plano sustituye a los anteriores

REVISIÓN - 00 / 07 marzo 2018