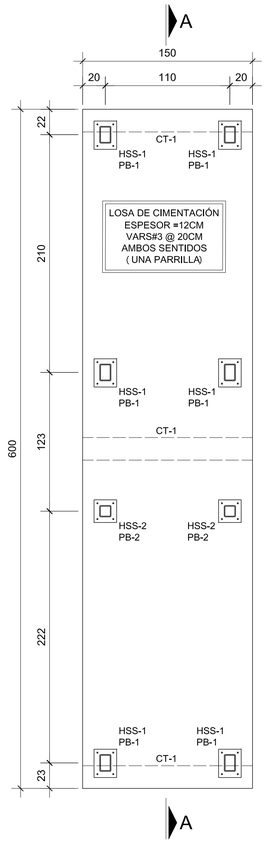

PLANTA DE CIMENTACIÓN

Escala 1:30 Cotas en cm.

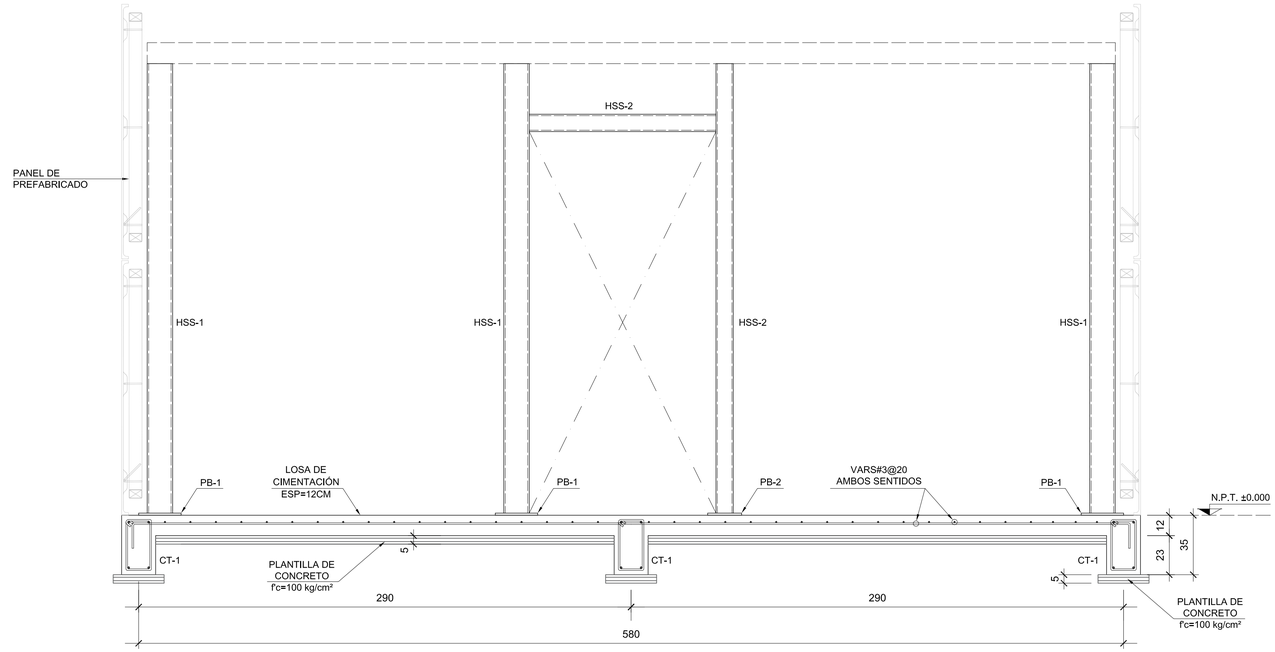

CORTE A-A

Escala 1:50

TABLA DE PERFILES (VER NOTA 14)						
	PERFIL	DESIGNACIÓN	PERALTE	ESPESOR	PESO	
NOMENCLATURA	b x d x t (in x in)	b x d x t (mm x mm)	b x d (mm)	tw (mm)	Kg/m	
HSS-1	6x4x0.375	152x102x9.5	152x102	9.50	33.29	

SECCIÓN OR

TABLA DE PERFILES (VER NOTA 14)						
	PERFIL	DESIGNACIÓN	PERALTE	ESPESOR	PESO	
NOMENCLATURA	d x t (in x in)	d x t (mm x mm)	d (mm)	tw (mm)	Kg/m	
HSS-2	4 x 0.313	102x7.9	102	7.90	22.07	

SECCIÓN OR

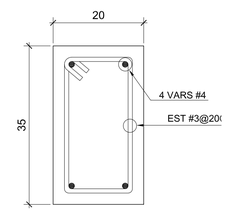

CONTRATRABE CT-1

Escala 1:7.5

NOTA:
SE DEBERÁN COORDINAR COTAS Y NIVELES CON PLANOS ARQUITECTÓNICOS.

NOMENCLATURA	
PB	PLACA BASE
CT	CONTRATRABE
N.P.T.	NIVEL PISO TERMINADO

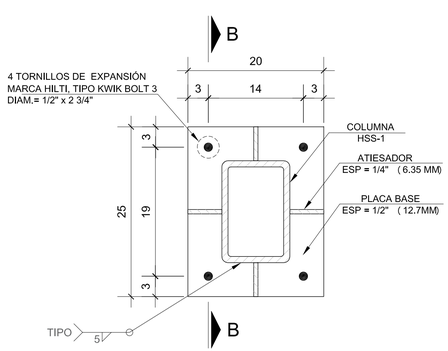

PLACA BASE PB-1

Escala 1:5 Cotas en cm.

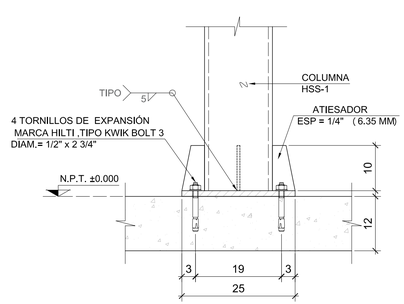

VISTA B-B

Escala 1:7.5

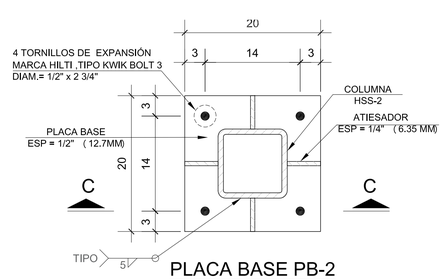

PLACA BASE PB-2

Escala 1:5 Cotas en cm.

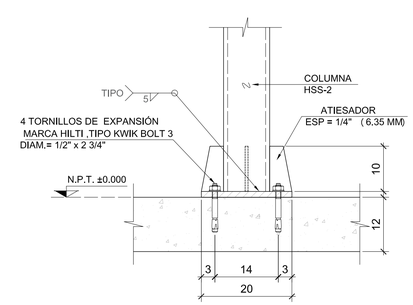

VISTA C-C

Escala 1:7.5

CENTRO DE SERVICIO INFONAVIT

CESI / DELEGACIÓN / CAMPECHE

LOTE 14-A AVENIDA MIGUEL ALEMÁN
SAN FRANCISCO DE CAMPECHE. CAMPECHE

NOTAS GENERALES:

1 LAS DIMENSIONES ESTÁN DADAS EN CENTÍMETROS EXCEPTO DONDE SE INDIQUE OTRA UNIDAD.

2 VERIFICAR DIMENSIONES, PAÑOS Y NIVELES DE PISO TERMINADO EN PLANOS ARQUITECTÓNICOS Y EN OBRA, LOS CUALES RIGEN SOBRE NIVELES DE ESTRUCTURA Y QUE DE EXISTIR DIFERENCIA INFORMAR DE INMEDIATO AL DESPACHO DE ARQUITECTURA.

3 MATERIALES:

a).–CONCRETO CON UN $f'c$=250 kg/cm² CON UN AGREGADO MÁXIMO DE 19 mm.

b).–EL PESO VOLUMÉTRICO DEL CONCRETO FRESCO SERÁ COMO MÍNIMO 2400 kg/m3

c).–ACERO DE REFUERZO CON UN f_y=4200 kg/cm² EXCEPTO LA DEL # 2 QUE SERÁ DE 2530 kg/cm²

4 LAS LONGITUDES DE ANCLAJE Y TRASLAPE DE LAS VARILLAS CUMPLIRÁN CON LA SIGUIENTE TABLA A MENOS QUE SE INDIQUE DE OTRA MANERA EN EL DIBUJO.

VARILLA #	ANCLAJE cm	TRASLAPE cm
2	30	30
2.5	30	30
3	30	35
4	35	40
6	50	70
8	90	120

5 NO DEBERÁ TRASLAPARSE MÁS DEL 33% DEL REFUERZO EN UNA MISMA SECCIÓN.

6 LOS DOBLECES EN LAS VARILLAS SE HARÁN EN FRÍO SOBRE UN PERNO DE DIÁMETRO MÍNIMO IGUAL A 8 VECES EL DIÁMETRO DE LA VARILLA (VER FIG. 1).

7 EN TODOS LOS DOBLECES PARA ANCLAJE Y CAMBIO DE DIRECCIÓN EN VARILLAS DEBERÁ COLOCARSE UN PASADOR ADICIONAL DE DIÁMETRO IGUAL O MAYOR QUE EL DIÁMETRO DE LA VARILLA (VER FIG. 2).

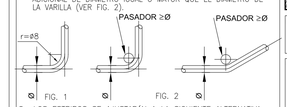

8 LOS ESTRIBOS SE AJUSTARÁN A LA SIGUIENTE ALTERNATIVA O DONDE SE INDIQUE OTRA VARILLA.

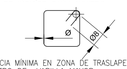

9 LA DISTANCIA MÍNIMA EN ZONA DE TRASLAPE SERÁ DE 40 VECES EL DIÁMETRO DE VARILLA MAYOR.

10 RECUBRIMIENTOS:

EN ZAPATA	5cm.
EN DADOS	5cm.
EN LOSAS	2.5cm.
EN CONTRATRABES	3cm.
EN DALAS Y CASTILLOS	1.5cm.
ELEMENTOS EN CONTACTO CON EL TERRENO	4.0cm.

11 LA CAPACIDAD DE CARGA DEL TERRENO ES --- Ton/m² (VER MECÁNICA DE SUELOS).

12 LA PLANTILLA SERÁ DE CONCRETO POBRE CON UN $f'c$=100kg/cm² DE 5 cm DE ESPESOR.

13 SE DEBERÁ VERIFICAR CON LA SUPERVISIÓN QUE LA CONTRATRABE EFECTIVAMENTE ESTÉ EMPOTRADO FIRMEMENTE EN EL ESTRATO RESISTENTE QUE INDICAN LOS DOCUMENTOS DE MECÁNICA DE SUELOS.

14 PERFILES DE ACUERDO AL DISEÑO PROPORCIONADO POR DUREZZA

PROYECTO EJECUTIVO ESTRUCTURAL

PLANOS:
CIMENTACIÓN PARA CASETA

CROQUIS DE LOCALIZACIÓN

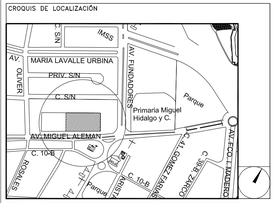
S/N
IMSS
AV. FUNDADORES
AV. CLAVER
MARÍA LAVALLE URBINA
PRIV. S/N
C. S/N
Primaria Miguel Hidalgo y C.
Parque
AV. MIGUEL ALEMAN
C. 10-B
C. 10-B
C. 10-B