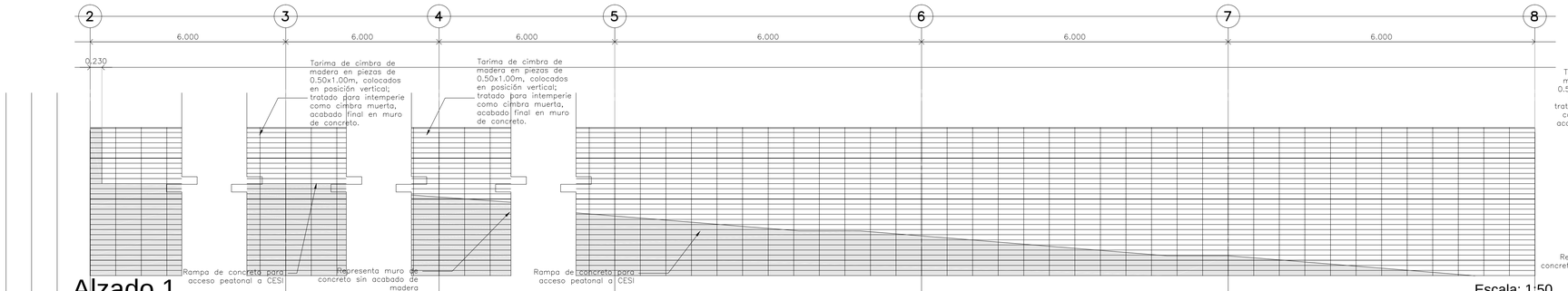

Alzado 1 Escala: 1:50

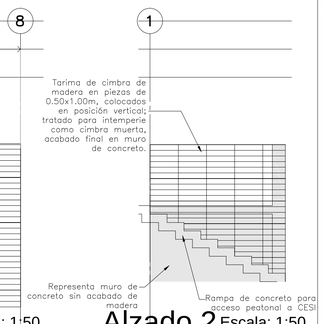

Alzado 2 Escala: 1:50

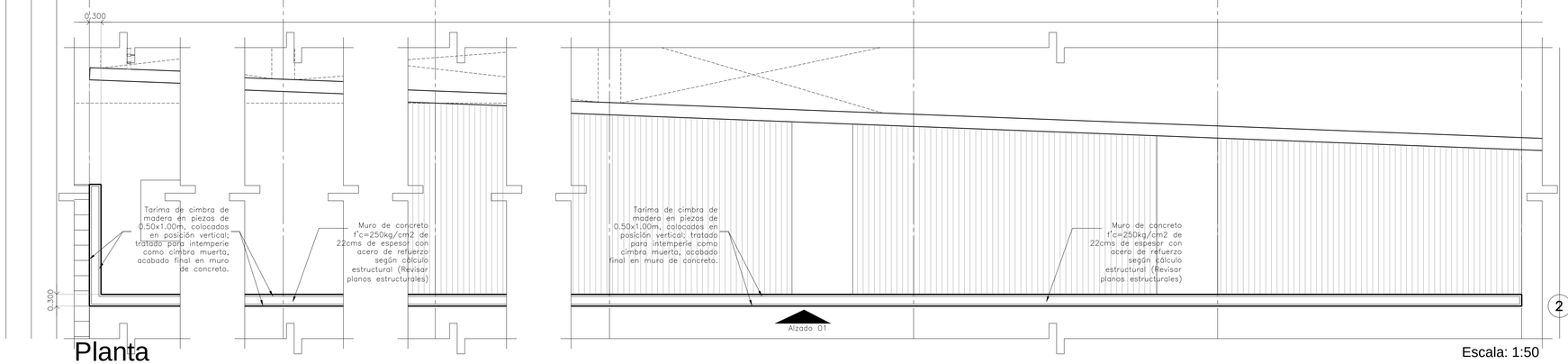

Planta Escala: 1:50

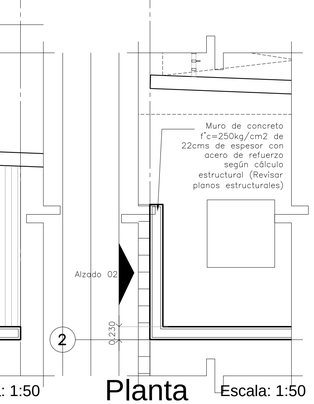

Planta Escala: 1:50

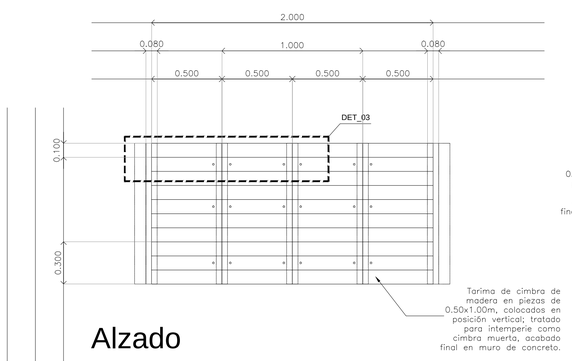

Alzado

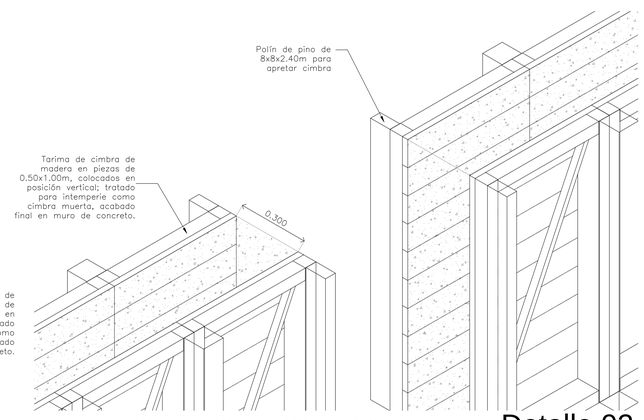

Detalle 02 Escala: 1:10

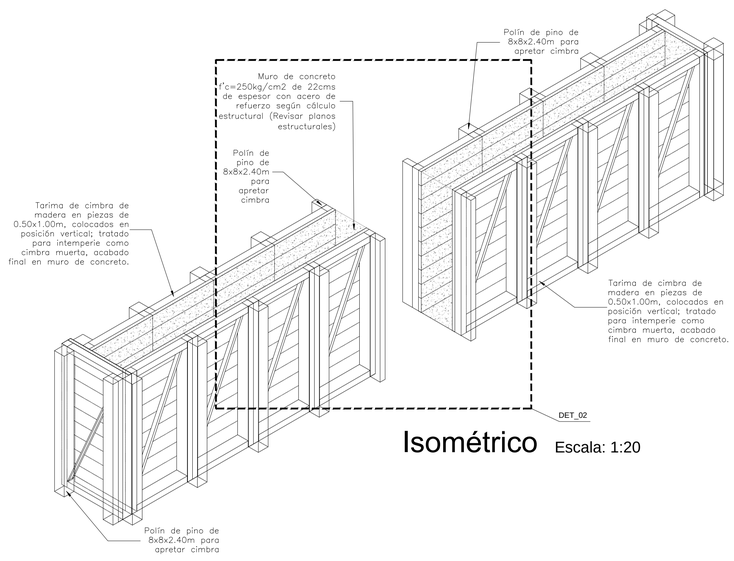

Isométrico Escala: 1:20

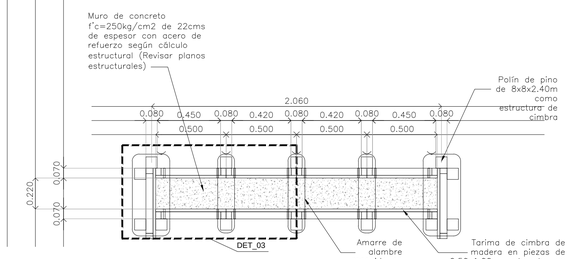

Detalle 01 (Tipo)
Planta Escala: 1:20

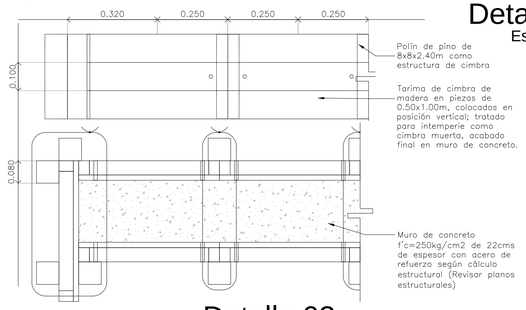

Detalle 03 Escala: 1:10

DESPIECE DE CIMBRA DE MURO DE CONCRETO

CENTRO DE SERVICIO INFONAVIT

CESI / DELEGACIÓN / CAMPECHE

LOTE 14-A AVENIDA MIGUEL ALEMÁN
SAN FRANCISCO DE CAMPECHE. CAMPECHE

NOTAS GENERALES

PROYECTO EJECUTIVO

PLANOS:

BOLETINES

CROQUIS DE LOCALIZACIÓN

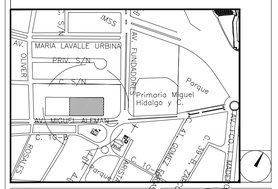

NÚMERO DEL PLANO:

NORTE:

UBICACIÓN DEL ARCHIVO:

INFONAVIT

BOLETÍN ARQUITECTÓNICO

DATOS DEL PROPIETARIO

NOMBRE:
CALLE: No.:
COLONIA:
DELEGACIÓN:
TELÉFONO:
FIRMA:

DATOS DEL D.R.O

NOMBRE:
CÉDULA PROFESIONAL:
DIRECCIÓN:
DELEGACIÓN:
TELÉFONO:
FIRMA:

CORRESPBLE. INGENIERIAS

NOMBRE:
CÉDULA PROFESIONAL:
DIRECCIÓN:
DELEGACIÓN:
TELÉFONO:
FIRMA:

FIRMA:

DATOS GENERALES

DATOS DEL PREDIO

CLAVE CATASTRAL:
ÁREA: M2.
LOTE:
MEDIDA DEL FRENTE: FONDO: m
DIRECCIÓN:
CALLE: No OFICIAL.:
ENTRE LA CALLE:
Y LA CALLE:
COLONIA:
DELEGACIÓN:

DICTAMEN DE USO DE SUELO
No. DE FOLIO: FECHA:

USO

- HABITACIONAL ☐
- UNIFAMILIAR ☐
- PLURIFAMILIAR (CONDOMINIO) ☐
- COMERCIAL ☐
- SERVICIOS ☐
- INDUSTRIAL ☐

NORMATIVIDAD

CONCEPTO	NORMA	PROYECTO	DIF.
ALTURA MÁXIMA PERMITIDA			
COEFICIENTE DE OCUPACIÓN DEL SUELO			
COEFICIENTE DE UTILIZACIÓN DEL SUELO			
COEFICIENTE DE ABSORCIÓN DEL SUELO			
PORCENTAJE DEL ÁREA LIBRE			
RESTRICCIÓN AL FRENTE			
CAJONES DE ESTACIONAMIENTO			
RESTRICCIONES DIC. USO DE SUELO			

RIVERO BORRELL - GUTIERREZ
A R Q U I T E C T O S

FECHA: 2018_04_09

NOTA:
Se anexa Boletín como información complementaria a Proyecto Ejecutivo

Se genera opción "B" de cimbra de muro de concreto.

ESCALA:

COTAS: METROS

CLAVE: BA-12

BOLETÍN ARQ 12