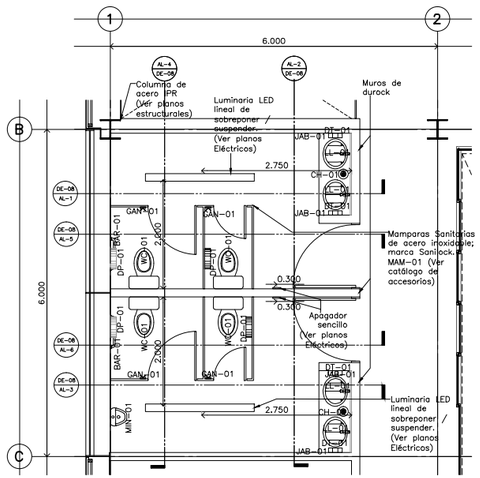


Escala: 1:50

Detalle 08
Baños empleados

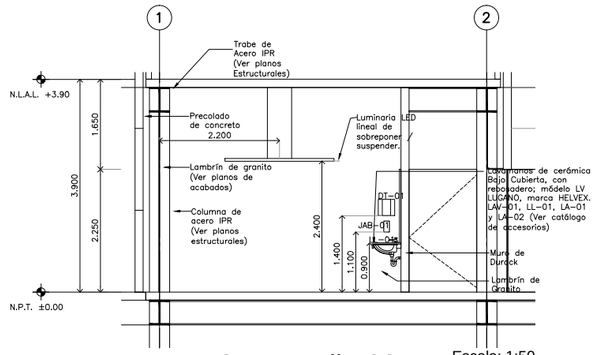


Escala: 1:50

ALZADO 1 Detalle 08

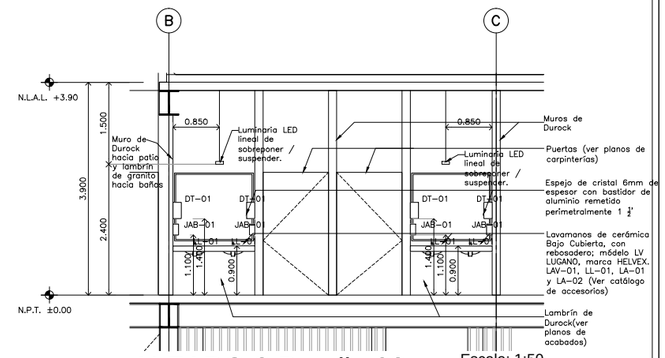


Escala: 1:50

ALZADO 2 Detalle 08

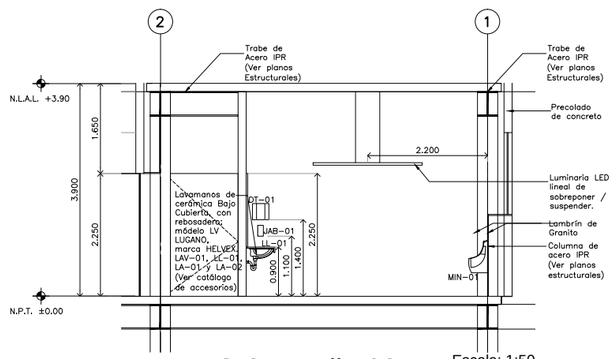


Escala: 1:50

ALZADO 3 Detalle 08

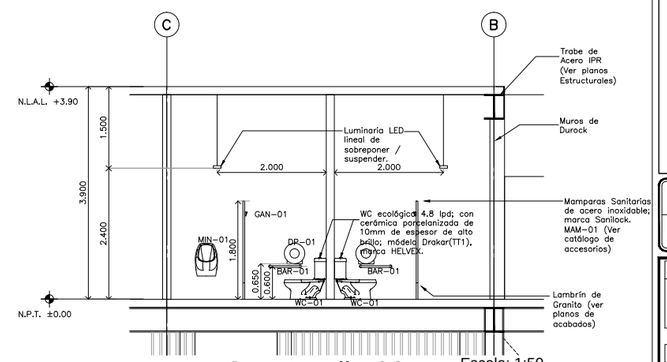


Escala: 1:50

ALZADO 4 Detalle 08

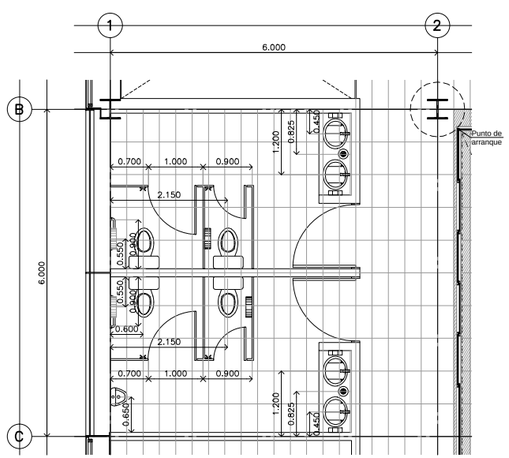


Escala: 1:50

Detalle 08
Despiece de pisos
Baños empleados

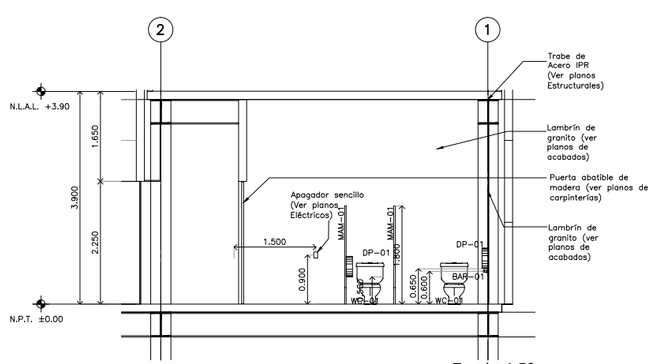


Escala: 1:50

ALZADO 5 Detalle 08

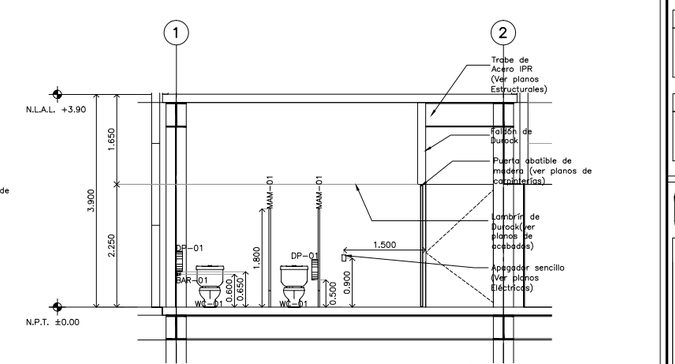


Escala: 1:50

ALZADO 6 Detalle 08

# CENTRO DE ATENCIÓN CESI INFONAVIT
## CESI/ALTAMIRA

**Boulevard Allende No. 902 Col. La Potosina,**
**Municipio de Altamira, Tamaulipas**

### CATALOGO DE ACCESORIOS

| CLAVE | IMAGEN | CONCEPTO |
|---|---|---|
| BAR-01 | | **MOD. B-65816 MCA. BOBRICK** Barra de sujeción para dos paredes de acero inoxidable con acabado satinado para bañeras, duchas y compartimentos del baño; brida encajada a presión, medidas 81 b x 1370 mm. ancho y largo. |
| BAS-01 | | **MOD. B-2200 MCA. BOBRICK** Papelera sin tapa para colocar al piso, fabricada en acero inoxidable con acabado satinado, escudo protector de vinilo, patas de goma, ganchos para revestimientos interiores, con una capacidad de 79.5 litros, dimensiones: 356 L 356 x 762 mm (ancho, alto y profundidad). |
| CH-01 | | **MOD. 24 MCA. HELVEX** Cheguero de cromo con una boca con rejilla redonda. Desalojo de agua 25 L/min. Incluye contra con rejilla ajustable y removible, cárcel integrada y plato de doble drenaje. |
| DP-01 | | **MOD. B-2899 MCA. BOBRICK** Dispensador de papel higiénico, para rollo gigante montado en superficie, fabricado en acero inoxidable con acabado satinado, equipado con cerradura de resorte, el ajo sostiene un rollo de 10" (225mm) de diámetro, ventana en la puerta que indica nivel del papel. |
| DT-01 | | **MOD. B-4262 MCA. BOBRICK** Dispensador de toallas de papel para montar en la pared, fabricado en acero inoxidable con acabado satinado, equipado con cerradura, almacenamiento capacidad para 400 toallas plegadas en C o 525 toallas de plegado múltiple de 79-97 mm de profundidad sin maquete ni adaptadores. |
| FA-01 | | **MOD. CV 91.157 MCA. VALMEX** Contracanceela para fregadero. Cuerpo de acero inoxidable, tubo de acero inoxidable, diseño cuadrado. |
| FRE-01 | | **MOD. C-211 N MCA. EB TECNICA** Tarja Clásica empotrar, acabado satinado. Doble tarja y escurridor derecho. Dimensiones generales de 144 x 54 cm con bna de 49 x 37 cm y 41 x 37cm, profundidad de 18 cm. |
| GAN-01 | | **MOD. 106 MCA. VALMEX** Gancho doble línea Clásica. Acabado cromo. |
| JAB-01 | | **MOD. B-4112 MCA. BOBRICK** Dispensador de jabón para montar a muro, fabricado en acero inoxidable con acabado satinado, dispensa jabones líquidos y en loción así como lavagemas sintéticos, ventana que indica nivel de jabón, sujeción oculta a la pared, llenado superior, capacidad de 1.2 litros, dimensiones: 180 x 335 x 95 mm. |
| LA-01 | | **MOD. CLR-01 MCA. PROYECTA** Cierre con rejilla y rebosadero para lavabo. Acabado cromo. |
| LA-02 | | **MOD. TV-016 MCA. HELVEX** Cespol para lavabo con registro de limpieza y sello hidráulico ajustable. |
| LAV-01 | | **MOD. LV LUGANO MCA. HELVEX** Color blanco, cerámica al alto brillo calidad primera (A), labio completamente plano y rectificado, calidad uniforme, con rebosadeY y cerámica larga villa. |
| LL-01 | | **MOD. TV122-1.5 MCA. HELVEX** Llave electrónica con sensor infrarrojo, automático y tiempo de activación ajustable, cromado con cromo, botón con recubrimiento antibacterial y tornillo de cierre antivandálico de 5 a 13 seg. Incluye herramienta de instalación. Consumo de agua máximo 1.8 L/min. |
| LL-02 | | **MOD. E-34 MCA. HELVEX** Monomando para fregadero, línea Nova, terminado en cromo. Incluye chapetón cubrebalaños, cartucho monomando cerámico, mangueras flexibles de 24" de largo, salida giratoria y llave de instalación. |
| MAM-01 | | **MOD. 30 ACERO INOXIDABLE MCA. SANILOCK** Fabricada en lámina de acero Inoxidable en calibre 22 con acabado externo No. 304, cubierta de plástico para protección en el traslado e instalación. |
| MIN-01 | | **MOD. MO NEGEV MCA. HELVEX** Mingitorio seco con sello mecánico que evita la salida de malos olores del desagüe, fácil instalación, incluye anclas para fijación, su operación no requiere agua. Cerámica al alto brillo, polipropileno de alta densidad, base del cartucho deslefón. Conexión a la descarga: Ø 38 mm (1.5"). |
| TAR-01 | | **MOD. CS-200-8 MCA. EB TECNICA** Tarja de acero inoxidable de sobremontar. Acero inoxidable con alta resistencia a la corrosión y acabado cromo. |
| WA-01 | | **MOD. AT-2 MCA. HELVEX** Asiento con tapa de cierre estándar, blanco, acabado brillante, protección antibacterial. |
| WC-01 | | **MOD. DRAKAR MCA. HELVEX** R.C. taza y tanque línea Drakar1, grado ecológico, descarga de 4.8 litros, terminado blanco al alto brillo, producto ahorrador, recubrimiento antibacterial. |

PROYECTO EJECUTIVO

PLANOS:
DETALLES

CROQUIS DE LOCALIZACIÓN

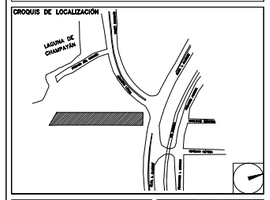


NÚMERO DEL PLANO:

NORTE:

UBICACIÓN DEL ARCHIVO:

INFONAVIT

USO ESPECÍFICO DEL PREDIO:

TIPO DE TRÁMITE:

**DATOS DEL PROPIETARIO**
NOMBRE:
CALLE: No.:
COLONIA:
DELEGACIÓN:
TELÉFONO:
FIRMA:

**DATOS DEL D.R.O**
NOMBRE:
CÉDULA PROFESIONAL:
DIRECCIÓN:
DELEGACIÓN:
TELÉFONO:
FIRMA:

**CORRESPBLE. INGENIERIAS**
NOMBRE:
CÉDULA PROFESIONAL:
DIRECCIÓN:
DELEGACIÓN:
TELÉFONO:
FIRMA:

**DATOS GENERALES**

**DATOS DEL PREDIO**
CLAVE CATASTRAL:
ÁREA: M2.
LOTE:
MEDIDA DEL FRENTE: FONDO: m
DIRECCIÓN:
CALLE: No OFICIAL.:
ENTRE LA CALLE:
Y LA CALLE:
COLONIA:
DELEGACIÓN:
DICTAMEN DE USO DE SUELO
No. DE FOLIO: FECHA:

**USO**
HABITACIONAL ☐
UNIFAMILIAR ☐
PLURIFAMILIAR (CONDOMINIO) ☐
COMERCIAL ☐
SERVICIOS ☐
INDUSTRIAL ☐

**NORMATIVIDAD**

| CONCEPTO | NORMA | PROYECTO | DIF. |
|---|---|---|---|
| ALTURA MÁXIMA PERMITIDA | | | |
| COEFICIENTE DE OCUPACIÓN DEL SUELO | | | |
| COEFICIENTE DE UTILIZACIÓN DEL SUELO | | | |
| COEFICIENTE DE ABSORCIÓN DEL SUELO | | | |
| PORCENTAJE DEL ÁREA LIBRE | | | |
| RESTRICCIÓN AL FRENTE | | | |
| CAJONES DE ESTACIONAMIENTO | | | |
| RESTRICCIONES DIC. USO DE SUELO | | | |

FIRMA:

**RIVERO BORRELL - GUTIERREZ**
**A R Q U I T E C T O S**

**SELLO**

ESCALA: 1 : 50

COTAS: METROS

CLAVE: DE-06

Este plano sustituye a los anteriores
**REVISIÓN - 00 / 9 marzo 2018**