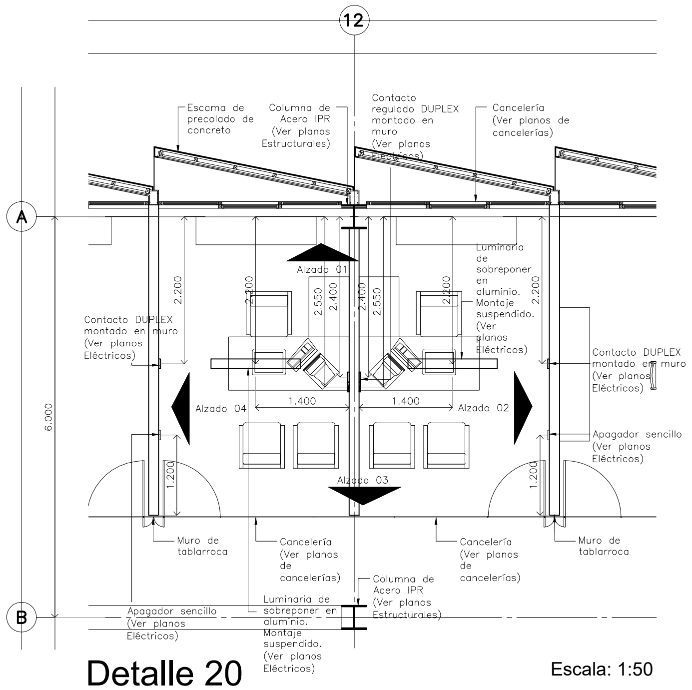


Detalle 20 Escala: 1:50

Gerente de Cartera y Cobranza, Gerente / Delegación

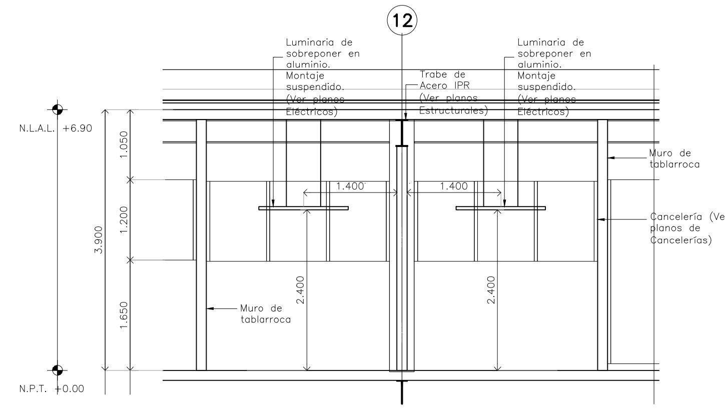


ALZADO 1 Detalle 20 Escala: 1:50

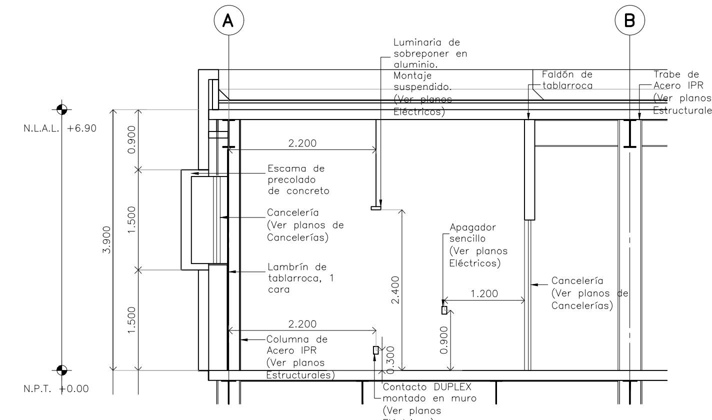


ALZADO 2 Detalle 20 Escala: 1:50

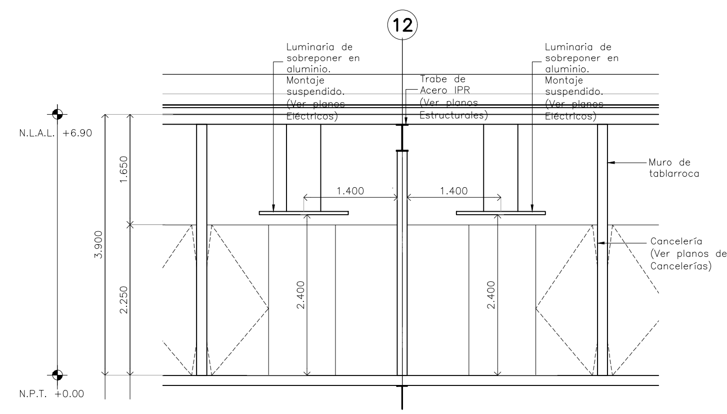


ALZADO 3 Detalle 20 Escala: 1:50

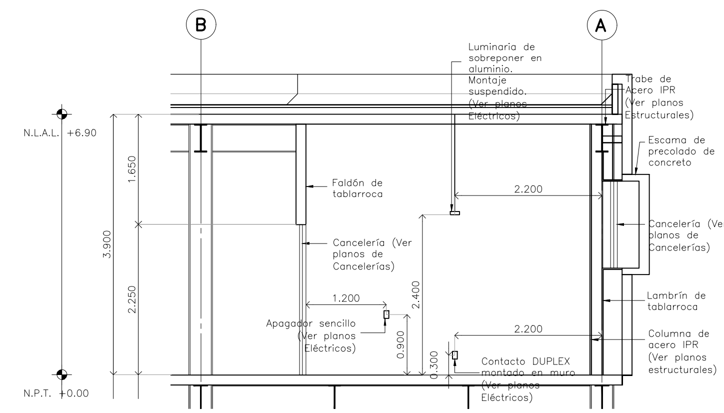


ALZADO 4 Detalle 20 Escala: 1:50

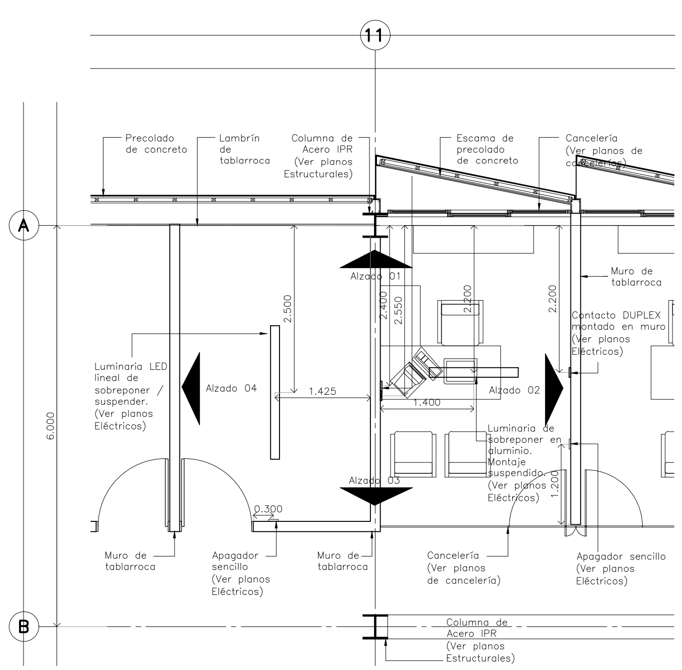


Detalle 21 Escala: 1:50

Archivo, Gerente Fiscal / Delegación

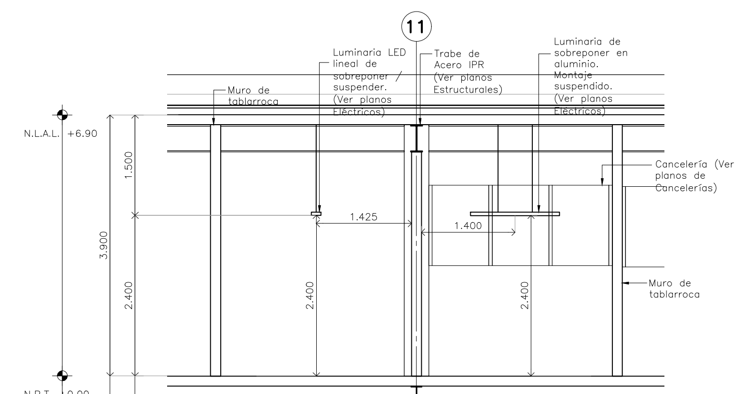


ALZADO 1 Detalle 21 Escala: 1:50

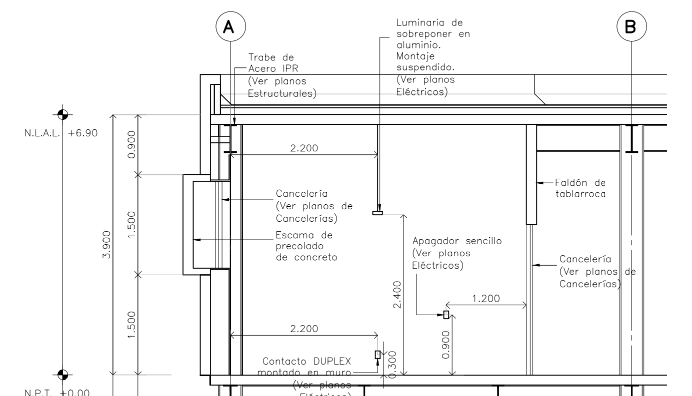


ALZADO 2 Detalle 21 Escala: 1:50

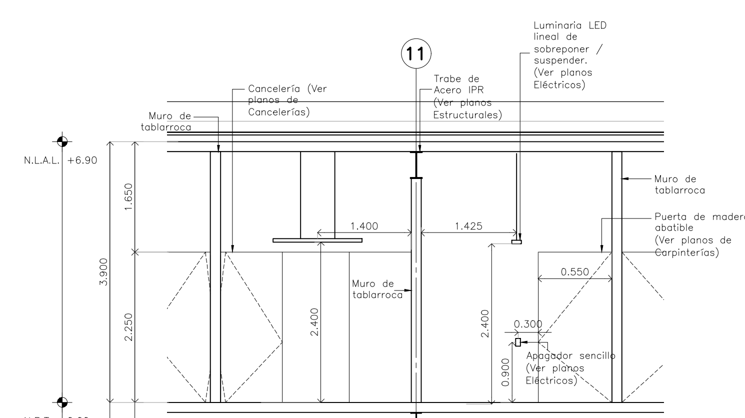


ALZADO 3 Detalle 21 Escala: 1:50

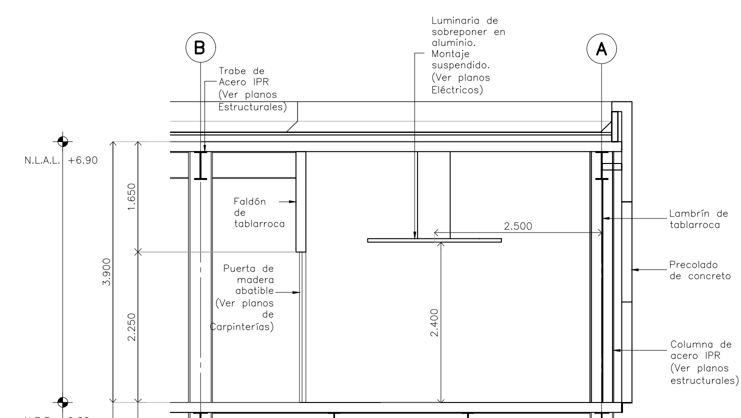


ALZADO 4 Detalle 21 Escala: 1:50

# CENTRO DE SERVICIO INFONAVIT / DEL MÉRIDA

**CALLE 39 CON LA EXTENCIÓN DE 32**
**M-204 SECC. CATASTRAL 13 NUM. 512D MÉRIDA YUCATÁN**

NOTAS GENERALES

1. LAS DIMENSIONES Y COTAS DESCRITAS EN ESTOS DIBUJOS DEBERÁN TENER PRECEDENCIA SOBRE LA ESCALA.
2. LOS CONTRATISTAS DEBERÁN VERIFICAR Y SER RESPONSABLES POR TODAS LAS DIMENSIONES Y CONDICIONES EN EL TRABAJO Y RIVERO BORRELL – GUTIÉRREZ ARQUITECTOS DEBE SER NOTIFICADA DE CUALQUIER VARIACIÓN EN LAS DIMENSIONES Y CONDICIONES INDICADAS EN CADA UNO DE LOS PLANOS.
3. LAS ESPECIFICACIONES Y DETALLES EN LA ESCALA ADECUADA DEBERÁN SER SOMETIDOS A LA APROBACIÓN POR RIVERO BORRELL – GUTIÉRREZ ARQUITECTOS PARA PROCEDER A LA FABRICACIÓN DE LOS ELEMENTOS QUE SE INDIQUEN.
4. TODAS LAS IDEAS, DISEÑOS, ACOMODOS Y PLANES INDICADOS O REPRESENTADOS EN ESTOS PLANOS PERTENECEN Y SON PROPIEDAD DE RIVERO BORRELL – GUTIÉRREZ ARQUITECTOS; Y FUERON CREADOS Y DESARROLLADOS PARA SU USO EN RELACIÓN CON EL PROYECTO ESPECIFICADO. NINGUNO DE DICHOS DISEÑOS, IDEAS, ACOMODOS Y PLANES DEBERÁN SER USADOS Y PRESENTADOS A PERSONAS, FIRMAS O COMPAÑÍAS POR NINGÚN MOTIVO CUALQUIERA QUE SEA SIN EL PERMISO ESCRITO DE RIVERO BORRELL – GUTIÉRREZ ARQUITECTOS.
5. CONSULTE LAS FECHAS Y REVISIONES SUBSECUENTES DE CADA PLANO; LOS PLANOS ARQUITECTÓNICOS RIGEN SOBRE LOS PLANOS ESTRUCTURALES, DE INSTALACIONES. ETC., EN CASO DE EXISTIR DISCREPANCIAS, SE CONSULTARÁN CON RIVERO BORRELL – GUTIÉRREZ ARQUITECTOS.
6. LAS MODIFICACIONES REALIZADAS EN EL PRESENTE PLANO CANCELAN TODOS LOS ANTERIORES.
7. TODAS LAS MEDIDAS DE PAÑOS, ÁNGULOS Y NIVELES QUE SE RELACIONEN CON LA INTERSECCIÓN DE CUALQUIER TIPO DE ELEMENTOS DEBERÁN SER VERIFICADOS EN OBRA.
8. LAS COTAS EN LOS PLANOS QUE CONTIENEN ELEMENTOS DESDOBLADOS REPRESENTAN MEDIDAS EN VERDADERA MAGNITUD, POR LO QUE NO NECESARIAMENTE COINCIDEN CON LAS COTAS EN OTROS PLANOS DONDE LOS MISMOS ELEMENTOS APARECEN EN PROYECCIÓN.

PROYECTO EJECUTIVO

PLANOS: DETALLES

CROQUIS DE LOCALIZACIÓN

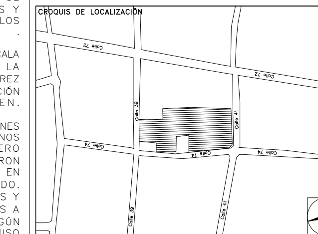


NÚMERO DEL PLANO:

NORTE:

UBICACIÓN DEL ARCHIVO:

INFONAVIT

**USO ESPECIFICO DEL PREDIO:**

**TIPO DE TRAMITE:**

**DATOS DEL PROPIETARIO**
NOMBRE:
CALLE: No.:
COLONIA:
DELEGACIÓN:
TELÉFONO:
FIRMA:

**DATOS DEL D.R.O**
NOMBRE:
CÉDULA PROFESIONAL:
DIRECCIÓN:
DELEGACIÓN:
TELÉFONO:
FIRMA:

**CORRESPBLE. INGENIERIAS**
NOMBRE:
CÉDULA PROFESIONAL:
DIRECCIÓN:
DELEGACIÓN:
TELÉFONO:
FIRMA:

FIRMA:

**DATOS GENERALES**

**DATOS DEL PREDIO**
CLAVE CATASTRAL:
ÁREA: M2.
LOTE:
MEDIDA DEL FRENTE: FONDO: m
DIRECCIÓN:
CALLE: No OFICIAL.:
ENTRE LA CALLE:
Y LA CALLE:
COLONIA:
DELEGACIÓN:
DICTAMEN DE USO DE SUELO
No. DE FOLIO: FECHA:

**USO**
HABITACIONAL ☐
UNIFAMILIAR ☐
PLURIFAMILIAR (CONDOMINIO) ☐
COMERCIAL ☐
SERVICIOS ☐
INDUSTRIAL ☐

**NORMATIVIDAD**

| CONCEPTO | NORMA | PROYECTO | DIF. |
|---|---|---|---|
| ALTURA MÁXIMA PERMITIDA | | | |
| COEFICIENTE DE OCUPACIÓN DEL SUELO | | | |
| COEFICIENTE DE UTILIZACIÓN DEL SUELO | | | |
| COEFICIENTE DE ABSORCIÓN DEL SUELO | | | |
| PORCENTAJE DEL ÁREA LIBRE | | | |
| RESTRICCIÓN AL FRENTE | | | |
| CAJONES DE ESTACIONAMIENTO | | | |
| RESTRICCIONES DIC. USO DE SUELO | | | |

**RIVERO BORRELL - GUTIERREZ**
**A R Q U I T E C T O S**

**SELLO**

ESCALA: 1 : 50

COTAS: METROS

CLAVE: DE-13

Este plano sustituye a los anteriores

**REVISIÓN - 00 / 2 marzo 2018**