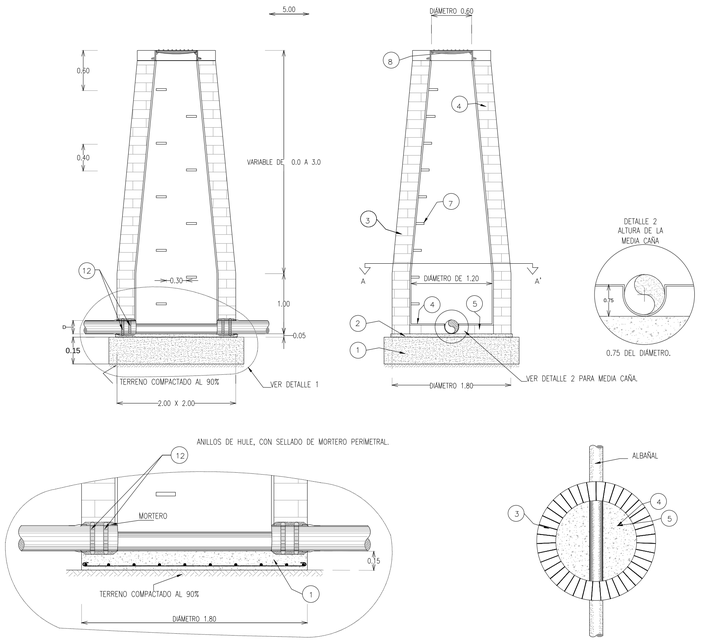


DETALLE-01
POZO DE VISITA
S/ESC

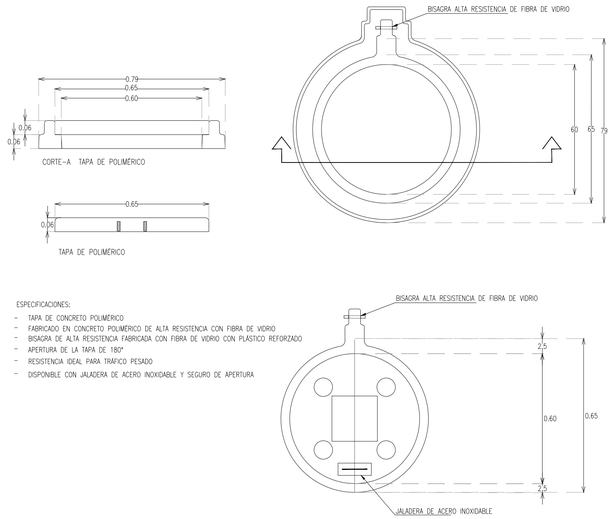


ESPECIFICACIONES:

- TAPA DE CONCRETO POLIMÉRICO
- FABRICADO EN CONCRETO POLIMÉRICO DE ALTA RESISTENCIA CON FIBRA DE VIDRIO
- BISAGRA DE ALTA RESISTENCIA FABRICADA CON FIBRA DE VIDRIO CON PLÁSTICO REFORZADO
- APERTURA DE LA TAPA DE 180°
- RESISTENCIA IDEAL PARA TRÁFICO PESADO
- DISPONIBLE CON JALADERA DE ACERO INOXIDABLE Y SEGURO DE APERTURA

DETALLE-02
TIPO DE TAPA POZO DE VISITA
S/ESC

DETALLE TIPO DE TAPA DE POZO DE VISITA
ESC: S/ESC.

| No. | ESPECIFICACIONES PARA LOS POZOS DE VISITA CON MURO DE TABIQUE |
|---|---|
| 1 | LOSA DE CONCRETO ARMADO F´C= 200 KG/CM² DE 15 CM DE ESPESOR CON VARILLA DEL #3 @20CM O MALLA ELECTROSOLDADA 6-6 - 10/10 (SÓLO EN LECHO INFERIOR). |
| 2 | PLANTILLA DE CONCRETO F´C= 100 KG/CM² DE 5 CMS. DE ESPESOR (PARA EL CASO DE LA MAMPOSTERIA). |
| 3 | MURO DE TABIQUE O TABICÓN DE 28 CMS. DE ESPESOR, JUNTEADO CON MORTERO-CEMENTO-ARENA 1:3 |
| 4 | APLANADO CEMENTO-CAL-ARENA EN PROPORCIÓN 1:2:8 ACABADO PULIDO DE 1.5 CMS. DE ESPESOR. |
| 5 | MESETA PARA MEDIA CAÑA DE TABIQUE O TABICON ASENTADA CON MORTERO-CEMENTO-ARENA 1:3 Y APLANADO CEMENTO-CAL-ARENA EN PROPORCIÓN 1:2:8 ACABADO PULIDO DE 1.5 CMS. DE ESPESOR EN LA PARTE SUPERIOR. LA MEDIA CAÑA DEBE SER DE 0.75 EL DIÁMETRO DE LA TUBERIA. |
| 6 | MEDIA CAÑA DE CONCRETO F´C= 100 KG/CM² PARA EL CASO DE CAIDA LIBRE, ACABADO PULIDO. LA MEDIA CAÑA DEBE SER DE 0.75 EL DIÁMETRO DE LA TUBERIA. |
| 7 | ESCALONES MARINOS DE PROLIPROPILENO SOBRE VARILLA DE ACERO CORRUGADO DE 12MM DE DIAMETRO CON ALA LATERAL, SUPERFICIE DE APOYO ANTIDERRAPANTE, TOPE PARA AJUSTAR A PARED, COLOCADO A PARTIR DE LOS PRIMEROS 60CM Ø40CM DE SEPARACIÓN. |
| 8 | TAPA Y BROCAL DE CONCRETO POLIMERICO ASENTADA CON CONCRETO F´C=250KG/CM². |
| 9 | RELLENO COMPACTADO DE TEPETATE PARA "ARROPAR" TUBERIA DE CAIDA ADOSADA. |
| 10 | TAPA DE CONCRETO DE F´C= 100 KG/CM² DE 7 CM DE ESPESOR DE 10 CM ADICIONALES AL DIÁMETRO DE LA TUBERIA. |
| 11 | CONCRETO F´C= 100 KG/CM² DE 5 CM DE ESPESOR Y 15 CM DE BASE PARA RECIBIR EL CODO DE LA CAIDA ADOSADA. |
| 12 | DOS ANILLOS DE HULE SIMILARES A LOS DE LA TUBERIA DE JUNTA HERMÉTICA O DE PVC Y MORTERO CEMENTO-ARENA 1:5 PARA SELLAR Y EMBOQUILLAR LA TUBERIA. |
| | NOTAS: A).- EN CASO DE QUE LOS POZOS DE VISITA QUEDEN A UN NIVEL MÁS ALTO QUE LA RASANTE (POR FALTAR CAPAS DE TERRACERÍA), DEBERÁN DE APLANARSE EXTERIORMENTE. B).- EL ÁNGULO PARA EL CASO EN QUE SE CRUCEN DOS LÍNEAS DE ATARJEAS Ó COLECTOR, DEBERÁ SER DE 90° Ó MENOR EN EL SENTIDO DEL ESCURRIMIENTO, SEGÚN EL SIGUIENTE CROQUIS. |

| SEPARACIÓN MÁXIMA ENTRE POZOS DE VISITA | |
|---|---|
| DIÁMETRO DE LAS TUBERÍAS | SEPARACIÓN MÁXIMA DE POZOS DE VISITA |
| DE 20 cms. A 61 cms. | 60 mts. |
| DE 76 cms. A 122 cms. | 125 mts. |

NOTA: DIAMETRO INTERIOR DE LOS POZOS DE VISITA:

60 CM. EN LA PARTE SUPERIOR.
120 CM. EN LA PARTE INFERIOR PARA TUBERIAS CON DIAMETRO DE HASTA 61 CM.
150 CM. EN LA PARTE INFERIOR PARA TUBERIAS CON DIAMETRO DE 76 A 107 CM.

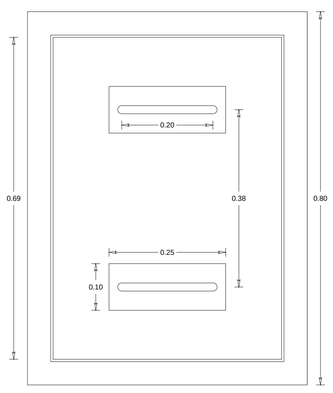


DETALLE 03 A -TIPO DE REGISTRO
VISTA DE PLANTA

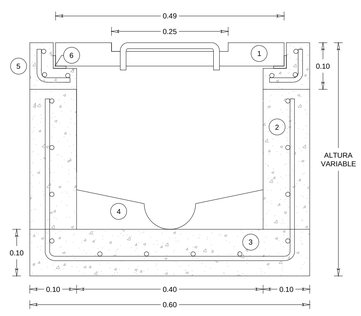


DETALLE 03 B - TIPO DE REGISTRO
VISTA LATERAL
ESC: S/ESC.

| | |
|---|---|
| 1 | LOSA TAPA DE CONCRETO F´C = 200 kg/cm² DE 5cm DE ESPESOR, ARMADA CON VARILLADEL #3 @10cm EN AMBOS SENTIDOS EN UN SOLO LECHO. CON DOS JALADERAS DE FIERRO REDONDO DE Ø1/2" EN SECCIÓN C DE 10 x 20 cm, CON TUERCA Y CONTRATUERCA PARA LEVANTAR LA TAPA. |
| 2 | MURO DE CONCRETO F´C = 200 kg/cm² DE 10cm DE ESPESOR, ARMADA CON VARILLA DEL #3 @10cm EN AMBOS SENTIDOS. |
| 3 | LOSA DE CONCRETO F´C = 200 kg/cm² DE 10cm DE ESPESOR, ARMADA CON VARILLA DEL #3 @10cm EN AMBOS SENTIDOS. |
| 4 | MEDIA CAÑA DE CONCRETO F´C = 100 kg/cm² PARA EL CASO DE CAIDA LIBRE, ACABADO PULIDO, LA MEDIA CAÑA DEBE TENER UN DIAMETRO DE ACUERDO A TUBERIA EMPLEADA. |
| 5 | CADENA DE CONCRETO F´C = 200 kg/cm² DE 10cm DE PERALTE, ARMADA CON 3 VARILLAS DEL #3 Y ESTRIBOS DEL #2 @5cm. |
| 6 | MARCO Y CONTRAMARCO DE ANGULO ANCLADOS EN LA CADENA Y TAPA DE CONCRETO RESPECTIVAMENTE. |

# CENTRO DE SERVICIO INFONAVIT / DEL MÉRIDA

## CALLE 39 CON LA EXTENSIÓN DE 32
## M-204 SECC. CATASTRAL 13 NUM. 512D MÉRIDA YUCATÁN

NOTAS

1. LA UBICACION DEL COLECTOR MARGINAL SE TENDRA QUE CONFIRMAR DE ACUERDO A LA FACTIBILIDAD.
2. TODAS LAS INSTALACIONES DE DRENAJE DE AGUAS NEGRAS, DEBERAN SOMETERSE A UNA PRUEBA HIDROSTÁTICA DE 10 m.c.a. (1 kg/cm²) DURANTE UN TIEMPO MÍNIMO DE 2 HORAS, ADEMÁS DE QUE DICHA PRUEBA SE REALIZARA POR SECCIONES Y ANTES DE TERMINARSE MUROS Y PISOS, PERO ASEGURANDO LA CORRECTA UNIÓN DE TODAS LAS CONEXIONES DE ACUERDO A LA NORMA: NOM-001-CONAGUA-2009.
3. LAS PUNTAS DE LA TUBERÍA INSTALADA DEBERÁN SER TAPADAS PROVISIONALMENTE, PARA EVITAR LA ENTRADA DE BASURA.
4. ANTES DE COLOCAR LOS ELEMENTOS ESTRUCTURALES DE CONCRETO: MUROS, TRABES Y LOSAS, DEBERÁ DE PREVENIRSE LA PREPARACIÓN PARA PASOS DE TUBERÍA DEJANDO UNA CAMISA DE TUBERÍA DE PVC, DE UN DIÁMETRO MAYOR AL DIÁMETRO DEL PROYECTO, DEBIENDOSE RESPETAR DIÁMETROS, POSICIÓN EN PLANTA Y ELEVACIÓN.
5. CUALQUIER INTERFERENCIA QUE SE TENGA CON LA INSTALACIÓN PROYECTADA, CON LAS OTRAS INSTALACIONES DEBERÁ DE RESOLVERSE CON LA COORDINACIÓN Y APROBACIÓN DE LA SUPERVISIÓN PARA SU CORRECTA Y ADECUADA COLOCACIÓN POR PARTE DEL CONTRATISTA.

SIMBOLOGIA

- CODO 90°
- CODO 45°
- YEE REDUCCIÓN
- COLADERA
- DIRECCIÓN DE FLUJO
- TUBERIA DE VENTILACIÓN
- REGISTRO
- CODO 90° SALIDA LAT.
- YEE SENCILLA
- TAPON REGISTRO
- TUBERÍA
- LINEA DE CENTRO
- TAPA TEGISTRO
- POZO DE VISITA

NOMENCLATURA

B.A.N. - BAJANTE DE AGUAS NEGRAS
T.R. - TAPON REGISTRO
Ø - DIAMETRO
○ - SUBE TUBERIA DE VENTILACION
T.V.A. - TUBERIA DE VENTILACION A AZOTEA

XXX-XX-XXX
- DIAMETRO DE EN MILIMETROS.
- PENDIENTE EN MILESIMAS.
- LONGITUD EN METROS.

XXX/XX
- DIAMETRO DE EN MILIMETROS.
- LONGITUD EN METROS.

EQUIVALENCIAS ( PENDIENTES )

5 - 0.5%
10 - 1.0%
20 - 2.0%

PROYECTO EJECUTIVO
INSTALACIÓN SANITARIA

CROQUIS DE LOCALIZACIÓN

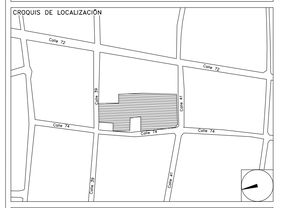


DRENAJE SANITARIO
DETALLES CONEXIONES

NUMERO DEL PLANO: ME-E-PL-HS-005-00 B
NORTE:
FECHA: 00-00-00
ACOTACION: MTS
ESCALA: S/ESC
UBICACION DEL ARCHIVO:

INFONAVIT

USO ESPECIFICO DEL PREDIO:

TIPO DE TRAMITE:

## DATOS GENERALES

### DATOS DEL PROPIETARIO
NOMBRE:
CALLE: No.:
COLONIA:
DELEGACION:
TELEFONO:
FIRMA:

### DATOS DEL D.R.O
NOMBRE: XX
CEDULA PROFESIONAL: XX
DIRECCIÓN: XX
DELEGACION: XX
TELEFONO: XX
FIRMA:

### CORRESPBLE. INGENIERIAS
NOMBRE: XX
CEDULA PROFESIONAL: XX
DIRECCIÓN: XX
DELEGACION: XX
TELEFONO: XX
FIRMA:

### DATOS DEL D.R.O
NOMBRE: ..
CEDULA PROFESIONAL: ..
DIRECCIÓN: .. COL.
DELEGACION:
TELEFONO:
FIRMA:

### DATOS DEL PREDIO
CLAVE CATASTRAL: AREA: M2. LOTE:
CONDOMINIO: MEDIDA DEL FRENTE: FONDO: m
DIRECCION:
CALLE: No OFICIAL.:
ENTRE LA CALLE:
Y LA CALLE:
COLONIA:
DELEGACION:
DICTAMEN DE USO DE SUELO
No. DE FOLIO: FECHA:

### USO
- HABITACIONAL ☐
- UNIFAMILIAR ☐
- PLURIFAMILIAR (CONDOMINIO) ☐
- COMERCIAL ☐
- SERVICIOS ☐
- INDUSTRIAL ☐

### NORMATIVIDAD

| CONCEPTO | NORMA | PROYECTO | DIF. |
|---|---|---|---|
| ALTURA MAXIMA PERMITIDA | | | |
| COEFICIENTE DE OCUPACION DEL SUELO | | | |
| COEFICIENTE DE UTILIZACION DEL SUELO | | | |
| COEFICIENTE DE ABSORCIÓN DEL SUELO | | | |
| PORCENTAJE DEL AREA LIBRE | | | |
| RESTRICCION AL FRENTE | | | |
| CAJONES DE ESTACIONAMIENTO | | | |
| RESTRICCIONES DIC. USO DE SUELO | | | |
| | | | |
| | | | |
| | | | |
| | | | |

RIVERO BORRELL - GUTIERREZ
A R Q U I T E C T O S
ingenor

### DATOS DE LA CONSTRUCCION

| CONCEPTO | A. CONSTRUIDA | OBRA NUEVA | REGULARIZACION | LICENCIA ANTERIOR. | | |
|---|---|---|---|---|---|---|
| | | | | No. LIC | FECHA | METROS |
| SOTANO | | | | | | |
| PLANTA BAJA | | | | | | |
| 1er NIVEL | | | | | | |
| MEZZANINE | | | | | | |
| 2do. NIVEL | | | | | | |
| 3er NIVEL | | | | | | |
| VOLADOS | | | | | | |
| ESTACIONAMIENTO | | | | | | |
| OTROS | | | | | | |
| TOTAL DE M² | | | | | | |
| BARDEO ML | | | | | | |
| ALINEAMIENTO ML | | | | | | |
| DEMOLICION | | | | | | |

SELLO

ESCALA: S/ESC

COTAS: METROS

CLAVE: HS-05 B

SELLO

Este plano sustituye a los anteriores

REVISIÓN - 00 2 marzo 2018

PLANO APTO PARA CONSTRUCCION