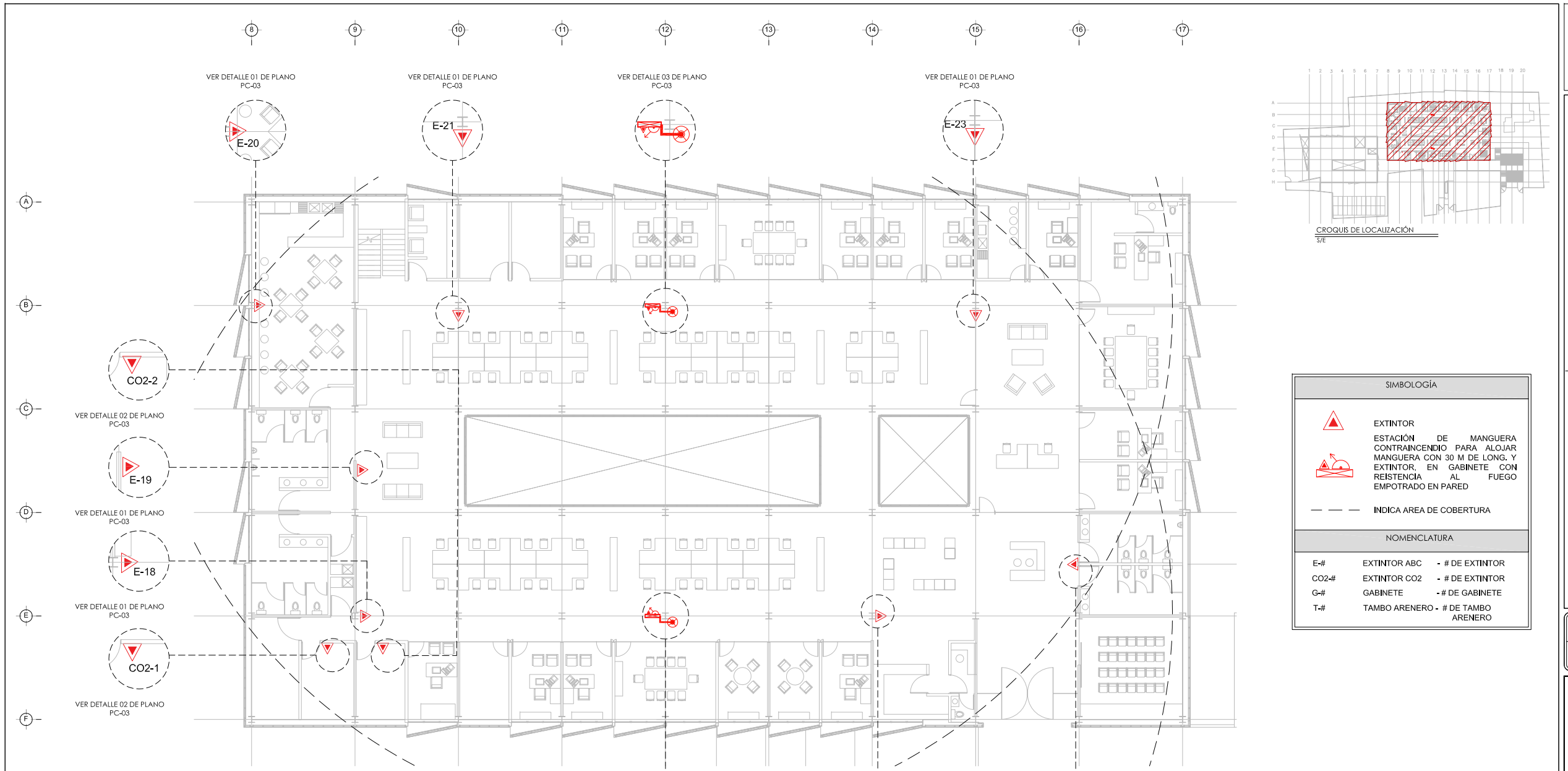

NIVEL 3.00 - INSTALACIÓN DE PROTECCIÓN CONTRA INCENDIO

ESC. 1:125

CROQUIS DE LOCALIZACIÓN

S/E

NOTAS GENERALES

HIDRANTES:
SALIDAS DE DESCARGA, LOS CUALES DEBEN ESTAR CONECTADOS MEDIANTE UNA VALVULA ANGULAR A UN TRAMO DE MANGUERA CON SU CHIFLON DE DESCARGA, ESTANDO CONTENIDOS ESTOS ELEMENTOS DENTRO DE UN GABINETE METALICO.

GABINETE DE PROTECCION CONTRA INCENDIO:
CONJUNTO FORMADO POR EL GABINETE METALICO, LA VALVULA ANGULAR DE SECCIONAMIENTO, EL PORTAMANGUERA, LA MANGUERA CON SU CHIFLON Y UN EXTINTOR.

MANGUERA:
LA MANGUERA DEBE SER DE MATERIAL 100% SINTETICO, CON RECUBRIMIENTO INTERIOR DE NEOPRENO A PRUEBA DE ACIDOS, ALCALIS, GASOLINA, HONGOS, ETC. TAMBIEN DEBERA SER A PRUEBA DE TORCEDURAS Y CON EXPANSION LONGITUDINAL Y SECCIONAL MINIMA. EL DIAMETRO SERA DE 38 MM. Y UNA LONGITUD DE 30.00 MTS.

CHIFLONES:
DEBE TENER UN CHIFLON TIPO NIEBLA DE TRES PASOS DE 38 MM. DE DIAMETRO, DEBEN ESTAR CONSTRUIDOS DE BRONCE Y PLASTICO, CON ROSCA HEMBRA EN LA ENTRADA.

EXTINTOR:
SERA DEL TIPO ABC, CON CAPACIDAD DE 9 KG. DE POLVO QUIMICO.

TOMA SIAMESA:
LA TOMA SIAMESA SERA DE LATON TOTALMENTE CROMADA, CON DOS SALIDAS DE 64 MM., AMBAS CON TAPON Y CADENA, CON SALIDA DE 100 MM., ROSCA ESPECIAL PARA USO DEL CUERPO DE BOMBEROS, CON PLACA DE INSCRIPCION Y CON LLAVE DE CUADRO DE 19 MM. INMEDIATAMENTE SE COLOCARA UNA VALVULA DE NO RETROCESO TIPO CHECK.

TAMBO ARENERO:
DEBERA CONTAR CON UNA PALA REDONDA DE MANGO CLASICO Y TEER UNA CAPACIDAD DE 200LTS.

1.- DIMENSIONES EN METROS.
2.- ELEVACIONES EN METROS.
3.- EL GABINETE DE LA ESTACIÓN DE MANGUERA DEBERÁ ALOJAR
4.- EL EXTINTOR ADYACENTE.

XXX - XX - XX
- ESPECIFICACIÓN DE TUBERÍA
- IDENTIFICACIÓN DEL FLUIDO
- DIÁMETRO NÓMINAL

NOMENCLATURA:

PCI - SISTEMA CONTRA INCENDIO
AC - TERMOPLÁSTICO (POLICLORURO DE VINILO CLORADO)
Ø - DIÁMETRO
SP - SPRINKLERS EN MURO
G - GABINETE

SIMBOLOGÍA	
	EXTINTOR
	ESTACIÓN DE MANGUERA CONTRAINCENDIO PARA ALOJAR MANGUERA CON 30 M DE LONG. Y EXTINTOR, EN GABINETE CON REISTENCIA AL FUEGO EMPOTRADO EN PARED
— — —	INDICA AREA DE COBERTURA

NOMENCLATURA		
E-#	EXTINTOR ABC	- # DE EXTINTOR
CO2-#	EXTINTOR CO2	- # DE EXTINTOR
G-#	GABINETE	- # DE GABINETE
T-#	TAMBO ARENERO	- # DE TAMBO ARENERO

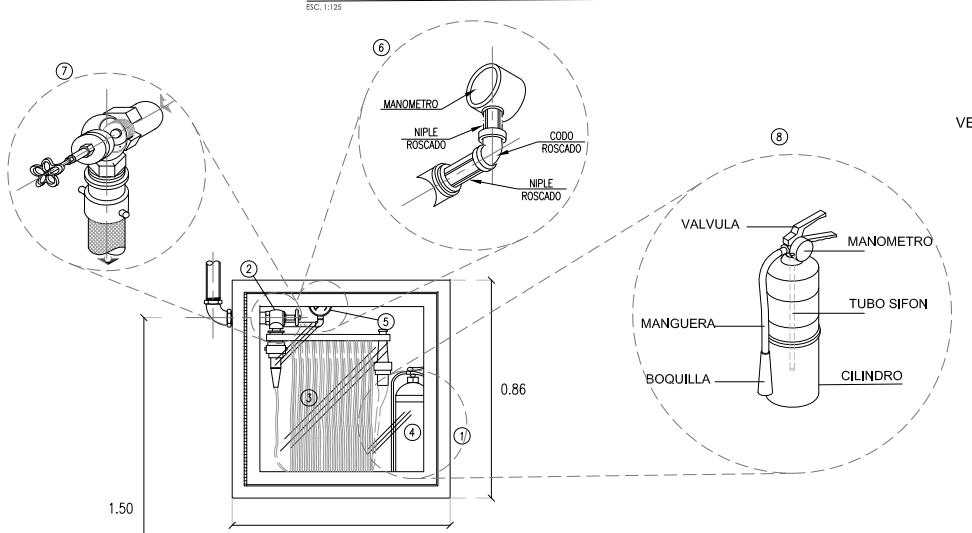

① GABINETE PCI SERIE-1400 MARCA POTTER ROEMER
② VALVULA ANGULAR DE 1½"
③ MANGUERA DE 1½" POR 30 METROS
④ EXTINTOR TIPO ABC DE 90Kg
⑤ MANOMETRO
⑥ DETALLE MANOMETRO
⑦ DETALLE VALVULA
⑦ DETALLE DE EXTINTOR

D03 - DETALLE DE GABINETE

SIN ESCALA

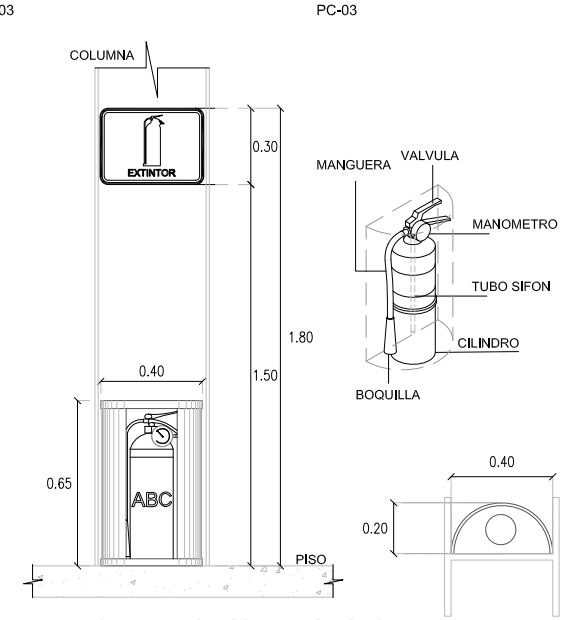

D01- DETALLE DE INSTALACION DE EXTINTOR TIPO ABC

SIN ESCALA

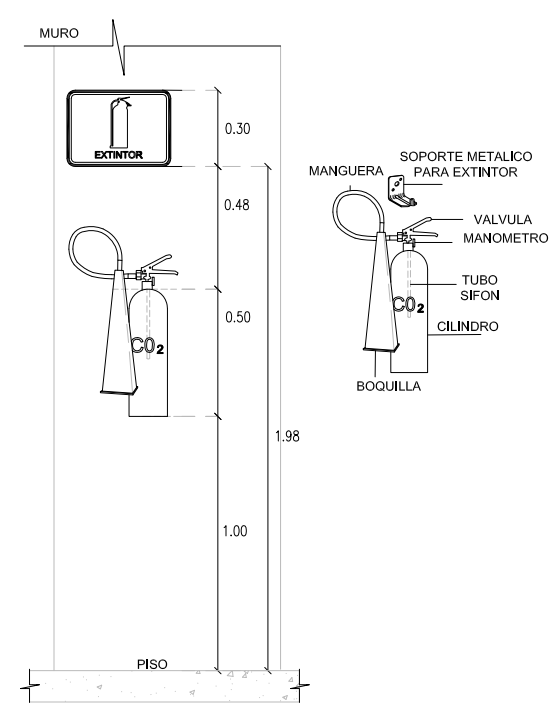

D02-DETALLE DE INSTALACION DE EXTINTOR TIPO CO2

SIN ESCALA

PLANO APTO PARA CONSTRUCCION

CENTRO DE SERVICIO INFONAVIT / DEL MÉRIDA

CALLE 39 CON LA EXTENSIÓN DE 32
M-204 SECC. CATASTRAL 13 NUM. 512D MÉRIDA YUCATÁN

PROYECTO EJECUTIVO
INSTALACIÓN PCI

CROQUIS DE LOCALIZACIÓN

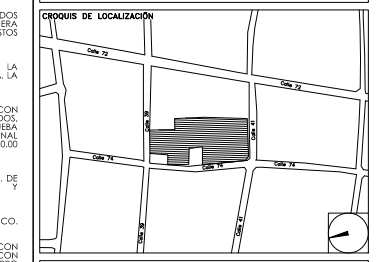

DISTRIBUCION DE EXTINTORES
PLANTA ALTA DELEGACIÓN

NUMERO DEL PLANO: ME-E-PL-PCI-003-00

NORTE:

FECHA: 00-00-00 | ACOTACION: MTS | ESCALA: 1:125

UBICACION DEL ARCHIVO:

INFONAVIT

USO ESPECIFICO DEL PREDIO:

TIPO DE TRAMITE:

DATOS DEL PROPIETARIO
NOMBRE:
CALLE: No.:
COLONIA:
DELEGACION:
TELEFONO:
FIRMA:

DATOS DEL D.R.O
NOMBRE: XX
CEDULA PROFESIONAL: XX
DIRECCION: XX
DELEGACION: XX
TELEFONO: XX
FIRMA:

CORRESPBLE. INGENIERIAS
NOMBRE: XX
CEDULA PROFESIONAL: XX
DIRECCION: XX
DELEGACION: XX
TELEFONO: XX
FIRMA:

DATOS DEL D.R.O
NOMBRE: ..
CEDULA PROFESIONAL: ..
DIRECCIÓN: .. COL.
DELEGACION:
TELEFONO:
FIRMA:

DATOS GENERALES

DATOS DEL PREDIO	USO
CLAVE CATASTRAL: AREA: M2. LOTE:	HABITACIONAL ☐
CONDOMINIO:	UNIFAMILIAR ☐
MEDIDA DEL FRENTE: FONDO: m	PLURIFAMILIAR (CONDOMINIO) ☐
DIRECCION:	COMERCIAL ☐
CALLE: No OFICIAL.:	SERVICIOS ☐
ENTRE LA CALLE:	INDUSTRIAL ☐
Y LA CALLE:	
COLONIA:	
DELEGACION:	
DICTAMEN DE USO DE SUELO	
No. DE FOLIO: FECHA:	

NORMATIVIDAD

CONCEPTO	NORMA	PROYECTO	DIF.
ALTURA MAXIMA PERMITIDA			
COEFICIENTE DE OCUPACION DEL SUELO			
COEFICIENTE DE UTILIZACION DEL SUELO			
COEFICIENTE DE ABSORCIÓN DEL SUELO			
PORCENTAJE DEL AREA LIBRE			
RESTRICCION AL FRENTE			
CAJONES DE ESTACIONAMIENTO			
RESTRICCIONES DIC. USO DE SUELO			

RIVERO BORRELL - GUTIERREZ
A R Q U I T E C T O S

ingenor

DATOS DE LA CONSTRUCCION

CONCEPTO	A. CONSTRUIDA	OBRA NUEVA	REGULARIZACIÓN	LICENCIA ANTERIOR. No. LIC	FECHA	METROS
SOTANO						
PLANTA BAJA						
1er NIVEL						
MEZZANINE						
2do. NIVEL						
3er NIVEL						
VOLADOS						
ESTACIONAMIENTO						
OTROS						
TOTAL DE M²						
BARDEO ML						
ALINEAMIENTO ML						
DEMOLICION						

SELLO

ESCALA: 1:125

COTAS: METROS

CLAVE: PC-03

SELLO

Este plano sustituye a los anteriores

REVISIÓN - 00 2 marzo 2018