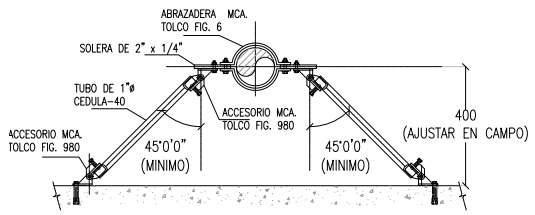


D03- DETALLE DE SOPORTE ANTISISMICO DE 4 VIAS

SIN ESCALA

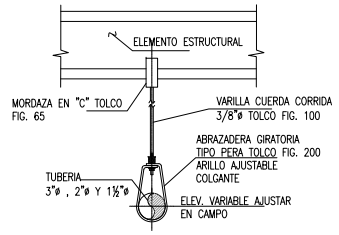


D04-DETALLE DE SOPORTE TIPO PERA

SIN ESCALA

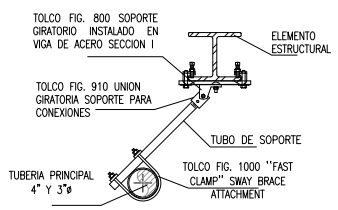


D05-DETALLE DE SOPORTE ANTISISMICO TRANSVERSAL

SIN ESCALA

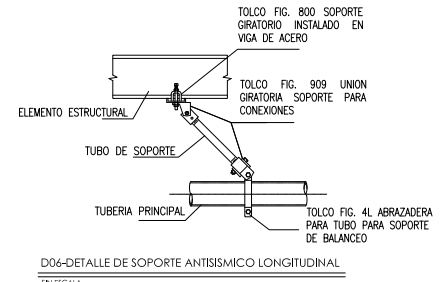


D06-DETALLE DE SOPORTE ANTISISMICO LONGITUDINAL

SIN ESCALA

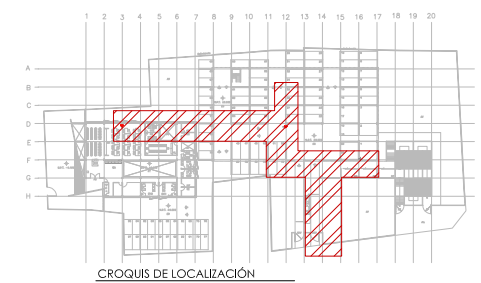

CROQUIS DE LOCALIZACIÓN

S/E

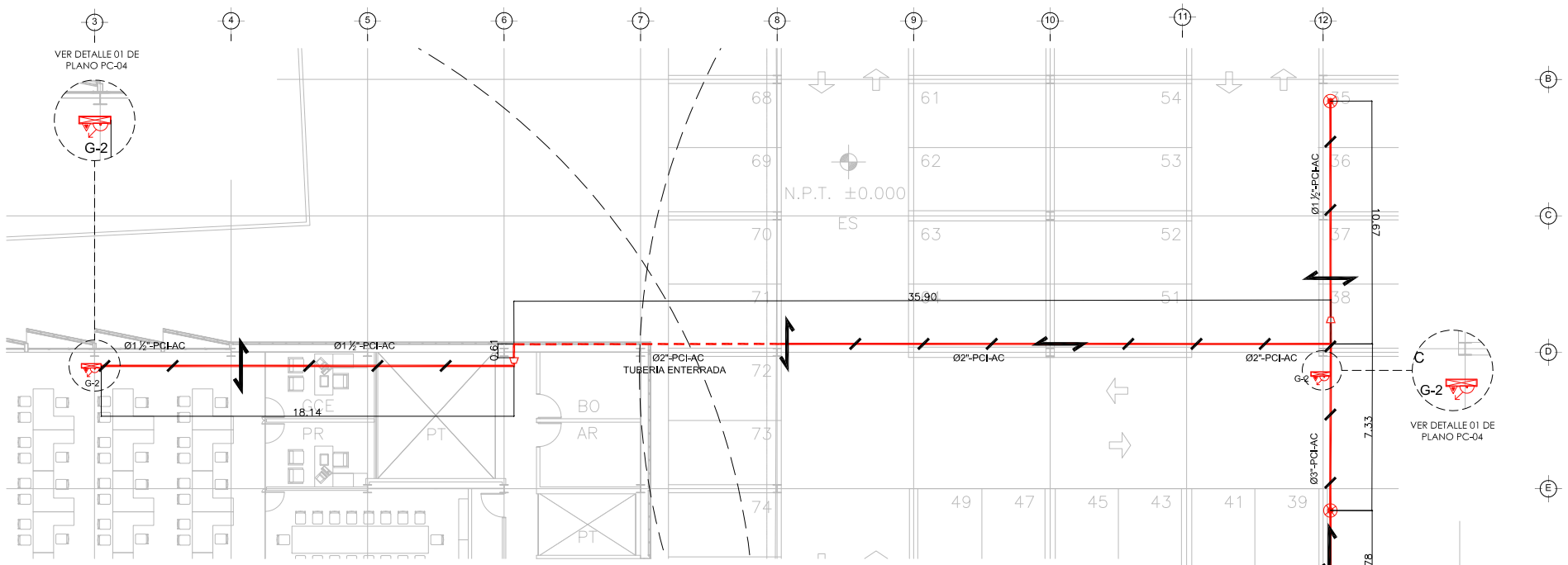


COBERTURA Y TRAYECTORIA DE TUBERIA-NIVEL 0.00 -SISTEMA DE PROTECCION CONTRA INCENDIOS

ESCALA 1:125

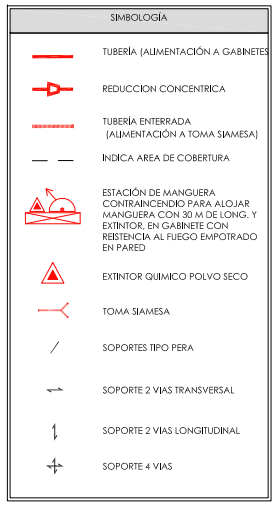


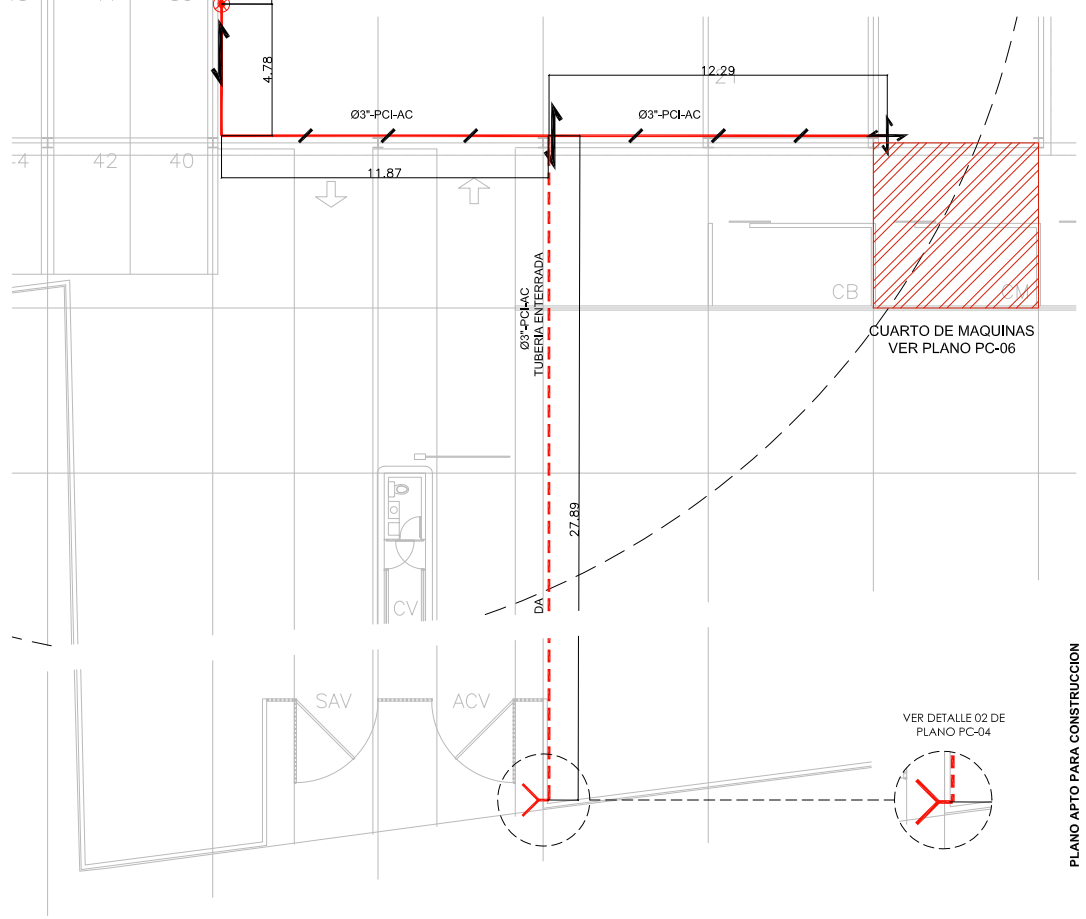


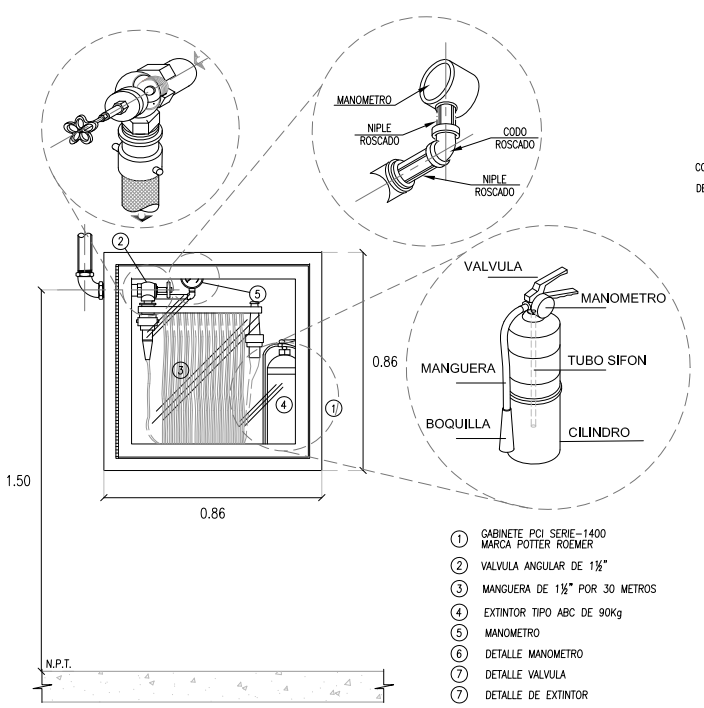


1. GABINETE PCI SERIE-1400 MARCA POTTER ROEMER
2. VALVULA ANGULAR DE 1½"
3. MANGUERA DE 1½" POR 30 METROS
4. EXTINTOR TIPO ABC DE 90Kg
5. MANOMETRO
6. DETALLE MANOMETRO
7. DETALLE VALVULA
7. DETALLE DE EXTINTOR

D01 - DETALLE DE GABINETE

SIN ESCALA

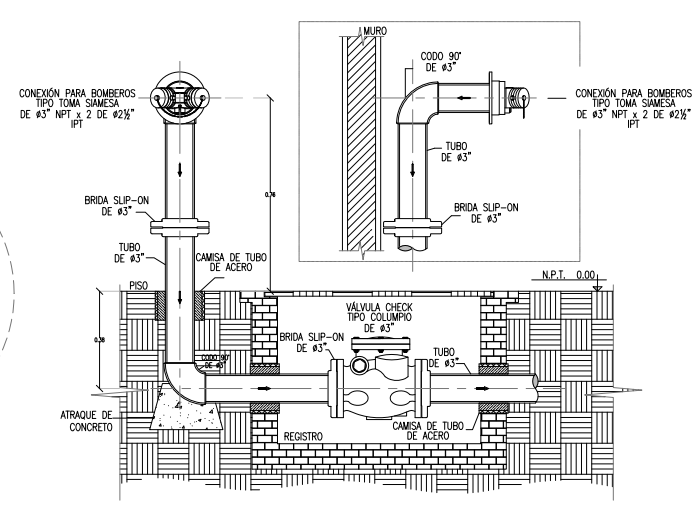


D02-DETALLE DE TOMA SIAMESA

SIN ESCALA

# CENTRO DE SERVICIO INFONAVIT / DEL MÉRIDA

## CALLE 39 CON LA EXTENSIÓN DE 32
## M-204 SECC. CATASTRAL 13 NUM. 512D MÉRIDA YUCATÁN

NOTAS GENERALES

HIDRANTES:
SALIDAS DE DESCARGA, LOS CUALES DEBEN ESTAR CONECTADOS MEDIANTE UNA VALVULA ANGULAR A UN TRAMO DE MANGUERA CON SU CHIFLON DE DESCARGA ESTANDO CONTENIDOS ESTOS ELEMENTOS DENTRO DE UN GABINETE METALICO.

GABINETE DE PROTECCION CONTRA INCENDIO:
CONJUNTO FORMADO POR EL GABINETE METALICO, LA VALVULA ANGULAR DE SECCIONAMIENTO, EL PORTAMANGUERA, LA MANGUERA CON SU CHIFLON Y UN EXTINTOR.

MANGUERA:
LA MANGUERA DEBE SER DE MATERIAL 100% SINTETICO, CON RECUBRIMIENTO INTERIOR DE NEOPRENO A PRUEBA DE ACEIDOS, ALCALIS, GASOLINA, HONGOS, ETC. TAMBIEN DEBERA SER A PRUEBA DE TORCEDURAS Y CON EXPANSION LONGITUDINAL Y SECCIONAL MINIMA. EL DIAMETRO SERA DE 38 MM. Y UNA LONGITUD DE 30.00 MTS.

CHIFLONES:
DEBE TENER UN CHIFLON TIPO NIEBLA DE TRES PASOS DE 38 MM. DE DIAMETRO. DEBEN ESTAR CONSTRUIDOS DE BRONCE Y PLASTICO, CON ROSCA HEMBRA EN LA ENTRADA.

EXTINTOR:
SERA DEL TIPO ABC, CON CAPACIDAD DE 9 KG. DE POLVO QUIMICO.

TOMA SIAMESA:
LA TOMA SIAMESA SERA DE LATON TOTALMENTE CROMADA, CON DOS SALIDAS DE 64 MM., AMBAS CON TAPON Y CADENA, CON SALIDA DE 100 MM. ROSCA ESPECIAL PARA USO DEL CUERPO DE BOMBEROS, CON PLACA DE INSCRIPCION Y CON LLAVE DE CUADRO DE 19 MM. INMEDIATAMENTE SE COLOCARA UNA VALVULA DE NO RETROCESO TIPO CHECK.

TAMBO ARENERO:
DEBERA CONTAR CON UNA PALA REDONDA DE MANGO CLASICO Y TEER UNA CAPACIDAD DE 200LTS.

1.- DIMENSIONES EN METROS.
2.- ELEVACIONES EN METROS.
3.- EL GABINETE DE LA ESTACIÓN DE MANGUERA DEBERÁ ALOJAR
4.- EL EXTINTOR ADYACENTE.

XXX - XX - XX
- ESPECIFICACIÓN DE TUBERÍA
- IDENTIFICACIÓN DEL FLUIDO
- DIÁMETRO NÓMINAL

NOMENCLATURA:

PCI - SISTEMA CONTRA INCENDIO
AC - TERMOPLÁSTICO (POLICLORURO DE VINILO CLORADO)
Ø - DIÁMETRO
SP - SPRINKLERS EN MURO
G - GABINETE

# PROYECTO EJECUTIVO INSTALACIÓN PCI

CROQUIS DE LOCALIZACIÓN

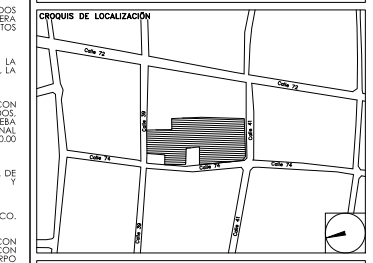


DISTRIBUCION DE TUBERIA
PLANTA DE ESTACIONAMIENTO

| NUMERO DEL PLANO: | | NORTE: |
|---|---|---|
| ME-E-PL-PCI-004-00 | | |
| FECHA: 00-00-00 | ACOTACION: MTS | ESCALA: 1:125 |
| UBICACION DEL ARCHIVO: | | |

INFONAVIT

USO ESPECIFICO DEL PREDIO:

TIPO DE TRAMITE:

## DATOS DEL PROPIETARIO

NOMBRE:
CALLE: No.:
COLONIA:
DELEGACION:
TELEFONO:
FIRMA:

## DATOS DEL D.R.O

NOMBRE: XX
CEDULA PROFESIONAL: XX
DIRECCION: XX
DELEGACION: XX
TELEFONO: XX
FIRMA:

## CORRESPBLE. INGENIERIAS

NOMBRE: XX
CEDULA PROFESIONAL: XX
DIRECCION: XX
DELEGACION: XX
TELEFONO: XX
FIRMA:

## DATOS DEL D.R.O

NOMBRE: ..
CEDULA PROFESIONAL: ..
DIRECCIÓN: .. COL.
DELEGACION:
TELEFONO:
FIRMA:

## DATOS GENERALES

### DATOS DEL PREDIO

CLAVE CATASTRAL: AREA: M2.
LOTE:
CONDOMINIO:
MEDIDA DEL FRENTE: FONDO: m
DIRECCION:
CALLE: No OFICIAL:
ENTRE LA CALLE:
Y LA CALLE:
COLONIA:
DELEGACION:
DICTAMEN DE USO DE SUELO
No. DE FOLIO: FECHA:

### USO

- HABITACIONAL ☐
- UNIFAMILIAR ☐
- PLURIFAMILIAR (CONDOMINIO) ☐
- COMERCIAL ☐
- SERVICIOS ☐
- INDUSTRIAL ☐

## NORMATIVIDAD

| CONCEPTO | NORMA | PROYECTO | DIF. |
|---|---|---|---|
| ALTURA MAXIMA PERMITIDA | | | |
| COEFICIENTE DE OCUPACION DEL SUELO | | | |
| COEFICIENTE DE UTILIZACION DEL SUELO | | | |
| COEFICIENTE DE ABSORCIÓN DEL SUELO | | | |
| PORCENTAJE DEL AREA LIBRE | | | |
| RESTRICCION AL FRENTE | | | |
| CAJONES DE ESTACIONAMIENTO | | | |
| RESTRICCIONES DIC. USO DE SUELO | | | |

RIVERO BORRELL - GUTIERREZ
A R Q U I T E C T O S

ingenor

## DATOS DE LA CONSTRUCCION

| CONCEPTO | A. CONSTRUIDA | OBRA NUEVA | REGULARIZACIÓN | LICENCIA ANTERIOR. | | |
|---|---|---|---|---|---|---|
| | | | | No. LIC | FECHA | METROS |
| SOTANO | | | | | | |
| PLANTA BAJA | | | | | | |
| 1er NIVEL | | | | | | |
| MEZZANINE | | | | | | |
| 2do. NIVEL | | | | | | |
| 3er NIVEL | | | | | | |
| VOLADOS | | | | | | |
| ESTACIONAMIENTO | | | | | | |
| OTROS | | | | | | |
| TOTAL DE M² | | | | | | |
| BARDEO ML | | | | | | |
| ALINEAMIENTO ML | | | | | | |
| DEMOLICION | | | | | | |

SELLO

ESCALA: 1:125

COTAS: METROS

CLAVE: PC-04

SELLO

Este plano sustituye a los anteriores

REVISIÓN - 00 2 marzo 2018

PLANO APTO PARA CONSTRUCCION