CENTRO DE SERVICIO INFONAVIT / DEL
MÉRIDA

CALLE 39 CON LA EXTENSIÓN DE 32
M-204 SECC. CATASTRAL 13 NUM. 512D MÉRIDA YUCATÁN

RELACIÓN DE MATERIALES

ITEM	ELEMENTO	MATERIAL	CANTIDAD	UNIDAD
1	TUBO 3"Ø	ACERO AL CARBON	57.65	M
2	TUBO 2"Ø	ACERO AL CARBON	43.83	M
3	TUBO 1 1/2"Ø	ACERO AL CARBON	33.32	M
4	CODO 90x3"Ø	ACERO AL CARBON	5	M
5	CODO 90x2"Ø	ACERO AL CARBON	5	M
6	TEE 3"Ø	ACERO AL CARBON	1	PZA
7	VALVULA DE COMPUERTA 3"Ø	ACERO AL CARBON	1	PZA
8	VALVULA CHECK ROSCADA 3"Ø	ACERO AL CARBON	1	PZA
9	RISER CON ARREGLO PARA ALARMA HIDRAULICA 3"Ø	ACERO AL CARBON	1	PZA
10	MANOMETRO 1"Ø	ACERO AL CARBON	1	PZA
11	COPLE 3" VITAULIC RIGIDO	ACERO AL CARBON	5	PZA
12	COPLE 2" VITAULIC RIGIDO	ACERO AL CARBON	5	PZA
13	COPLE 3" VITAULIC FLEXIBLE	ACERO AL CARBON	8	PZA
14	COPLE 2" VITAULIC FLEXIBLE	ACERO AL CARBON	10	PZA
15	SOPORTE TIPO PERA PARA TUBERIA 1 1/2"Ø	ACERO GALVANIZADO	21	PZA
16	SOPORTE TRANSVERSAL PARA TUBERIA 3"Ø	ACERO GALVANIZADO	1	PZA
17	SOPORTE LONGITUDINAL PARA TUBERIA 2"Ø	ACERO GALVANIZADO	2	PZA
18	SOPORTE ANTISISMICO DE CUATRO VIAS PARA TUBERIA 3"Ø	ACERO GALVANIZADO	1	PZA
19	SOPORTE ESTRUCTRAL DE IPR 3"Ø	ACERO ESTRUCTRAL	3	PZA
20	GABINETE PCI	ACERO AL CARBON	4	PZA
21	CODO 90° 1 1/2"Ø ROSCADO	ACERO AL CARBON	10	PZA
22	VALVULA ANGULAR DE 1/2"Ø	BRONCE	4	PZA
23	MANOMETRO 1/2"Ø	ACERO AL CARBON	4	PZA
24	NIPLE EXTREMOS ROSCADOS 1/2"Ø	ACERO AL CARBON	4	PZA
25	MANGUERA FLEXIBLE TIPO 304 4"Ø	ACERO INOXIDABLE	4	PZA

SIMBOLOGÍA

- TUBERÍA (ALIMENTACIÓN A GABINETES)
- REDUCCION CONCENTRICA
- TUBERÍA ENTERRADA (ALIMENTACIÓN A TOMA SIAMESA)
- ESTACIÓN DE MANGUERA CONTRAINCENDIO PARA ALOJAR MANGUERA CON 30 M DE LONG. Y EXTINTOR, EN GABINETE CON RESISTENCIA AL FUEGO EMPOTRADO EN PARED
- TOMA SIAMESA

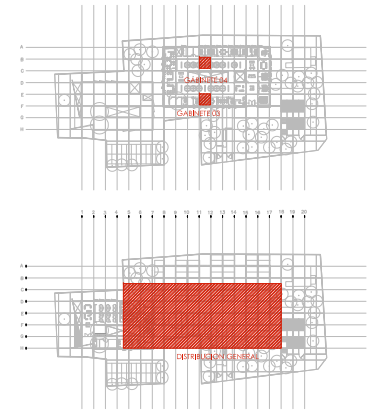

PLANTAS DE LOCALIZACION
SIN ESC.

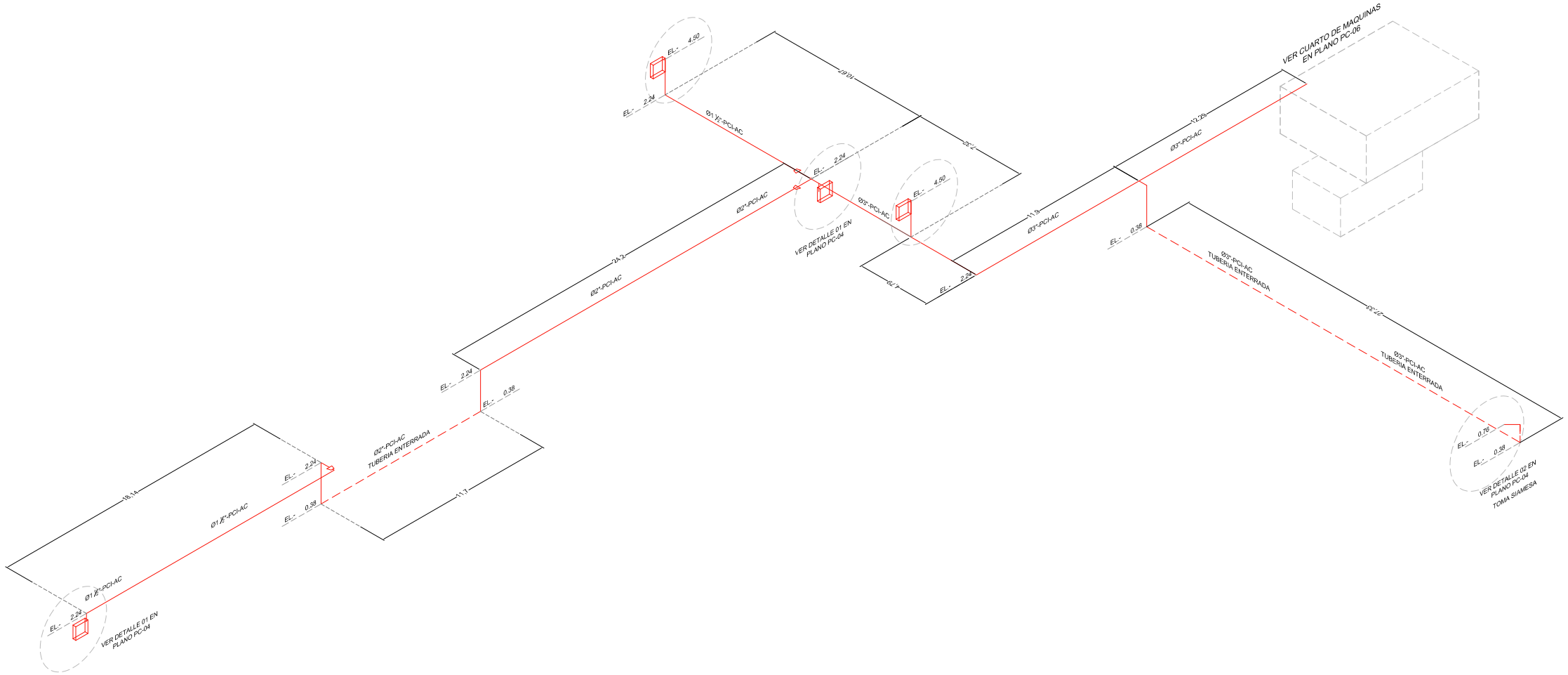

ISOMETRICO GENERAL-SISTEMA DE PROTECCION CONTRA INCENDIOS
ESCALA 1:125

NOTAS GENERALES

HIDRANTES:
SALIDAS DE DESCARGA: LOS CUALES DEBEN ESTAR CONECTADOS MEDIANTE UNA VALVULA ANGULAR A UN TRAMO DE MANGUERA CON SU CHIFLON DE DESCARGA, ESTANDO CONTENIDOS ESTOS ELEMENTOS DENTRO DE UN GABINETE METALICO.

GABINETE DE PROTECCION CONTRA INCENDIO:
CONJUNTO FORMADO POR EL GABINETE METALICO, LA VALVULA ANGULAR DE SECCIONAMIENTO, EL PORTAMANGUERA, LA MANGUERA CON SU CHIFLON Y UN EXTINTOR.

MANGUERA:
LA MANGUERA DEBE SER DE MATERIAL 100% SINTETICO, CON RECUBRIMIENTO INTERIOR DE NEOPRENO A PRUEBA DE ACIDOS, ALCALES, GASOLINA, HONGOS, ETC. TAMBIEN DEBERA SER A PRUEBA DE TORCEDURAS Y CON EXPANSION LONGITUDINAL Y SECCIONAL MINIMA. EL DIAMETRO SERA DE 38 MM. Y UNA LONGITUD DE 30.00 MTS.

CHIFLONES:
DEBE TENER UN CHIFLON TIPO NIEBLA DE TRES PASOS DE 38 MM. DE DIAMETRO. DEBEN ESTAR CONSTRUIDOS DE BRONCE Y PLASTICO, CON ROSCA HEMBRA EN LA ENTRADA.

EXTINTOR:
SERA DEL TIPO ABC, CON CAPACIDAD DE 9 KG. DE POLVO QUIMICO.

TOMA SIAMESA:
LA TOMA SIAMESA SERA DE LATON TOTALMENTE CROMADA, CON DOS SALIDAS DE 64 MM., AMBAS CON TAPON Y CADENA, CON SALIDA DE 100 MM., ROSCA ESPECIAL PARA USO DEL CUERPO DE BOMBEROS, CON PLACA DE INSCRIPCION Y CON LLAVE DE CUADRO DE 19 MM. INMEDIATAMENTE SE COLOCARA UNA VALVULA DE NO RETROCESO TIPO CHECK.

TAMBO ARENERO:
DEBERA CONTAR CON UNA PALA REDONDA DE MANGO CLASICO Y TEER UNA CAPACIDAD DE 200LTS.

1.- DIMENSIONES EN METROS.
2.- ELEVACIONES EN METROS.
3.- EL GABINETE DE LA ESTACIÓN DE MANGUERA DEBERÁ ALOJAR
4.- EL EXTINTOR ADYACENTE.

XXX - XX - XX
- ESPECIFICACIÓN DE TUBERÍA
- IDENTIFICACIÓN DEL FLUIDO
- DIÁMETRO NÓMINAL

NOMENCLATURA:

PCI - SISTEMA CONTRA INCENDIO
AC - TERMOPLÁSTICO (POLICLORURO DE VINILO CLORADO)
Ø - DIÁMETRO
SP - SPRINKLERS EN MURO
G - GABINETE

PROYECTO EJECUTIVO
INSTALACIÓN PCI

CROQUIS DE LOCALIZACIÓN

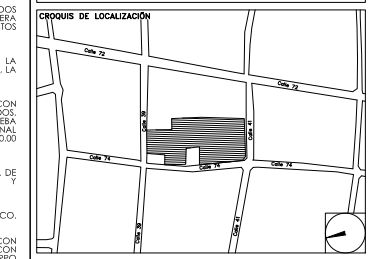

INSTALACIONES SISTEMA CONTRA INDENDIO - ISOMETRICO GENERAL

NUMERO DEL PLANO: ME-E-PL-PCI-007-00
NORTE:
FECHA: 00-00-00
ACOTACION: MTS
ESCALA: 1:125
UBICACION DEL ARCHIVO:

INFONAVIT

USO ESPECIFICO DEL PREDIO:

TIPO DE TRAMITE:

DATOS DEL PROPIETARIO
NOMBRE:
CALLE: No.:
COLONIA:
DELEGACION:
TELEFONO:
FIRMA:

DATOS DEL D.R.O
NOMBRE: XX
CEDULA PROFESIONAL: XX
DIRECCIÓN: XX
DELEGACION: XX
TELEFONO: XX
FIRMA:

CORRESPBLE. INGENIERIAS
NOMBRE: XX
CEDULA PROFESIONAL: XX
DIRECCIÓN: XX
DELEGACION: XX
TELEFONO: XX
FIRMA:

DATOS DEL D.R.O
NOMBRE: ..
CEDULA PROFESIONAL: ..
DIRECCIÓN: .. COL.
DELEGACION:
TELEFONO:
FIRMA:

DATOS GENERALES

DATOS DEL PREDIO
CLAVE CATASTRAL:
AREA: M2.
CONDOMINIO: LOTE:
MEDIDA DEL FRENTE: FONDO: m
DIRECCION:
CALLE: No OFICIAL.:
ENTRE LA CALLE:
Y LA CALLE:
COLONIA:
DELEGACIÓN:
DICTAMEN DE USO DE SUELO
No. DE FOLIO: FECHA:

USO
- HABITACIONAL ☐
- UNIFAMILIAR ☐
- PLURIFAMILIAR (CONDOMINIO) ☐
- COMERCIAL ☐
- SERVICIOS ☐
- INDUSTRIAL ☐

NORMATIVIDAD

CONCEPTO	NORMA	PROYECTO	DIF.
ALTURA MAXIMA PERMITIDA			
COEFICIENTE DE OCUPACION DEL SUELO			
COEFICIENTE DE UTILIZACION DEL SUELO			
COEFICIENTE DE ABSORCIÓN DEL SUELO			
PORCENTAJE DEL AREA LIBRE			
RESTRICCION AL FRENTE			
CAJONES DE ESTACIONAMIENTO			
RESTRICCIONES DIC. USO DE SUELO			

RIVERO BORRELL - GUTIERREZ
A R Q U I T E C T O S
ingenor

DATOS DE LA CONSTRUCCION

CONCEPTO	A. CONSTRUIDA	OBRA NUEVA	REGULARIZACION	LICENCIA ANTERIOR. No. LIC	FECHA	METROS
SOTANO						
PLANTA BAJA						
1er NIVEL						
MEZZANINE						
2do. NIVEL						
3er NIVEL						
VOLADOS						
ESTACIONAMIENTO						
OTROS						
TOTAL DE M²						
BARDEO ML						
ALINEAMIENTO ML						
DEMOLICION						

SELLO

ESCALA: 1:125

COTAS: METROS

CLAVE: PC-07

SELLO

Este plano sustituye a los anteriores
REVISIÓN - 00 2 marzo 2018

PLANO APTO PARA CONSTRUCCION