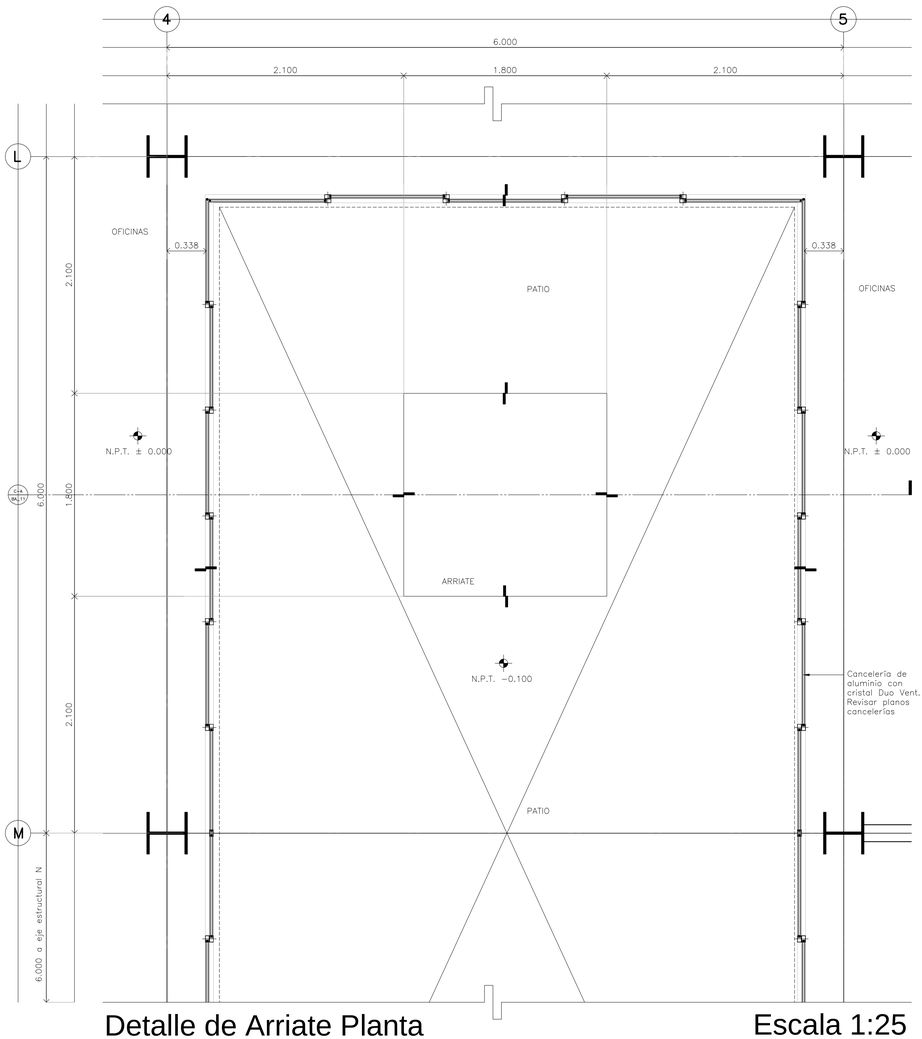

Detalle de Arriate Planta Escala 1:25

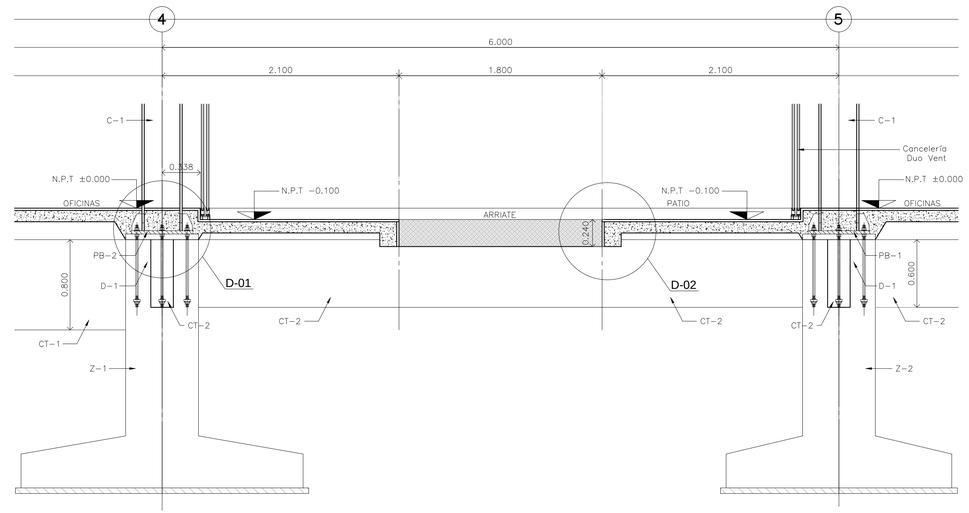

Detalle de Arriate Corte A Escala 1:25

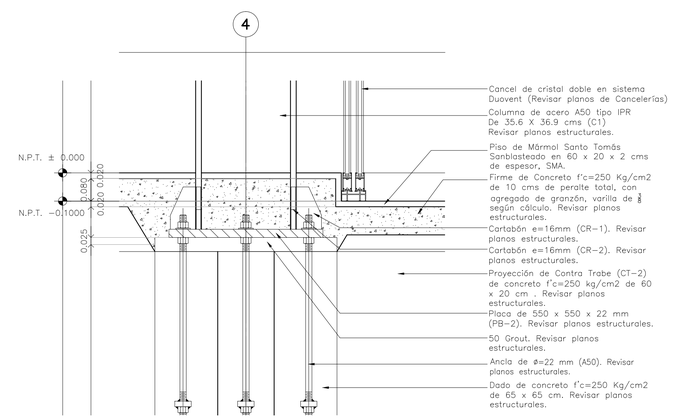

D-01 Escala 1:10

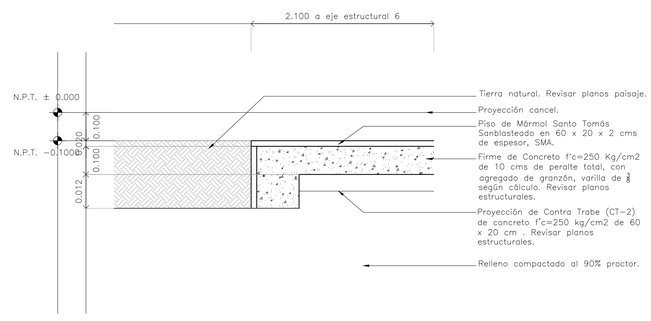

D-02 Escala 1:10

CENTRO DE SERVICIO INFONAVIT / DEL SALTILLO

CALLE JOSÉ MARÍA LA FRAGUA ESQ. CON CALLE VERACRUZ COL. GUANAJUATO ORIENTE, SALTILLO, COAHUILA

NOTAS GENERALES

PROYECTO EJECUTIVO

PLANOS:
BOLETINES

CROQUIS DE LOCALIZACIÓN

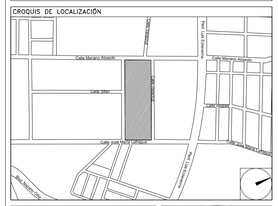
Calle Mariano Rosales
Calle Bravo
Calle Zaragoza
Calle José María La Fragua
Calle Ocampo
Calle Guerrero
Calle Morelos
Calle Hidalgo
Calle Abasolo
Calle Aldama
Calle Allende
Calle Matamoros
Calle Morelos
Calle Ocampo
Calle Guerrero