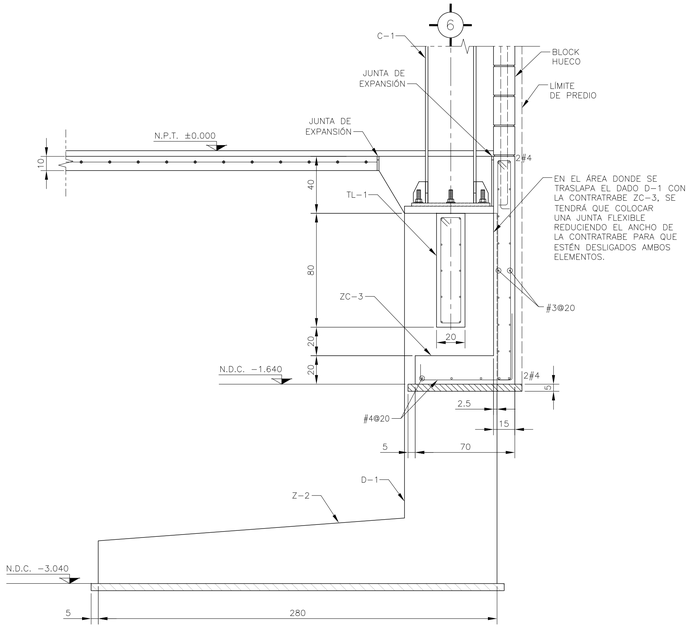

CORTE DADO-ZAPATA CORRIDA

ESC. 1:500

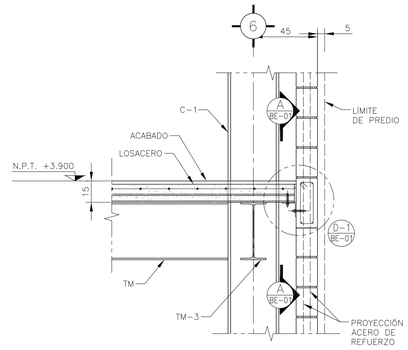

DETALLE TIPO MURO COLINDANTE

ESC. 1:500

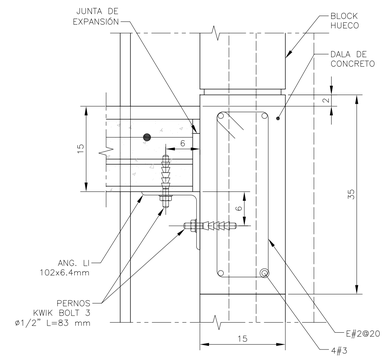

DETALLE 1

ESC. 1:125

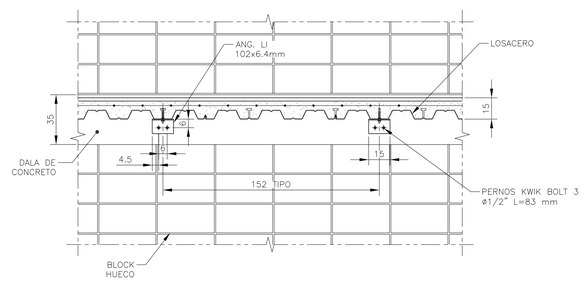

CORTE A-A

ESC. 1:500

NOMENCLATURA	
C	COLUMNA
D	DADO
Z	ZAPATA
TL	TRABE DE LIGA
ZC	ZAPATA CORRIDA
N.P.T.	NIVEL PISO TERMINADO
N.D.C.	NIVEL DESPLANTE DE CIMENTACIÓN

CENTRO DE SERVICIO INFONAVIT

CESI / TORREÓN

LOTE 2, 3, 4 Y 5 FRACC. B-2 MANZANA 44-A, AV. JUÁREZ FRACC. LAS TORRES MUNICIPIO DE TORREÓN, COAHUILA

NOTAS GENERALES

1 LAS DIMENSIONES ESTÁN DADAS EN CENTÍMETROS EXCEPTO DONDE SE INDIQUE OTRA UNIDAD.

2 VERIFICAR DIMENSIONES Y NIVELES EN PLANOS ARQUITECTÓNICOS Y EN OBRA.

3 MATERIALES:

a).-CONCRETO CON UN $f'c=250\ kg/cm^2$ CON UN AGREGADO MÁXIMO DE 19 mm.

b).-EL PESO VOLUMÉTRICO DEL CONCRETO FRESCO SERÁ COMO MÍNIMO $2400\ kg/m^3$

c).-ACERO DE REFUERZO CON UN $fy=4200\ kg/cm^2$ EXCEPTO LA DEL # 2 QUE SERÁ DE $2530\ kg/cm^2$

4 LAS LONGITUDES DE ANCLAJE Y TRASLAPE DE LAS VARILLAS CUMPLIRÁN CON LA SIGUIENTE TABLA A MENOS QUE SE INDIQUE DE OTRA MANERA EN EL DIBUJO.

VARILLA #	ANCLAJE (cm)	TRASLAPE (cm)
2	30	30
2.5	30	30
3	30	35
4	35	40
6	50	70
8	90	120

5 NO DEBERÁ TRASLAPARSE MÁS DEL 33% DEL REFUERZO EN UNA MISMA SECCIÓN.

6 LOS DOBLECES EN LAS VARILLAS SE HARÁN EN FRÍO SOBRE UN PERNO DE DIÁMETRO MÍNIMO IGUAL A 8 VECES EL DIÁMETRO DE LA VARILLA (VER FIG. 1).

7 EN TODOS LOS DOBLECES PARA ANCLAJE Y CAMBIO DE DIRECCIÓN EN VARILLAS DEBERÁ COLOCARSE UN PASADOR ADICIONAL DE DIÁMETRO IGUAL O MAYOR QUE EL DIÁMETRO DE EL DIÁMETRO DE LA VARILLA (VER FIG. 2).

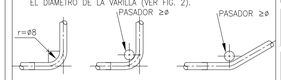

FIG. 1 FIG. 2

8 LOS ESTRIBOS SE AJUSTARÁN A LA SIGUIENTE ALTERNATIVA O DONDE SE INDIQUE OTRA VARILLA.

9 LA DISTANCIA MÍNIMA EN ZONA DE TRASLAPE SERÁ DE 40 VECES EL DIÁMETRO DE VARILLA MAYOR.

10 RECUBRIMIENTOS:

EN ZAPATA	5cm.
EN DADOS	5cm.
EN LOSAS	2.5cm.
EN CONTRATRABES	3cm.
EN DALAS Y CASTILLOS	1.5cm.
ELEMENTOS EN CONTACTO CON EL TERRENO	4.0cm.

11 LA CAPACIDAD DE CARGA DEL TERRENO ES $10.85\ Ton/m^2$ (VER MECÁNICA DE SUELOS).

12 LA PLANTILLA SERÁ DE CONCRETO POBRE CON UN $f'c=100kg/cm^2$ DE 5 cm DE ESPESOR.

13 SE DEBERÁ VERIFICAR CON LA SUPERVISIÓN QUE LA CONTRATRABE EFECTIVAMENTE ESTÉ EMPOTRADO FIRMEMENTE EN EL ESTRATO RESISTENTE QUE INDICAN LOS DOCUMENTOS DE MECÁNICA DE SUELOS.

PROYECTO EJECUTIVO ESTRUCTURAL

PLANOS:

SOLUCIÓN A MURO COLINDANTE

CROQUIS DE LOCALIZACIÓN

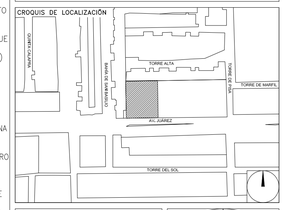

NÚMERO DEL PLANO:

TO-BO-E-001

NORTE:

UBICACIÓN DEL ARCHIVO:

INFONAVIT

BOLETÍN INGENIERÍA ESTRUCTURA

DATOS DEL PROPIETARIO

NOMBRE:
CALLE: No.:
COLONIA:
DELEGACIÓN:
TELÉFONO:
FIRMA:

DATOS DEL D.R.O

NOMBRE:
CÉDULA PROFESIONAL:
DIRECCIÓN:
DELEGACIÓN:
TELÉFONO:
FIRMA:

CORRESPBLE. INGENIERIAS

NOMBRE:
CÉDULA PROFESIONAL:
DIRECCIÓN:
DELEGACIÓN:
TELÉFONO:
FIRMA:

FIRMA:

DATOS GENERALES

DATOS DEL PREDIO

CLAVE CATASTRAL:
ÁREA: M2.
LOTE:
MEDIDA DEL FRENTE: FONDO: m
DIRECCIÓN:
CALLE: No OFICIAL.:
ENTRE LA CALLE:
Y LA CALLE:
COLONIA:
DELEGACIÓN:

DICTAMEN DE USO DE SUELO
No. DE FOLIO: FECHA:

USO

HABITACIONAL ☐
UNIFAMILIAR ☐
PLURIFAMILIAR (CONDOMINIO) ☐
COMERCIAL ☐
SERVICIOS ☐
INDUSTRIAL ☐

NORMATIVIDAD

CONCEPTO	NORMA	PROYECTO	DIF.
ALTURA MÁXIMA PERMITIDA			
COEFICIENTE DE OCUPACIÓN DEL SUELO			
COEFICIENTE DE UTILIZACIÓN DEL SUELO			
COEFICIENTE DE ABSORCIÓN DEL SUELO			
PORCENTAJE DEL ÁREA LIBRE			
RESTRICCIÓN AL FRENTE			
CAJONES DE ESTACIONAMIENTO			
RESTRICCIONES DIC. USO DE SUELO			

RIVERO BORRELL - GUTIÉRREZ
A R Q U I T E C T O S

FECHA: 2018_00_00

ESCALA: INDICADA

COTAS: INDICADAS

CLAVE: BE-01

BOLETÍN ESTRUCTURA 01