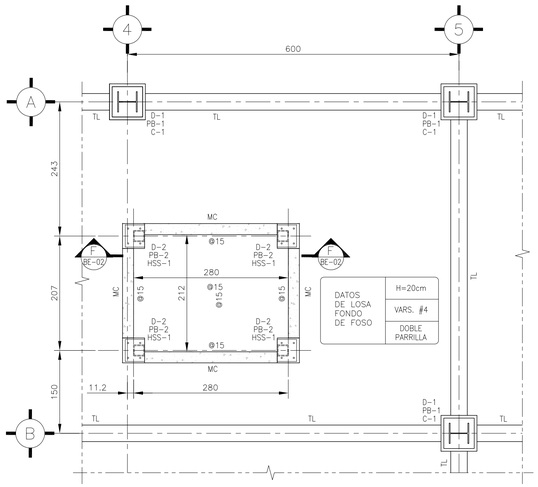

PLANTA DE CIMENTACIÓN, ELEVADOR
ESC. 1:50

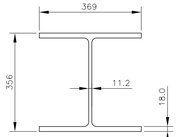

C-1
IR 356x134.2 mmxkg/ml
(W14x90)
mm ESC. 1:10

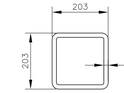

HSS-1
OR 203x15.9 mmxmm
(OR 8x0.625)
mm ESC. 1:10

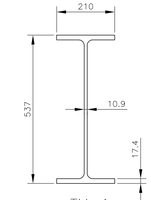

TM-1
IR 553x101.3 mmxkg/ml
(W21x68)
mm ESC. 1:10

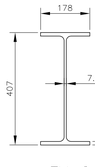

TM-2
IR 406x59.8 mmxkg/ml
(W16x40)
mm ESC. 1:10

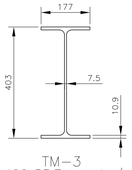

TM-3
IR 406x53.7 mmxkg/ml
(W16x36)
mm ESC. 1:10

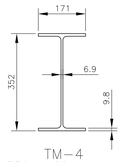

TM-4
IR 356x44.80 mmxkg/ml
(W14x30)
mm ESC. 1:10

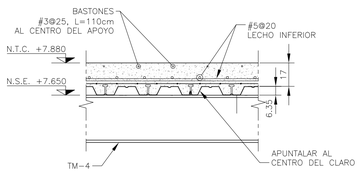

DETALLE DE ARMADO DE LOSA
EN ÁREA ELEVADOR
ESC. 1:20

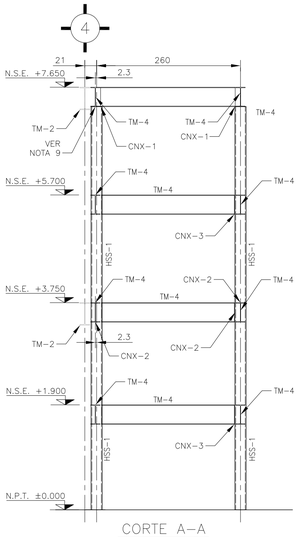

CORTE A-A
ESC. 1:50

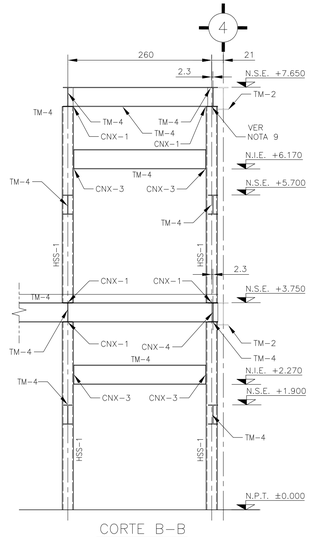

CORTE B-B
ESC. 1:50

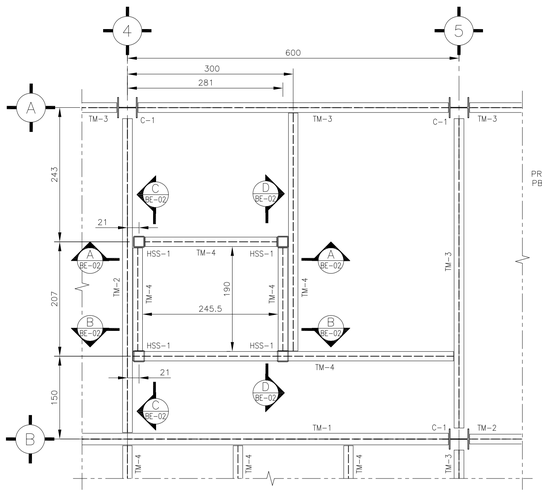

PLANTA ELEVADOR, PRIMER NIVEL
ESC. 1:50

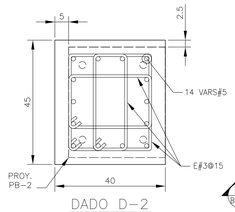

DADO D-2
ESC. 1:10

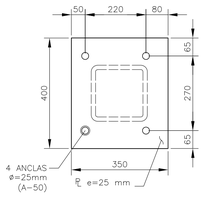

PLACA BASE, PB-2
mm ESC. 1:10

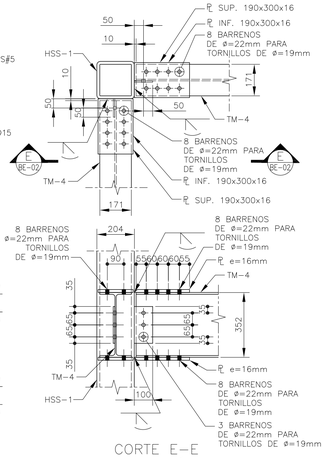

CORTE E-E
DETALLE CONEXIÓN CNX-2
mm ESC. 1:15

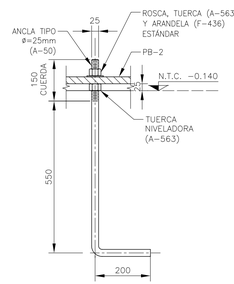

ANCLA
PARA PB-2
mm ESC. 1:10

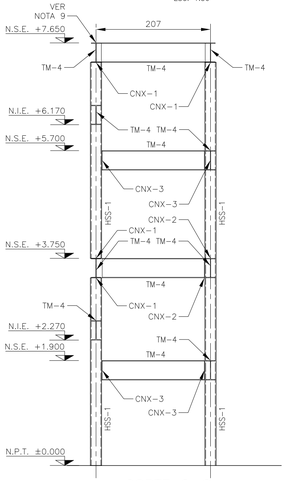

CORTE C-C
ESC. 1:50

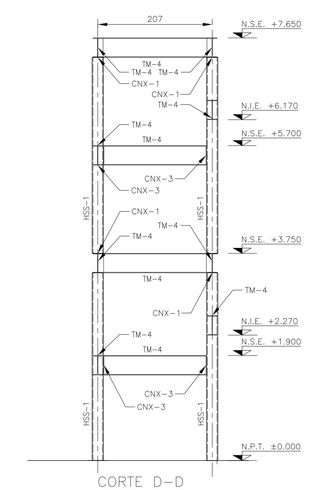

CORTE D-D
ESC. 1:50

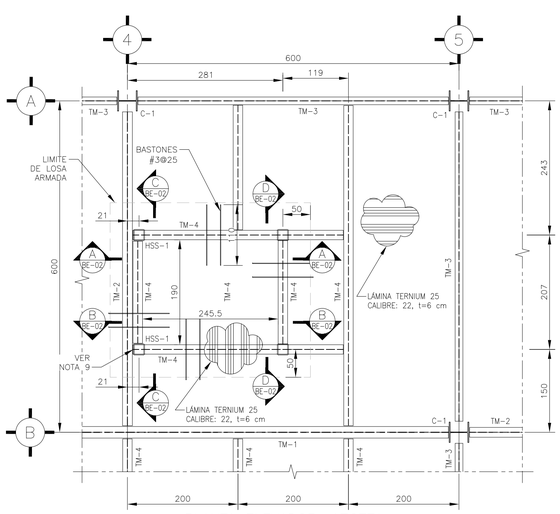

PLANTA ELEVADOR, AZOTEA
ESC. 1:50

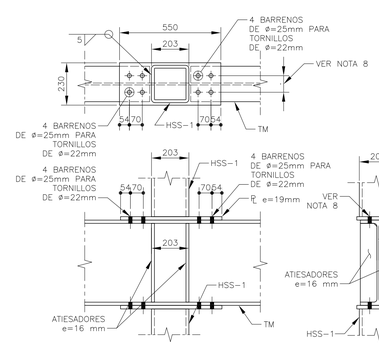

DETALLE CONEXIÓN CNX-1
mm ESC. 1:15

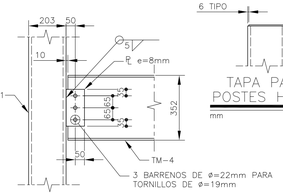

DETALLE CONEXIÓN CNX-3
mm ESC. 1:15

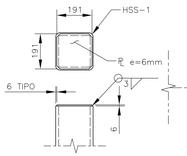

TAPA PARA
POSTES HSS-1
mm ESC. 1:15

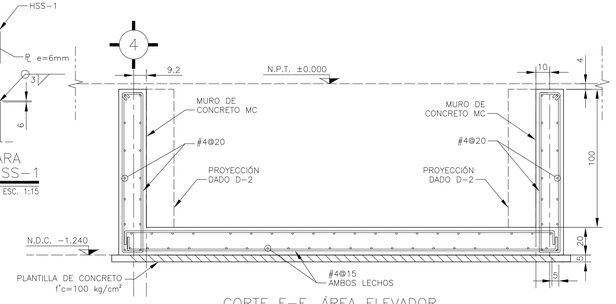

CORTE F-F, ÁREA ELEVADOR
ESC. 1:20

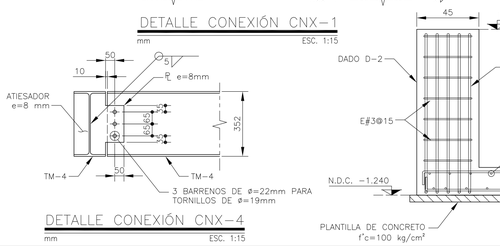

DETALLE CONEXIÓN CNX-4
mm ESC. 1:15

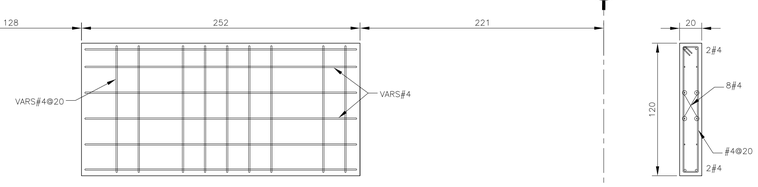

CORTE TRANSVERSAL
MUERO DE CONCRETO ÁREA DEL ELEVADOR
ESC. 1:25

EL FABRICANTE DE LA ESTRUCTURA DEBERÁ HACER PLANOS DE TALLER QUE SERÁN REVISADOS POR LA SUPERVISIÓN.

CENTRO DE SERVICIO INFONAVIT

CESI / TORREÓN

LOTE 2, 3, 4 Y 5 FRACC. B-2 MANZANA 44-A, AV. JUÁREZ
FRACC. LAS TORRES MUNICIPIO DE TORREÓN, COAHUILA

NOTAS GENERALES:

1 LAS DIMENSIONES ESTÁN DADAS EN CENTÍMETROS, LOS NIVELES EN METROS, EXCEPTO DONDE SE INDIQUE OTRA UNIDAD.
2 VERIFICAR DIMENSIONES, PAÑOS Y NIVELES DE PISO TERMINADO EN PLANOS ARQUITECTÓNICOS Y EN OBRA, LOS CUALES RIGEN SOBRE NIVELES DE ESTRUCTURA Y QUE DE EXISTIR DIFERENCIA INFORMAR DE INMEDIATO AL DESPACHO DE ARQUITECTURA.
3 MATERIALES:
a) TODO EL ACERO EN PLACAS Y PERFILES ESTRUCTURALES SERÁ A-50 fy=3515kg/cm² Y CUMPLIRÁN NORMAS DE A.S.T.M.
b) TORNILLOS ASTM A-325N DE ALTA RESISTENCIA, TUERCAS ASTM-563 GRADO C, ARANDELAS ASTM F-436.
c) BARRENOS TIPO ESTÁNDAR
d) TODA LA SOLDADURA DE TALLER Y CAMPO SERÁ DE LA SERIE E-70xx Y SE APLICARÁ SEGÚN NORMAS DE A.W.S.
e) SE APLICARÁ UNA CAPA DE PINTURA DRY-FALL RESISTENTE AL ÓXIDO, DEBERÁ QUEDAR UN ESPESOR MÍNIMO DE 75 MICRAS. FINALMENTE SE APLICARÁN CAPAS DE PINTURA INTUMESCENTE FIRE CONTROL (PROTECCIÓN PASIVA CONTRA FUEGO) CON EQUIPO AIRLESS SPRAYER, OBTENIENDO UN ESPESOR MÍNIMO DE 1200 MICRAS.
LAS PINTURAS OCUPADAS SERÁN DE LA MARCA SHERWIN WILLIAMS, COLOR BLANCO.
4 NOTACIÓN MANUAL IMCA.
5 EL FABRICANTE DE LA ESTRUCTURA DEBERÁ HACER PLANOS DE TALLER QUE SERÁN REVISADOS POR LA SUPERVISIÓN.
6 TODA SOLDADURA NO INDICADA SERÁ UN CORDÓN CORRIDO A TODO ALREDEDOR DEL ESPESOR MENOR DE LAS PLACAS Y/O ELEMENTOS POR SOLDAR.
7 TODAS LAS CONEXIONES ATORNILLADAS CON PERNOS A-325 DEBEN SER INSTALADOS DE ACUERDO CON LA ÚLTIMA ESPECIFICACIÓN "SPECIFICATION FOR STRUCTURAL JOINTS USING ASTM 325 BOLTS"
8 LOS BARRENOS SERÁN AL GRAMIL DE CADA UNA DE LAS VIGAS QUE APLIQUE.
9 COLOCAR TAPA, DONDE SEA NECESARIO, A TODOS LOS PERFILES HUECOS, NO DEBE ENTRAR HUMEDAD EN LA ESTRUCTURA.

NOMENCLATURA

C	COLUMNA METÁLICA
TM	TRABE METÁLICA
N.P.T.	NIVEL PISO TERMINADO
N.S.E.	NIVEL SUPERIOR ESTRUCTURA
N.I.E.	NIVEL INFERIOR ESTRUCTURA
N.T.C	NIVEL TOPE DE CONCRETO
N.D.C	NIVEL DE DESPLANTE DE CIMENTACION
CNX	CONEXIÓN
PB	PLACA BASE
TL	TRABE DE LIGA
MC	MURO DE CONCRETO
D	DADO

PROYECTO EJECUTIVO ESTRUCTURAL

PLANOS:
ESTRUCTURA PARA ELEVADOR

CROQUIS DE LOCALIZACIÓN

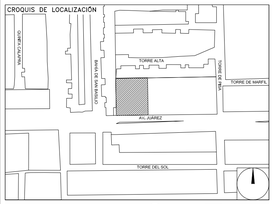

NÚMERO DEL PLANO:
TO-BO-E-002

NORTE:

UBICACIÓN DEL ARCHIVO:

INFONAVIT

BOLETÍN INGENIERÍA ESTRUCTURA

DATOS DEL PROPIETARIO

NOMBRE:
CALLE: No.:
COLONIA:
DELEGACIÓN:
TELÉFONO:
FIRMA:

DATOS DEL D.R.O

NOMBRE:
CÉDULA PROFESIONAL:
DIRECCIÓN:
DELEGACIÓN:
TELÉFONO:
FIRMA:

CORRESPBLE. INGENIERIAS

NOMBRE:
CÉDULA PROFESIONAL:
DIRECCIÓN:
DELEGACIÓN:
TELÉFONO:
FIRMA:

FIRMA:

DATOS GENERALES

DATOS DEL PREDIO

CLAVE CATASTRAL:
AREA: M2.
LOTE:
MEDIDA DEL FRENTE: FONDO: m
DIRECCIÓN:
CALLE: No OFICIAL.:
ENTRE LA CALLE:
Y LA CALLE:
COLONIA:
DELEGACIÓN:
DICTAMEN DE USO DE SUELO
No. DE FOLIO: FECHA:

USO

HABITACIONAL ☐
UNIFAMILIAR ☐
PLURIFAMILIAR (CONDOMINIO) ☐
COMERCIAL ☐
SERVICIOS ☐
INDUSTRIAL ☐

NORMATIVIDAD

CONCEPTO	NORMA	PROYECTO	DIF.
ALTURA MÁXIMA PERMITIDA			
COEFICIENTE DE OCUPACIÓN DEL SUELO			
COEFICIENTE DE UTILIZACIÓN DEL SUELO			
COEFICIENTE DE ABSORCIÓN DEL SUELO			
PORCENTAJE DEL ÁREA LIBRE			
RESTRICCIÓN AL FRENTE			
CAJONES DE ESTACIONAMIENTO			
RESTRICCIONES DIC. USO DE SUELO			

RIVERO BORRELL - GUTIÉRREZ
A R Q U I T E C T O S

FECHA:
2018_00_00

ESCALA:
INDICADA

COTAS:
INDICADA

CLAVE:
BE-02

BOLETÍN ESTRUCTURA 02