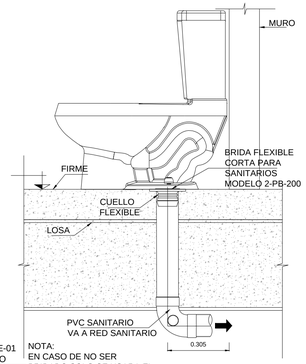

DETALLE-01
INODORO
SIN ESC.

NOTA:
EN CASO DE NO SER BRIDADO SOLO SE USARA EL CUELLO FLEXIBLE

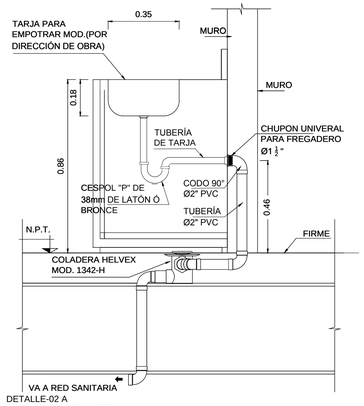

DETALLE-02 A
TARJA AREA DE LIMPIEZA
SIN ESC.

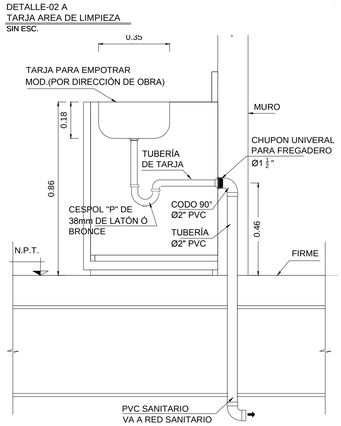

DETALLE-02 B
TARJA AREA COMEDOR
SIN ESC.

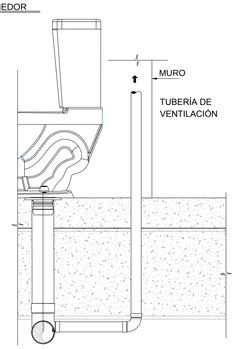

DETALLE -05
TUBERÍA DE VENTILACION
SIN ESC.

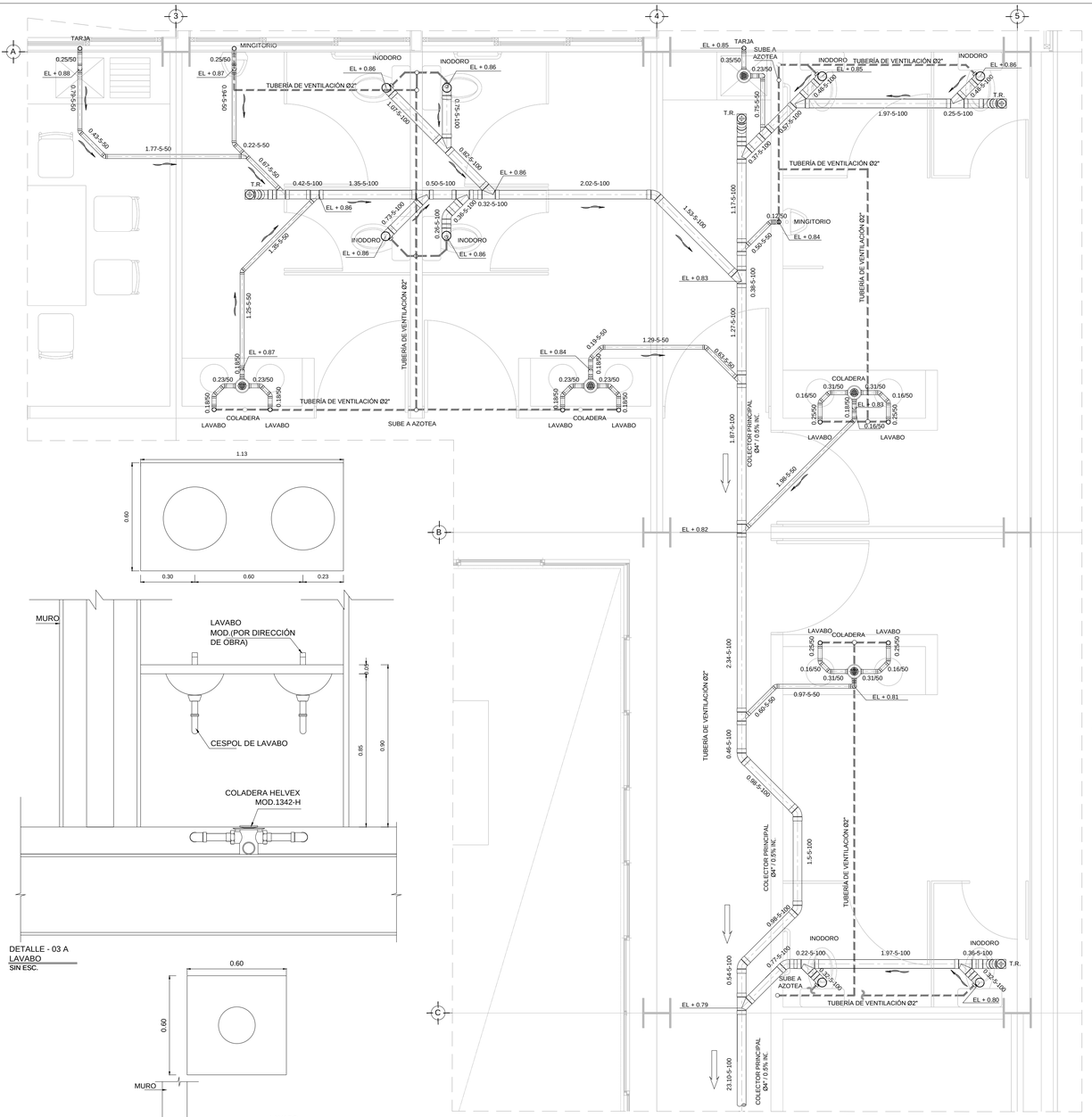

DETALLE - 03 A
LAVABO
SIN ESC.

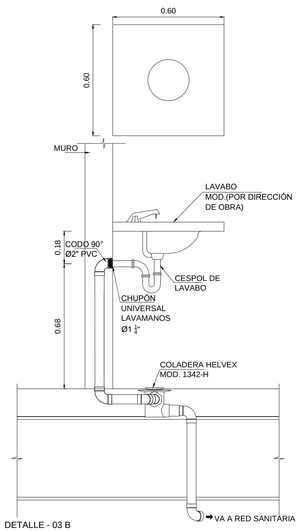

DETALLE - 03 B
LAVABO
SIN ESC.

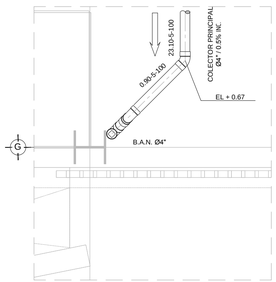

PLANTA - DISTRIBUCIÓN - DRENAJE SANITARIO - SECCIÓN A NIVEL +1.50
ESC. 1:30

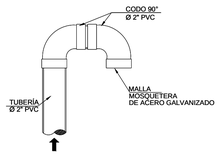

DETALLE - 08
REMATE DE TUBERÍA DE VENTILACIÓN AZOTEA
SIN ESC.

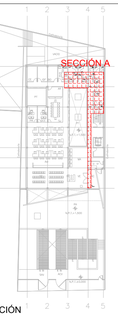

CROQUIS DE UBICACIÓN
NIVEL +1.50
SIN ESC.

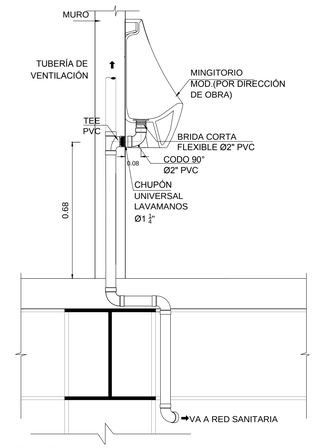

DETALLE-07
MINGITORIO
SIN ESC.

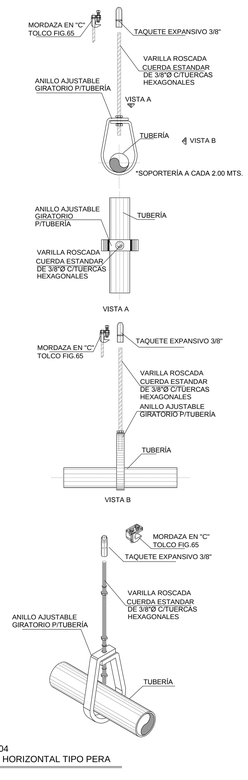

DETALLE-04
SOPORTE HORIZONTAL TIPO PERA
SIN ESC.

CENTRO DE SERVICIO INFONAVIT
TULA
CARRETERA TULA-JOROBAS COLONIA EL LLANO
MUNICIPIO DE TULA. EDO. DE HIDALGO

NOTAS

1. LA UBICACION DEL COLECTOR MARGINAL SE TENDRA QUE CONFIRMAR DE ACUERDO A LA FACTIBILIDAD.
2. TODAS LAS INSTALACIONES DE DRENAJE DE AGUAS NEGRAS, DEBERAN SOMETERSE A UNA PRUEBA HIDROSTÁTICA DE 10 m.c.a. (1 kg/cm²) DURANTE UN TIEMPO MÍNIMO DE 2 HORAS, ADEMAS DE QUE DICHA PRUEBA SE REALIZARA POR SECCIONES Y ANTES DE TERMINARSE MUROS Y PISOS, PERO ASEGURANDO LA CORRECTA UNIÓN DE TODAS LAS CONEXIONES DE ACUERDO A LA NORMA: NOM-001-CONAGUA-2009.
3. LAS PUNTAS DE LA TUBERÍA INSTALADA DEBERÁN SER TAPADAS PROVISIONALMENTE, PARA EVITAR LA ENTRADA DE BASURA.
4. ANTES DE COLOCAR LOS ELEMENTOS ESTRUCTURALES DE CONCRETO: MUROS, TRABES Y LOSAS, DEBERÁ DE PREVENIRSE LA PREPARACIÓN PARA PASOS DE TUBERÍA DEJANDO UNA CAMISA DE TUBERÍA DE PVC, DE UN DIÁMETRO MAYOR AL DIÁMETRO DEL PROYECTO, DEBIENDOSE RESPETAR DIÁMETROS, POSICIÓN EN PLANTA Y ELEVACIÓN.
5. CUALQUIER INTERFERENCIA QUE SE TENGA CON LA INSTALACIÓN PROYECTADA, CON LAS OTRAS INSTALACIONES DEBERÁ DE RESOLVERSE CON LA COORDINACIÓN Y APROBACIÓN DE LA SUPERVISIÓN PARA SU CORRECTA Y ADECUADA COLOCACIÓN POR PARTE DEL CONTRATISTA.

SIMBOLOGIA

- CODO 90°
- CODO 45°
- YEE REDUCCIÓN
- COLADERA
- DIRECCIÓN DE FLUJO
- TUBERIA DE VENTILACIÓN
- REGISTRO
- CODO 90° SALIDA LAT.
- YEE SENCILLA
- TAPON REGISTRO
- TUBERÍA
- LINEA DE CENTRO
- TAPA TEGISTRO
- POZO DE VISITA

NOMENCLATURA

B.A.N. - BAJANTE DE AGUAS NEGRAS
T.R. - TAPON REGISTRO
Ø - DIAMETRO
○ - SUBE TUBERIA DE VENTILACION
T.V.A. - TUBERIA DE VENTILACION A AZOTEA
XXX-XX-XXX
- DIAMETRO DE EN MILIMETROS.
- PENDIENTE EN MILESIMAS.
- LONGITUD EN METROS.

XXX/XX
- DIAMETRO DE EN MILIMETROS.
- LONGITUD EN METROS.

EQUIVALENCIAS (PENDIENTES)

5 - 0.5%
10 - 1.0%
20 - 2.0%

PROYECTO EJECUTIVO INSTALACIÓN SANITARIA

PLANOS:
DRENAJE SANITARIO
DISTRIBUCIÓN - NIVEL +1.50

CROQUIS DE LOCALIZACIÓN

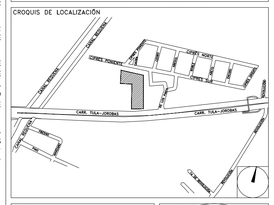

NUMERO DEL PLANO:
TU-E-PL-HS-002-00

FECHA: 00-00-00
ACOTACION: MTS
ESCALA: 1:30
UBICACION DEL ARCHIVO:

NORTE:

INFONAVIT

USO ESPECIFICO DEL PREDIO:

TIPO DE TRAMITE:

DATOS DEL PROPIETARIO
NOMBRE:
CALLE: No.:
COLONIA:
DELEGACION:
TELEFONO:
FIRMA:

DATOS DEL D.R.O
NOMBRE: XX
CEDULA PROFESIONAL: XX
DIRECCIÓN: XX
DELEGACION: XX
TELEFONO: XX
FIRMA:

CORRESPBLE. INGENIERIAS
NOMBRE: XX
CEDULA PROFESIONAL: XX
DIRECCIÓN: XX
DELEGACION: XX
TELEFONO: XX
FIRMA:

DATOS DEL D.R.O
NOMBRE: ..
CEDULA PROFESIONAL: ..
DIRECCION: COL.
DELEGACION:
TELEFONO:
FIRMA:

DATOS GENERALES

DATOS DEL PREDIO
CLAVE CATASTRAL:
CONDOMINIO: AREA: M2.
MEDIDA DEL FRENTE: LOTE: FONDO: m
DIRECCION:
CALLE: No OFICIAL.:
ENTRE LA CALLE:
Y LA CALLE:
COLONIA:
DELEGACION:
DICTAMEN DE USO DE SUELO
No. DE FOLIO: FECHA:

USO
- HABITACIONAL ☐
- UNIFAMILIAR ☐
- PLURIFAMILIAR (CONDOMINIO) ☐
- COMERCIAL ☐
- SERVICIOS ☐
- INDUSTRIAL ☐

NORMATIVIDAD

CONCEPTO	NORMA	PROYECTO	DIF.
ALTURA MAXIMA PERMITIDA			
COEFICIENTE DE OCUPACION DEL SUELO			
COEFICIENTE DE UTILIZACION DEL SUELO			
COEFICIENTE DE ABSORCIÓN DEL SUELO			
PORCENTAJE DEL AREA LIBRE			
RESTRICCION AL FRENTE			
CAJONES DE ESTACIONAMIENTO			
RESTRICCIONES DIC. USO DE SUELO			

RIVERO BORRELL - GUTIERREZ
A R Q U I T E C T O S
ingenor

DATOS DE LA CONSTRUCCION

CONCEPTO	A. CONSTRUIDA	OBRA NUEVA	REGULARIZACION	LICENCIA ANTERIOR. No. LIC	FECHA	METROS
SOTANO						
PLANTA BAJA						
1er NIVEL						
MEZZANINE						
2do. NIVEL						
3er NIVEL						
VOLADOS						
ESTACIONAMIENTO						
OTROS						
TOTAL DE M²						
BARDEO ML						
ALINEAMIENTO ML						
DEMOLICION						

SELLO

ESCALA: 1:30

COTAS: METROS

CLAVE: HS-02

SELLO

Este plano sustituye a los anteriores
REVISIÓN - 00 28 febrero 2018

PLANO APTO PARA CONSTRUCCION