RISER

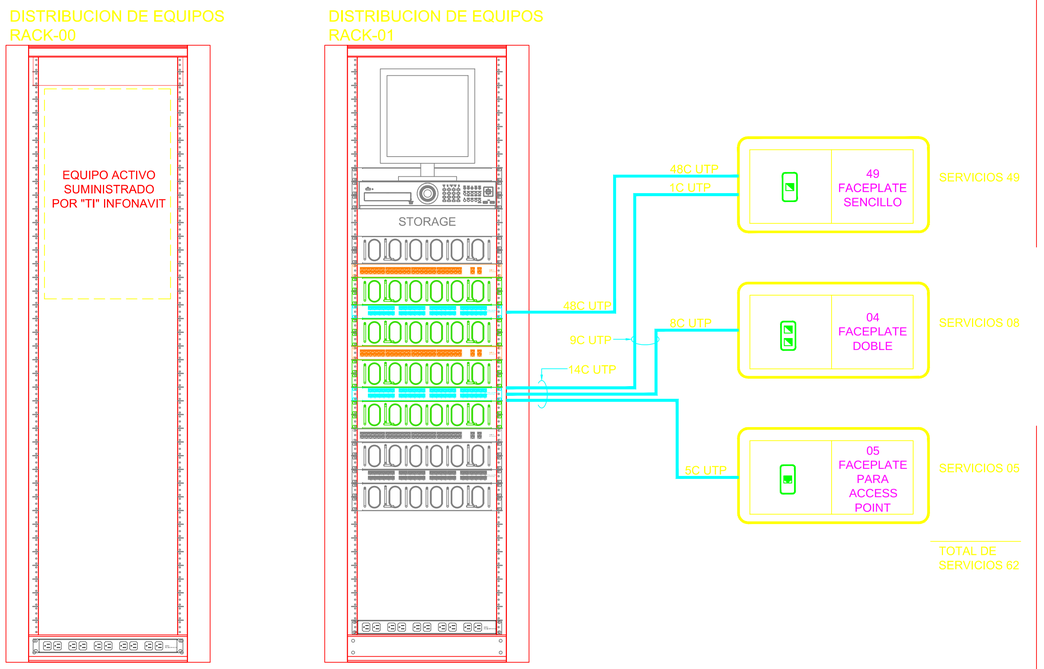

FRENTES DE RACK

EQUIPO EN RACK

1. RACK PARA APLICACIONES DE RED, DE 42 U.R.
2. SWITCH 48 PUERTOS 1 U.R. (SUMINISTRADO POR "TI" INFONAVIT)
3. PANEL DE PARCHEO 48 PUERTOS. 2 U.R. (SUMINISTRADO POR "TI" INFONAVIT)
4. GRABADOR DE VIDEO DE RED 1 U.R. (SUMINISTRADO POR "TI" INFONAVIT)
5. STORAGE. (SUMINISTRADO POR "TI" INFONAVIT)
6. BARRA MULTICONTACTOS PARA MONTAJE EN RACK 1 U.R. CON 8 CONTACTOS.
7. ORGANIZADOR HORIZONTAL
8. ORGANIZADOR VERTICAL
9. MONITOR 17"
10. MONITOR 32"
11. JOYSTICK"

VOZ Y DATOS

FACEPLATE SENCILLO	SERVICIOS 49	
FACEPLATE DOBLE	SERVICIOS 8	
FACEPLATE PARA ACCESS POINT	SERVICIOS 5	
TOTAL	62 SERVICIOS	

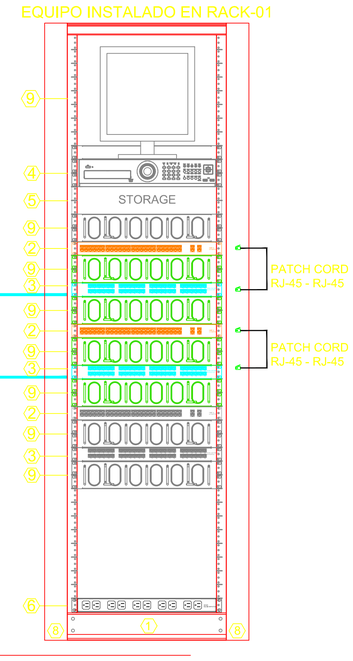

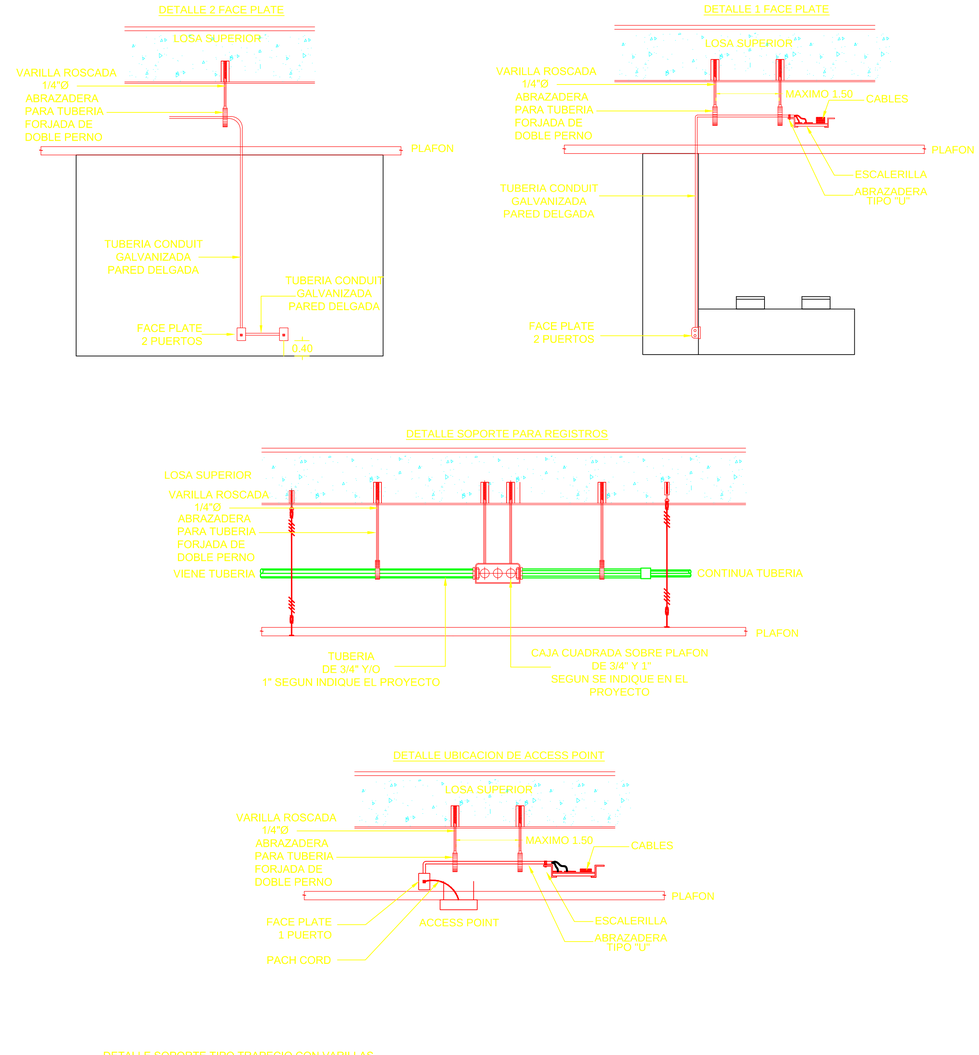

INFONAVIT

JUAN JOSÉ ASTORGA

NORTE

CROQUIS LOCALIZACIÓN

SIMBOLOGÍA GENERAL		NOMENCLATURA GENERAL	
	INDICA LINEA DE EJE	N.P.T.	NIVEL DE PISO TERMINADO
	INDICA LINEA DE CORTE	N.L.B.L.C	NIVEL LECHO BAJO DE LOSA DE CIMENTACIÓN
	INDICA PROYECCIÓN	N.L.A.C.	NIVEL LECHO ALTO DE CUMBRERA
	INDICA SUBE O BAJA DE RAMPA O ESC.	N.L.B.C.	NIVEL LECHO BAJO DE CUMBRERA
PEND. %	INDICA DIRECCIÓN DE PENDIENTE	N.L.B.L.	NIVEL LECHO BAJO DE LOSA ESTRUCTURAL
	INDICA CAMBIO DE NIVEL EN PLAFON	N.L.B.P.	NIVEL LECHO BAJO DE PLAFON
	INDICA CAMBIO DE NIVEL EN PISO	N.L.A.H.	NIVEL LECHO ALTO DE HERRERÍA
N.P.T.	INDICA NIVEL EN PLANTA	N.P.	NIVEL PRETIL
N.C.T.	INDICA NIVEL EN ALZADO	N.C.M.	NIVEL CORONAMIENTO DE MURO
	INDICA COTA ENTRE EJES	N.L.A.E.	NIVEL DE LECHO ALTO ESTRUCTURA
	INDICA COTA A CENTRO	N.L.B.T.	NIVEL LECHO BAJO DE TRABE
	INDICA COTA A PAÑOS	N.B.	NIVEL DE BANQUETA
	INDICA NOMENCLATURA DE EJES	N.J.	NIVEL DE JARDÍN
		N.G.	NIVEL DE GUARNICIÓN
		N.A.V.	NIVEL DE ARROYO VEHICULAR

SIMBOLOGÍA

NUMERO DE CAJONES POR REGLAMENTO

Tipologia	Espacio regularmente ocupado		Total
Oficinas	385.6	Mínimo de cajones 1/30m2	13

FECHA	REVISIÓN	OBSERVACIONES

COORDINADOR GENERAL	ARQ. JUAN JOSÉ ASTORGA RUIZ DEL HOYO
JEFE DE TALLER	ARQ. MARISA CASTILLO FLORES
DIBUJÓ	ARQ. EMILIO RUBIO GAONA
	ELIZABETH LEÓN RIVERA
	DANIEL CARRANZA VARGAS
	ALFREDO REYES GARCIA
	ARQ. DANIEL ESPINAL HERNANDEZ
	ARQPSJ. ARMANDO MARAVILLA RAMIREZ
INGENIERÍAS INSTALACIONES ESPECIALES	
ARQ.	IVÁN ALEJANDRO ARCE TELLEZ

CUADRO DE CONSTRUCCIÓN

Uso del Predio	OFICINAS	Área ajardinada	201.32 M2
Superficie del predio	1,964.78 M2	Número de cajones	16 + 2dis.
Superficie de desplante	770.97 M2		

PROYECTO

MODELO TIPO CENTRO DE SERVICIOS INFONAVIT "CESI"

DIRECCIÓN

VOZ Y DATOS

DETALLES Y DIAGRAMAS VOZ Y DATOS

CLAVE IES-VD-02

PARTIDA INSTALACIONES ESPECIALES

ESCALA 1:100

UNIDADES: metros

0.5 2.0 0 1.0 4.0

SEPTIEMBRE 2017