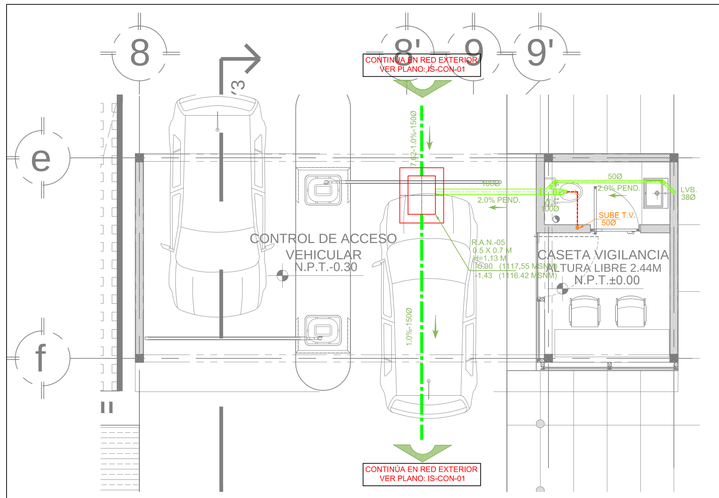

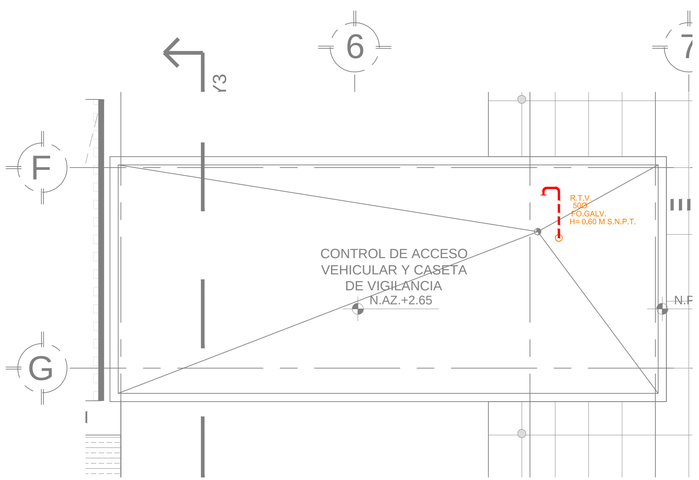

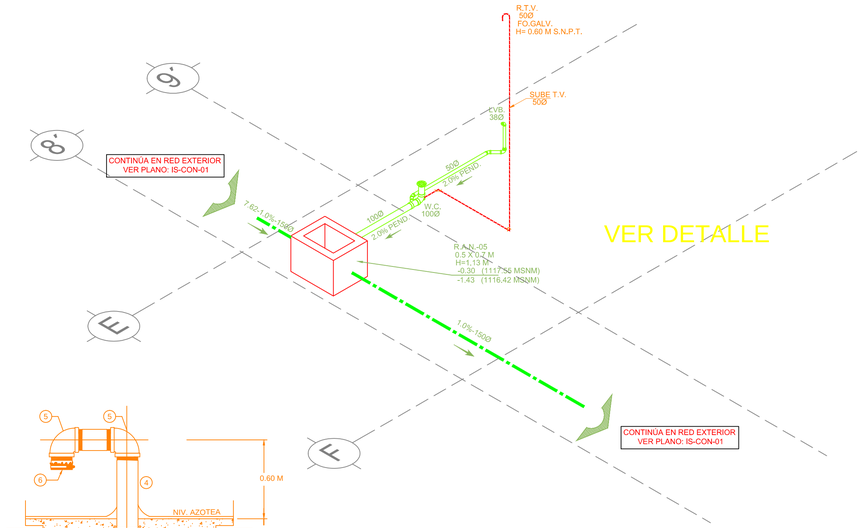

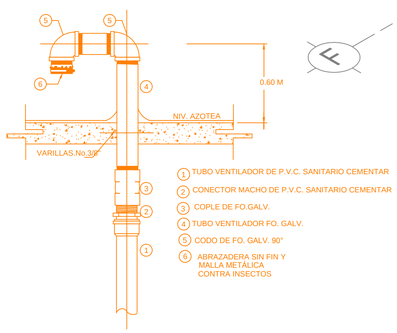

1. TUBO VENTILADOR DE P.V.C. SANITARIO CEMENTAR
2. CONECTOR MACHO DE P.V.C. SANITARIO CEMENTAR
3. COPLE DE FO.GALV.
4. TUBO VENTILADOR FO. GALV.
5. CODO DE FO. GALV. 90°
6. ABRAZADERA SIN FIN Y MALLA METÁLICA CONTRA INSECTOS

01 DETALLE DE INSTALACIÓN DE REMATE DE VENTILACIÓN

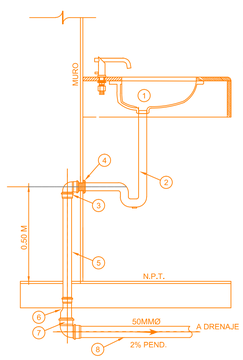

1. LAVABO, (POR ARQUITECTURA)
2. CESPOL CROMADO DE 32MMØ (POR ARQUITECTURA)
3. CODO DE P.V.C. SANITARIO CEMENTAR DE 90°X38MMØ
4. CHUPÓN UNIVERSAL DE HULE MARCA COFLEX, PARA LAVABO DE 1 1/2", MODELO P-B9035
5. TUBERÍA DE DRENAJE SANITARIO DE 38MMØ EN P.V.C. SANITARIO CEMENTAR
6. REDUCCIÓN DE P.V.C. SANITARIO CEMENTAR DE 50X38MMØ
7. CODO DE P.V.C. P.V.C. SANITARIO CEMENTAR DE 90°X50MMØ
8. TUBERÍA DE DRENAJE SANITARIO DE 50MMØ EN P.V.C. SANITARIO CEMENTAR

02 DETALLE DE INSTALACIÓN DE LAVABO, ESC: S/E

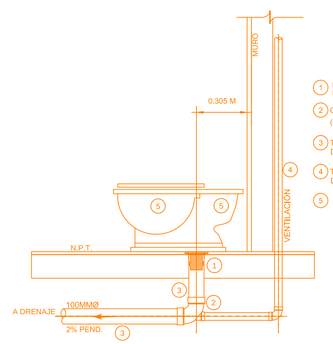

1. BRIDA FLEXIBLE CORTA MARCA COFLEX MODELO PB-200
2. CODO DE P.V.C. SANITARIO CEMENTARDE 90°X100MMØ (CON SALIDA TRASERA DE 50MMØ)
3. TUBERÍA DE DRENAJE SANITARIO DE 100MMØ DE P.V.C. SANITARIO CEMENTAR
4. TUBERÍA DE DRENAJE SANITARIO DE 50MMØ DE P.V.C. P.V.C. SANITARIO CEMENTAR
5. INODORO DE FLUXÓMETRO, O INODORO DE TANQUE BAJO, (POR ARQUITECTURA)

03 DETALLE DE INSTALACIÓN DE INODORO CON FLUXÓMETRO O CON TANQUE BAJO, ESC: S/E

SIMBOLOGÍA:

- TUBERÍA DE DRENAJE SANITARIO. (P.V.C. SANITARIO CEMENTAR, DE NORMA)
- TUBERÍA DE VENTILACIÓN , (P.V.C. SANITARIO CEMENTAR, DE NORMA)
- TUBERÍA DE DRENAJE SANITARIO EXTERIOR , (P.V.C. ALCANTARILLADO SISTEMA MÉTRICO, SERIE 25)
- TUBERÍA DE DRENAJE SANITARIO POR BOMBEO. (P.V.C. HIDRÁULICO, CED. 40)
- TAPÓN REGISTRO DE P.V.C. SANITARIO CEMENTAR.
- YEE DE P.V.C. SANITARIO CEMENTAR.
- CODO DE 90° DE P.V.C. SANITARIO CEMENTAR.
- CODO DE 45° DE P.V.C. SANITARIO CEMENTAR.
- CODO DE 90° CON SALIDA TRASERA DE 50MMØ DE P.V.C. SANITARIO CEMENTAR.
- REDUCCIÓN DE P.V.C. SANITARIO CEMENTAR.
- COLADERA DE PISO, CON DOS BOCAS, MARCA Y MODELO INDICADAS EN PLANO.
- COLADERA DE PISO, CON UNA BOCA, MARCA Y MODELO INDICADAS EN PLANO.
- INDICA CODO DE 90° DE P.V.C. SANITARIO CEMENTAR.
- INDICA CODO DE 45° P.V.C. SANITARIO CEMENTAR.
- INDICA TEE DE P.V.C. SANITARIO CEMENTAR.
- INDICA TUBERÍA DE VENTILACIÓN QUE SUBE CON UN CODO DE PVC DE 90°
- INDICA TUBERÍA DE VENTILACIÓN QUE BAJA CON UN CODO DE PVC DE 90°
- SENTIDO DE ESCURRIMIENTO

10Ø	DIÁMETRO - MILÍMETROS
T.R.	INDICA TAPÓN REGISTRO CON TAPA DE BRONCE.
S.T.V.	INDICA SUBE TUBERÍA DE VENTILACIÓN.
B.A.N.	INDICA BAJADA DE AGUAS NEGRAS.
B.A.G.	INDICA BAJADA DE AGUAS GRISES.
R.T.V.	REMATE DE TUBERÍA DE VENTILACION
R.A.N.	REGISTRO DE AGUAS NEGRAS, DIMENSIONES INDICADAS EN PLANOS.
1.0% PEND.	INDICA PENDIENTE DEL TRAMO EN PORCENTAJE
-0.20 / -0.60 / -0.65	INDICA - NIVEL DE TAPA DE REGISTRO O POZO (N.P.T.) INDICA - NIVEL DE ARRASTRE HIDRÁULICO (N.A.H.) INDICA - NIVEL DE ARRASTRE HIDRÁULICO EN CAMBIO DE DIÁMETRO
8.93-0.5%-200Ø	INDICA - DIÁMETRO EN MILÍMETROS. INDICA - PENDIENTE EN % INDICA - LONGITUD DEL TRAMO EN METROS
P.C. 100MMØ / +2.04	INDICA - PASO EN CIMENTACIÓN O PASO EN CONTRA TRABE INDICA - DIÁMETRO DEL PASO EN MILÍMETROS. INDICA - NIVEL DE UBICACIÓN DEL PASO INDICADO EN EL CUADRANTE INFERIOR DE LA CIRCUNFERENCIA.

NOTAS GENERALES :

1. TODOS LOS DIÁMETROS ESTÁN INDICADOS EN MILÍMETROS
2. TODA LA TUBERÍA DE DRENAJE SANITARIO SERÁ DE:

APLICACIÓN: DRENAJE SANITARIO EN INTERIORES, Y REDES DE VENTILACIÓN.
DIÁMETROS: 38MMØ A 150MMØ (1 1/2"Ø A 6"Ø).
MATERIAL: TUBERÍA Y CONEXIONES SANITARIAS DE P.V.C. SANITARIO CEMENTAR, NORMA NMX-E-199/1 Y NMX-E-199/2

APLICACIÓN: REMATES DE VENTILACIÓN EN AZOTEAS
DIÁMETROS: 50MMØ (2"Ø)
MATERIAL: FIERRO GALVANIZADO, CED. 40.

APLICACIÓN: DRENAJE SANITARIO EN EXTERIORES:
DIÁMETROS: 150MMØ (6"Ø).
MATERIAL: TUBERÍA Y CONEXIONES DE P.V.C. ALCANTARILLADO SISTEMA MÉTRICO, SERIE 25
NORMA: NMX-E-215/1-VIGENTE Y NMX-E-215/2-VIGENTE

APLICACIÓN: DRENAJE POR BOMBEO.
DIÁMETROS: 19MMØ A 100MMØ (3/4"Ø A 4"Ø).
MATERIAL: TUBERÍA Y CONEXIONES DE POLICLORURO DE VINILO (PVC HIDRAULICO, CED.40, IPS).
NORMA; NMX-E-224-1998-SCFI y ASTM D 1785.

3. MATERIALES DE UNIÓN:

TIPO DE UNIÓN: UNIÓN ROSCADA
MATERIAL: ROSCA NPT DE BRONCE, P.V.C., COBRE O FO. GALVANIZADO
CINTA TEFLÓN: CINTA DE POLITETRAFLUORETILENO (PTFE).

TIPO DE UNIÓN: UNIÓN CEMENTADA PARA REDES DE DRENAJE Y VENTILACIÓN.
MATERIAL: TUBERÍA Y CONEXIONES DE P.V.C. SANITARIO CEMENTAR.
CEMENTO: LIMPIADOR, LUBRICANTE Y CEMENTO PARA P.V.C. DE HASTA 200MM (8") DE DIÁMETRO MARCA OATEY O EQUIVALENTE.

TIPO DE UNIÓN: UNIÓN ANILLO-CAMPANA.
MATERIAL: TUBERÍA Y CONEXIONES DE P.V.C. ALCANTARILLADO
LUBRICANTE: LUBRICANTE PARA P.V.C. ALCANTARILLADO.

TIPO DE UNIÓN: UNIÓN CEMENTADA PARA REDES POR BOMBEO.
MATERIAL: TUBERÍA Y CONEXIONES DE P.V.C. HID. CED.40
CEMENTO: CEMENTO SOLVENTE, WELD-ON, 721, COLOR AZUL.

4. TODAS LAS SUPERFICIES Y LONGITUDES FUERON TOMADAS GRAFICAMENTE.

5. PRUEBAS.

APLICACIÓN: DRENAJE SANITARIO EN INTERIORES Y VENTILACIÓN.
MÉTODO: LAS TUBERÍAS DE P.V.C. PARA DESAGÜES Y VENTILACIÓN EN INTERIOR DEBERÁN SER PROBADAS A LA PRESIÓN DE 1.0 KG/CM2. LA DURACIÓN MÍNIMA DE LA PRUEBA SERÁ DE 30 MINUTOS.

APLICACIÓN: DRENAJE SANITARIO EN EXTERIORES.
MÉTODO: PARA EFECTUAR ESTA PRUEBA EL RELLENO DE LA ZANJA DEBERÁ ESTAR COMPACTADO 30 CMS POR ENCIMA DEL LOMO DE LA TUBERÍA, Y LAS CAMPANAS DESCUBIERTAS, LA PRUEBA DEBERÁ SER CONFORME A LO ESTIPULADO EN LA NOM-CONAGUA-001

APLICACIÓN: DRENAJE SANITARIO EN POR BOMBEO.
MÉTODO: TODA LA INSTALACIÓN DEBERÁ PROBARSE CON AGUA A UNA PRESIÓN DE: 8.8 KG/CM2 (125 LBS), DURANTE DOS HORAS COMO MÍNIMO, DURANTE ESE PERIDO DE TIEMPO EL MANÓMETRO NO DEBE REGISTRAR VARIACIONES.

6. TODAS LAS TUBERÍAS SE IDENTIFICARÁN CONFORME A LO ESTABLECIDO EN LA NOM-026-STPS-1998.

FLUIDO	COLOR DE: TUBERÍA	TEXTO	ABREVIATURA
AGUAS NEGRAS	NEGRO	BLANCO	A.N.
AGUAS JABONOSAS	NEGRO, CON FRANJAS BLANCAS	BLANCO	A.J.
VENTILACIÓN	GRIS CLARO	NEGRO	V.
DRENAJE PLUVIAL	GRIS OSCURO	BLANCO	A.P.

7. SEPARACIÓN ENTRE SOPORTES:
TODA LA TUBERÍA HORIZONTAL SUSPENDIDA DE LAS LOSAS DEBERÁ CONTAR CON COPORTES TIPO PERA CONFORME A DETALLES INDICADOS EN PROYECTO.

DIÁMETRO	SEPARACIÓN
DE 50MM A 75MM	3.0 M
100MM	2.5 M
150MM A 200MM	2.0 M

INFONAVIT

JUAN JOSÉ ASTORGA

NORTE — CROQUIS LOCALIZACIÓN

SIMBOLOGÍA GENERAL	NOMENCLATURA GENERAL	
	INDICA LINEA DE EJE	N.P.T.	NIVEL DE PISO TERMINADO
	INDICA LINEA DE CORTE	N.L.B.L.C.	NIVEL LECHO BAJO DE LOSA DE CIMENTACIÓN
	INDICA PROYECCIÓN	N.L.A.C.	NIVEL LECHO ALTO DE CUMBRERA
	INDICA SUBE O BAJA DE RAMPA O ESC.	N.L.B.C.	NIVEL LECHO BAJO DE CUMBRERA
PEND. %	INDICA DIRECCIÓN DE PENDIENTE	N.L.B.L.	NIVEL LECHO BAJO DE LOSA ESTRUCTURAL
	INDICA CAMBIO DE NIVEL EN PLAFON	N.L.B.PL.	NIVEL LECHO BAJO DE PLAFON
	INDICA CAMBIO DE NIVEL EN PISO	S.N.P.T.	SOBRE NIVEL DE PISO TERMINADO
N.P.T.	INDICA NIVEL EN PLANTA	N.P.	NIVEL PRETIL
N.C.C.	INDICA NIVEL EN ALZADO	N.C.M.	NIVEL CORONAMIENTO DE MURO
	INDICA COTA ENTRE EJES	N.C.	NIVEL DE CERRAMIENTO
	INDICA COTA A CENTRO	N.B.	NIVEL DE BANQUETA
	INDICA COTA A PAÑOS	N.J.	NIVEL DE JARDÍN
	INDICA NOMENCLATURA DE EJES	N.G.	NIVEL DE GUARNICIÓN
		N.A.V.	NIVEL DE ARROYO VEHICULAR
		S.M.A.	SOBRE MUESTRA APROBADA

SIMBOLOGÍA

FECHA	REVISIÓN	OBSERVACIONES

COORDINADOR GENERAL	ARQ. JUAN JOSÉ ASTORGA RUIZ DEL HOYO
JEFE DE TALLER	ARQ. MARISA CASTILLO FLORES
DIBUJÓ	ARQ. EMILIO RUBIO - ELIZABETH LEÓN

CUADRO DE CONSTRUCCIÓN.

Uso del Predio	OFICINAS	Área ajardinada	237.25 M2
Superficie del predio	1,964.78 M2	Número de cajones	16 + 2disc.
Superficie de desplante	720.43 M2		

PROYECTO
CENTRO DE SERVICIOS INFONAVIT "CESI"

DIRECCIÓN
PLANTA BAJA, ISOMÉTRICO Y DETALLES

CASETA VIGILANCIA

CLAVE
IS-CON-03

PARTIDA INSTALACIÓN SANITARIA

ESCALA 1:50
UNIDADES: metros

SEPTIEMBRE 2017