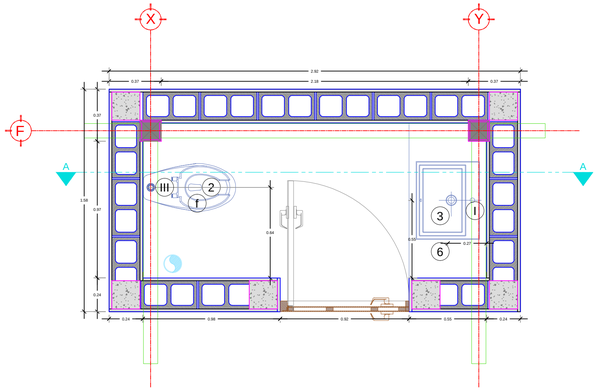

1 PLANTA SANITARIO / PLANTA BAJA
ESC 1:20

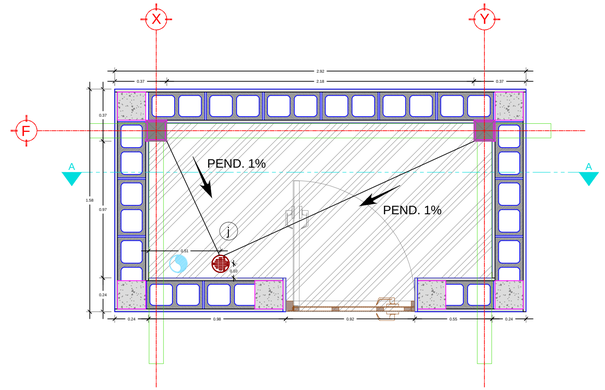

2 PISO
ESC 1:20

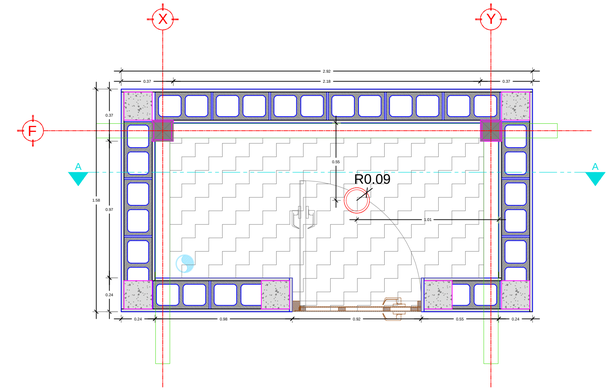

3 PLAFÓN
ESC 1:20

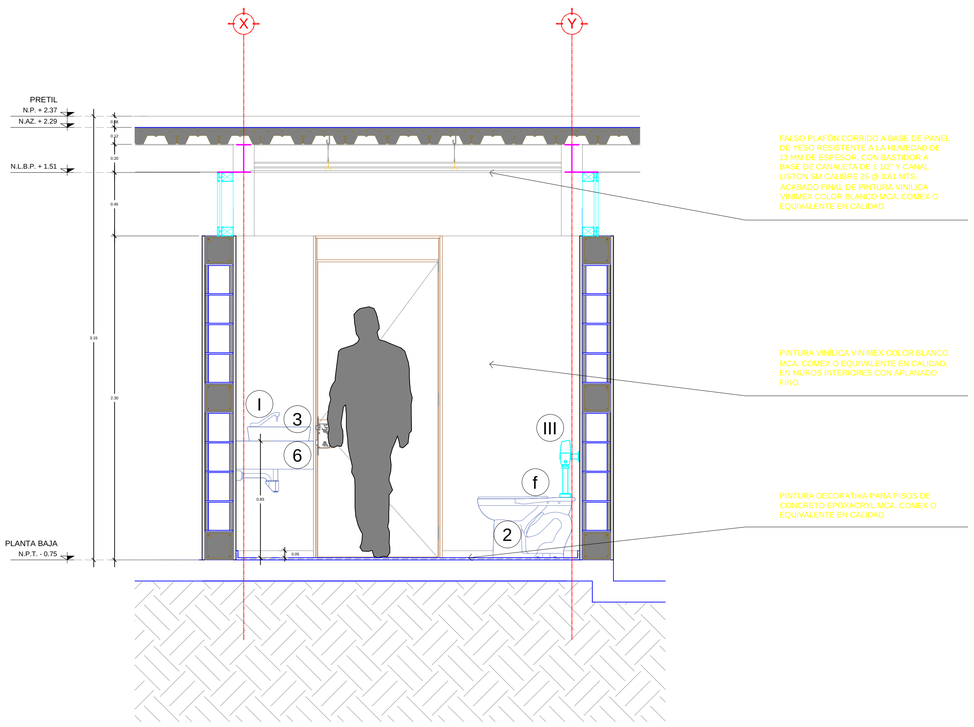

4 CORTE A - A
ESC 1:20

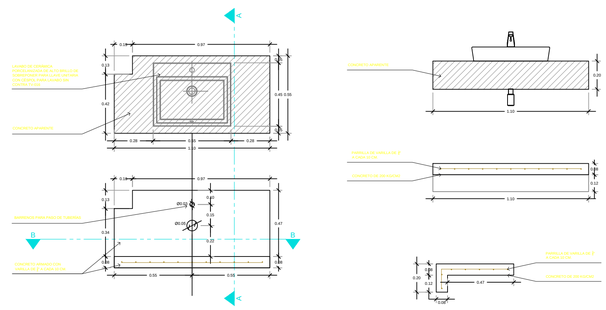

5 DETALLE DE BARRA LAVABO
ESC 1:20

MOBILIARIO Y ACCESORIOS					
CLAVE	CONCEPTO	MODELO	COLOR	MARCA	CANTIDAD
	MUEBLES SANITARIOS				
1	Mingitorio de cerámica al alto brillo para fluxómetro con spud de 19 mm / h colocación nivel superior a 90 de NPT	MG-1 Ferry	Blanco	Helvex	1
2	Sanitario de cerámica porcelanizada de alto brillo para fluxómetro con Spud de 38 mm / h colocación nivel superior=49 cm sobre NPT	TZF-1 NAO	Blanco	Helvex	4
3	Lavabo de cerámica porcelanizada de alto brillo de sobreponer para llave unitaria con cespol para lavabo sin contra TV-016	LUCERNA1 LV21P	Blanco	Helvex	5
4	Encimera, dimensiones en plano SAN-01 hecha en obra con recubrimiento de granito.				2
5	Encimera, dimensiones en plano SAN-03 hecha en obra con recubrimiento de granito.				1
6	Encimera, dimensiones en plano SAN-05 hecha en obra con concreto armado				1
	LLAVES				
f	Llave economizadora con seguro antirrobo.	TV105-2	Cromo	Helvex	5
g	Fluxómetro de sensor electrónico de batería para mingitorio FB-185-19.Entrada superior para spud de 19 mm.	FB-185-19	Cromo	Helvex	1
h	Fluxómetro de sensor electrónico de corriente para sanitario	FC-110-38	Cromo	Helvex	4
e	Válvula de nariz roscable para manguera tipo italiano	VNRI-13C	Cobre	Nacobre	1
	ACCESORIOS				
a	Espejo de 6 mm cantos pulidos colocado a hueso acorde a dimensión				3
b	Despachador de toallas de papel de dimensiones 14 x10x7 62 cm/ h colocación a centro=127 cm sobre NPT	H-4701	Blanco	Slimfold	5
c	Despachador de jabón líquido, cuerpo de acero inoxidable/operado manualmente / h colocación a centro=120 cm NPT	B-4112	Satinado	Bobrick	3
d	Secador de Manos Turbo	MB-1012	Blanco	Helvex	3
e	Basurero cilíndrico metálico con tapa balancín de acero inoxidable pulido capacidad 42 lts	6011111	Satinado	Art Center	6
f	Asiento y tapa de cierre estándar,elongado	ATR-2	Blanco	Helvex	4

MOBILIARIO Y ACCESORIOS					
CLAVE	CONCEPTO	MODELO	COLOR	MARCA	CANTIDAD
	ACCESORIOS				
a	Dispensador de papel higiénico de acero inoxidable / h de colocación a centro=65 cm sobre NPT	AE25000	Satinado	Jofel	4
b	Percha para uso general / h colocación a centro=165 cm sobre NPT	16106	Satinado	Helvex	4
c	Barras de acero inoxidable angular de 38 mm de diámetro para sanitario / h colocación a centro=60 cm sobre NPT	Serie B-6806 Mod. B - 68616	Satinado	Bobrick	2
d	Coladera para baño, tres bocas, con rejilla redonda 14.9x12.9cma, cespol integrado, plato de doble drenaje y sello hidráulico	1342-H	Satinado	Helvex	3
e	Coladera para jardines o azoteas con mucha basura. Contra redonda con rejilla. Canastilla para sedimentos. Canasta y rejilla removible.	5424-H	Negro	Helvex	1

TABLA MAMPARAS NÚCLEO DE SANITARIO					
CLAVE	CONCEPTO Mamparas para sanitarios de lámina porcelanizada suspendidas. Modelo: Imperial troquelada. Color: PANTONE 185 C (solid coated). Marca: Alfher- Porcewit.				
	DESCRIPCIÓN	DIMENSIONES(m)		ALZADO	CANTIDAD
		LARGO(L)	ALTURA(h)		
MP-1	Mampara-Puerta.	0.70	1.80		3
F-5	Mampara-fijo.	0.235	2.10		3
F-6	Mampara-fijo.	1.30	1.80		3
F-7	Mampara-fijo.	0.80	1.80		1

NOTA: Ver especificaciones de mampara en partida "paquete de diseño"

Notas:
(1) Ver tabla general de muebles, llaves y accesorios para sanitarios mismo plano
(2) Ver detalle de meseta de lavabo en plano SAN-01
(3) Para especificaciones de acabados ver simbología
(4) Para especificaciones de alturas y dimensiones de muros ver plano
(5) Para ver especificaciones de acabados en plafones ver plano

INFONAVIT

NORTE

CROQUIS LOCALIZACIÓN

SIMBOLOGÍA GENERAL		NOMENCLATURA GENERAL	
	INDICA LINEA DE EJE	N.P.T.	NIVEL DE PISO TERMINADO
	INDICA LINEA DE CORTE	N.L.B.L.C	NIVEL LECHO BAJO DE LOSA DE CIMENTACIÓN
	INDICA PROYECCIÓN	N.L.A.C	NIVEL LECHO ALTO DE CUMBRERA
	INDICA SUBE O BAJA DE RAMPA O ESC.	N.L.B.C	NIVEL LECHO BAJO DE CUMBRERA
PEND. 1%	INDICA DIRECCIÓN DE PENDIENTE	N.L.B.L	NIVEL LECHO BAJO DE LOSA ESTRUCTURAL
	INDICA CAMBIO DE NIVEL EN PLAFÓN	N.L.B.P	NIVEL LECHO BAJO DE PLAFÓN
	INDICA CAMBIO DE NIVEL EN PISO	N.L.A.H.	NIVEL LECHO ALTO DE HERRERÍA
N.P.T.	INDICA NIVEL EN PLANTA	N.P.	NIVEL PRETIL
N.T.C.	INDICA NIVEL EN ALZADO	N.C.M.	NIVEL CORONAMIENTO DE MURO
	INDICA COTA ENTRE EJES	N.L.A.E.	NIVEL DE LECHO ALTO ESTRUCTURA
	INDICA COTA A CENTRO	N.L.B.T.	NIVEL LECHO BAJO DE TRABE
	INDICA COTA A PASO	N.B.	NIVEL DE BANQUETA
X	INDICA NOMENCLATURA DE EJES	N.J.	NIVEL DE JARDÍN
		N.G.	NIVEL DE GUARNICIÓN
		N.A.V	NIVEL DE ARROYO VEHICULAR

SIMBOLOGÍA

PLAFONES

LOSAGICRO CON FALSO PLAFÓN MODULAR MODELO HALLEYON, USO O ACCESORIOS DE CAPCABEL PLACAS DE DIMENSIONES 2.44 X 1.22M X 2.54 CM DE ESPESOR, COLOR BLANCO, ACABADO FINAL DE PINTURA VINÍLICA VINIMEX COLOR BLANCO MCA. COMEX O EQUIVALENTE EN CALIDAD

LOSAGICRO CON FALSO PLAFÓN A BASE DE PANEL DE YESO RESISTENTE A LA HUMEDAD DE 13 MM DE ESPESOR, CON BASTIDOR A BASE DE CANALETA DE 1 1/2" Y CANAL LISTÓN SM CALIBRE 26 @ 0.61 MTS. ACABADO FINAL DE PINTURA VINÍLICA VINIMEX COLOR BLANCO MCA. COMEX O EQUIVALENTE EN CALIDAD

LUMINARIA DOWNLIGHT DE EMPOTRAR DE 18.10 CMS. DE DIAMETRO CAT. RV8.6015.600 AR 120, MCA. LITHONIA LIGHTING.

LUMINARIO INFLECTORA A PRUEBA DE HUMEDAD PARA SOBREPONER EN LOSA, MCA. HOLOPHAN 6 STUBES CAT. EWM2-300MA 1 34-FR, 120 MVOLT EB1 INL, BIGINL MCA. LITHONIA LIGHTING.

DETECTOR FOTOELÉCTRICO INTELIGENTE.

DETECTOR FOTOELÉCTRICO INTELIGENTE CON ELEMENTO TÉRMICO.

BOCINA CON ESTROBO

INDICA REJILLA DE EXTRACCIÓN DE AIRE

PISOS

PINTURA DECORATIVA PARA PISOS DE CONCRETO EPOXIACRYL MCA. COMEX O EQUIVALENTE EN CALIDAD

PISO DE PLACA DE MÁRMOL ARENA, EN PIEZAS DE 1.20 X .60 M Y 1.8 CM. DE ESPESOR, ASENTADO CON MORTERO MCA. CEMEX ORIENTAL, ENTRE 50 MÁXIMO 55 CM., JUNTAS A HUESO Y PULIDO DE LA SUPERFICIE CON 12 CANALES DE 0.5X0.5 CM. SE AR DEJARÁ JUNTAS DE EXPANSIÓN EN CONGRUENCIA CON EL SELLADOR POLIURETANO, APLICADO SEGÚN EL CONSTRUCTOR DEJAN ¼" O SIMILAR EN CALIDAD @ ENTRE EJES Y EN ENCUENTRO CON MUROS Y COLUMNAS

AJUSTE — INDICA AJUSTES EN PISOS

INDICA CAMBIO DE ACABADO EN PISO

INDICA PIEZA DE ARRANQUE PARA DESPIECE

FECHA	REVISIÓN	OBSERVACIONES

COORDINADOR GENERAL	ARQ. JUAN JOSÉ ASTORGA RUIZ DEL HOYO
JEFE DE TALLER	ARQ. MARISA CASTILLO FLORES
DIBUJÓ	ARQ. EMILIO RUBIO GAONA
	ELIZABETH LEÓN RIVERA
	DANIEL CARRANZA VARGAS
	ALFREDO REYES GARCIA
	ARQ. DANIEL ESPINAL HERNANDEZ
	ARQ/PSJ. ARMANDO MARAVILLA RAMIREZ

CUADRO DE CONSTRUCCIÓN

Uso del Predio	OFICINAS	Área ajardinada	201.32 M2
Superficie del predio	1,964.78 M2	Número de cajones	16 + 2disc.
Superficie de desplante	770.97 M2		

PROYECTO
MODELO TIPO CENTRO DE SERVICIOS INFONAVIT "CESI"

DIRECCIÓN

PROYECTO EJECUTIVO

MONTEA SANITARIO CASETA DE VIGILANCIA

PARTIDA DETALLES SANITARIOS

CLAVE SAN-05

ESCALA
UNIDADES: metros

0 0.125 0.25 0.5 1.0

SEPTIEMBRE 2017