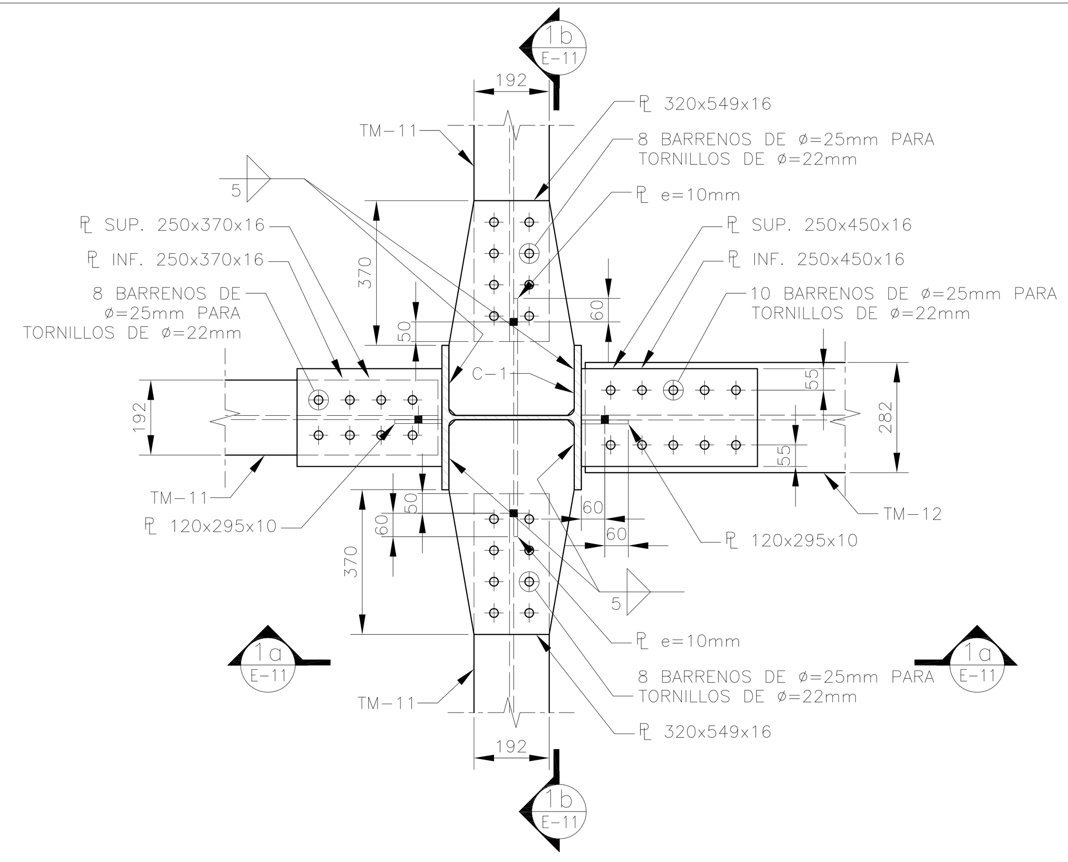

DETALLE 1
ESC. 1:15

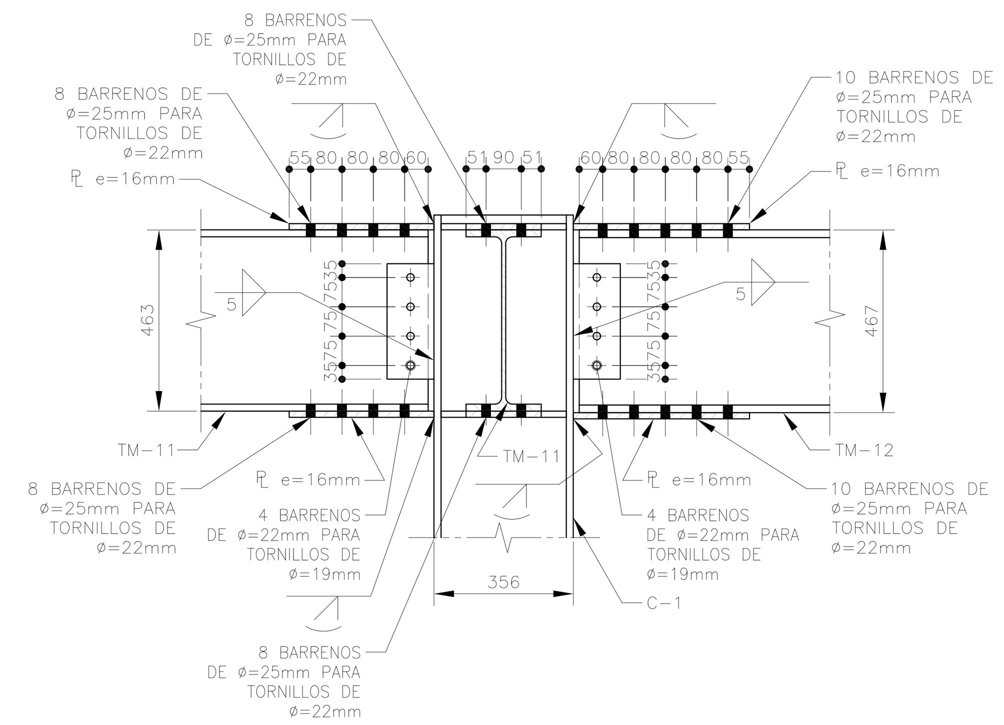

CORTE 1a−1a
ESC. 1:15

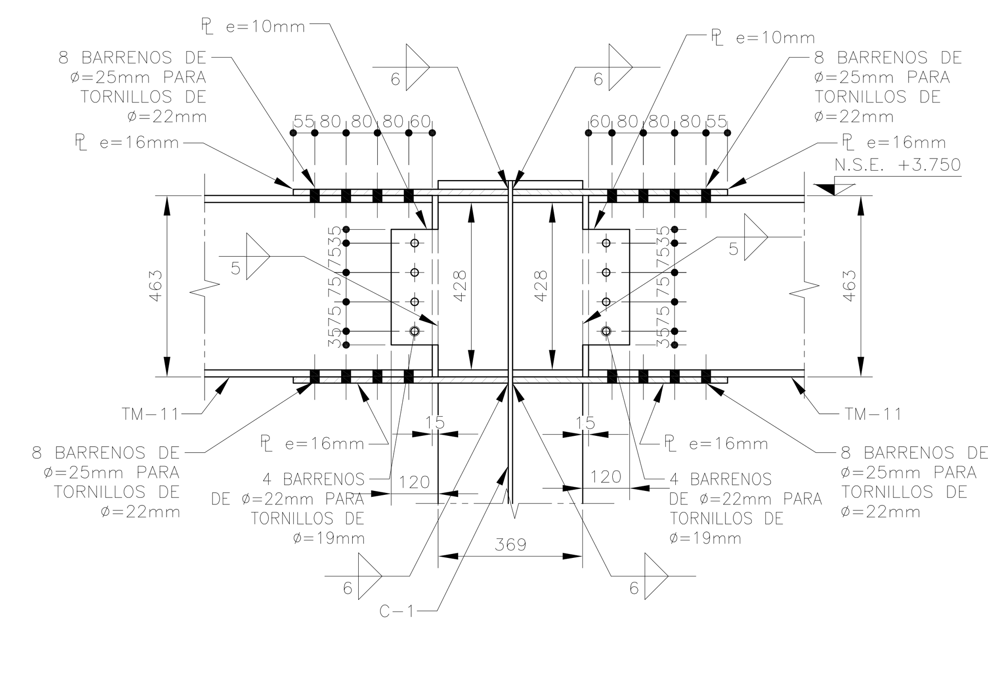

CORTE 1b−1b
ESC. 1:15

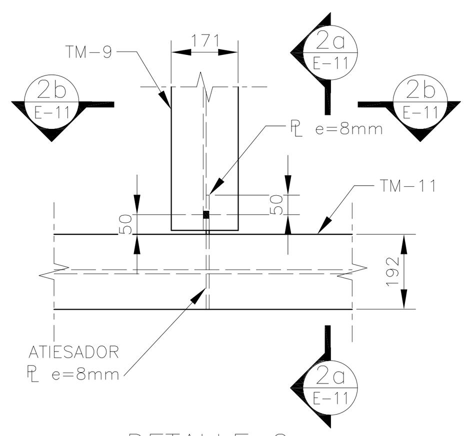

DETALLE 2
ESC. 1:15

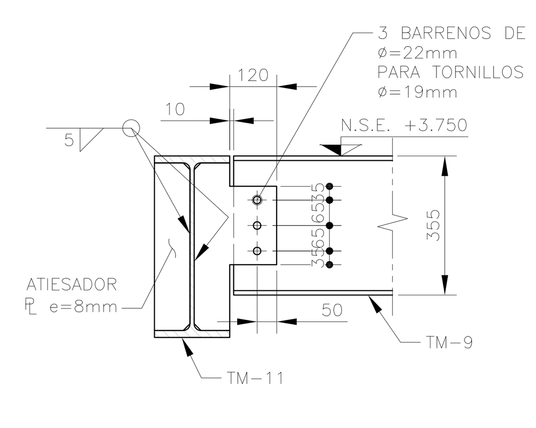

CORTE 2a−2a
ESC. 1:15

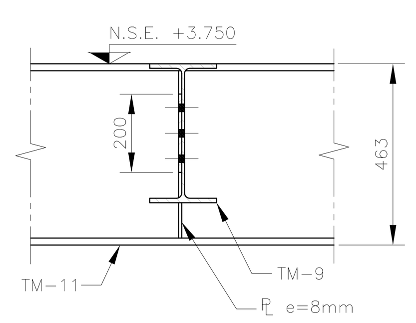

CORTE 2b−2b
ESC. 1:15

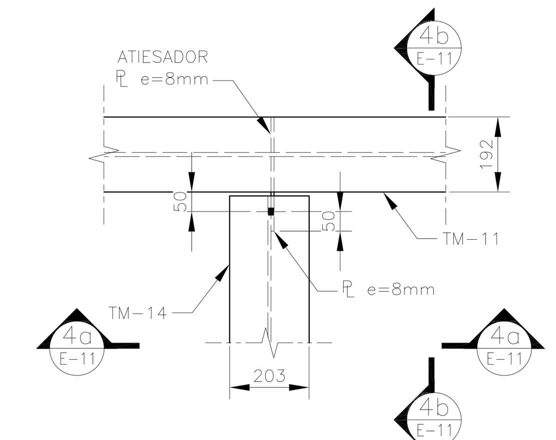

DETALLE 4
ESC. 1:15

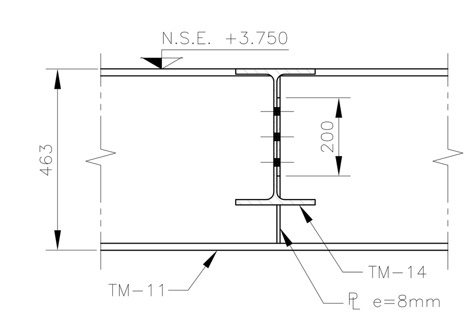

CORTE 4a−4a
ESC. 1:15

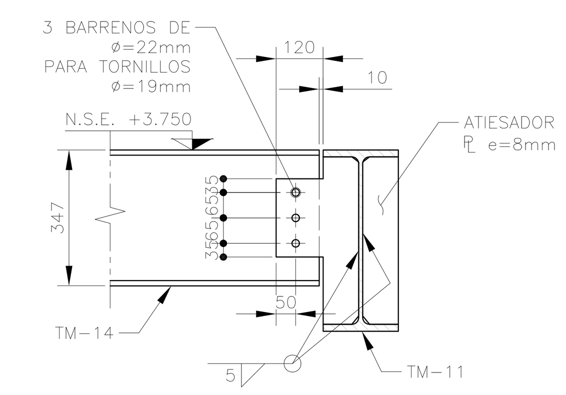

CORTE 4b−4b
ESC. 1:15

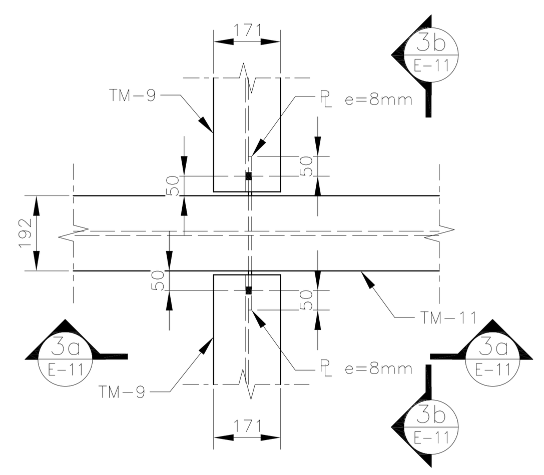

DETALLE 3
ESC. 1:15

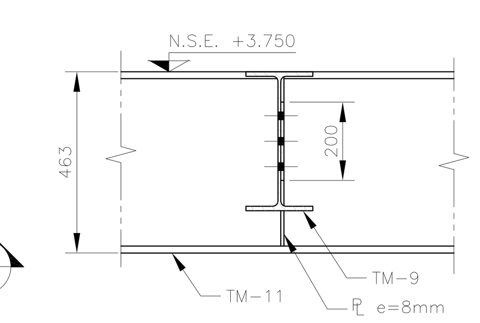

CORTE 3a−3a
ESC. 1:15

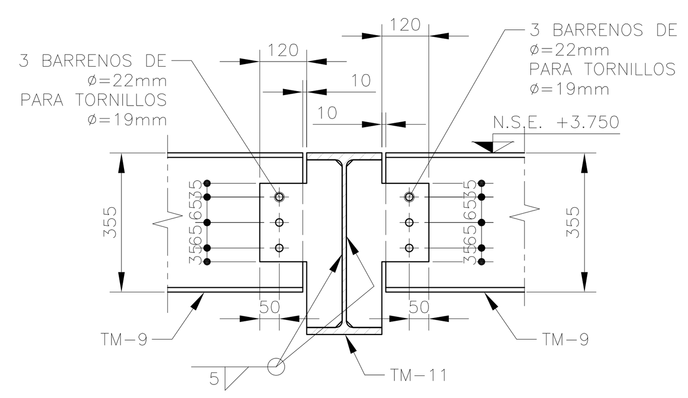

CORTE 3b−3b
ESC. 1:15

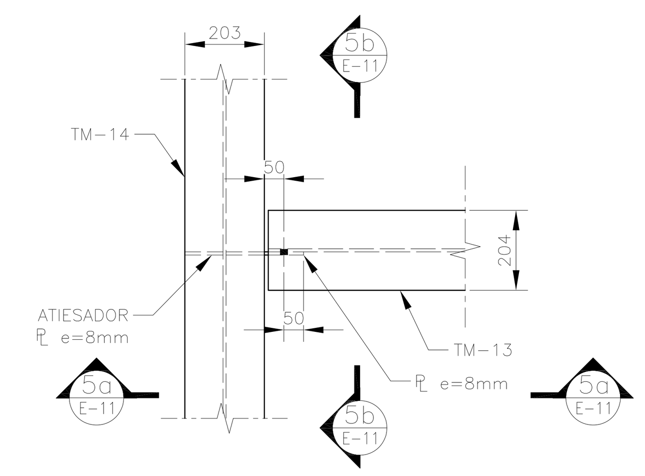

DETALLE 5
ESC. 1:15

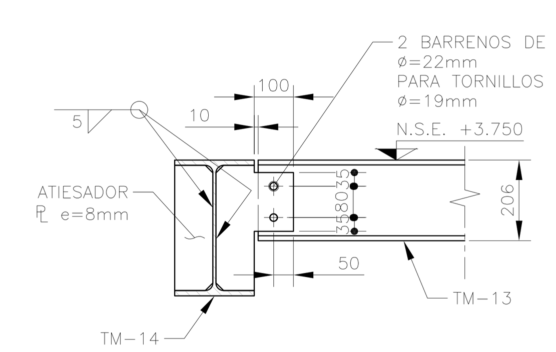

CORTE 5a−5a
ESC. 1:15

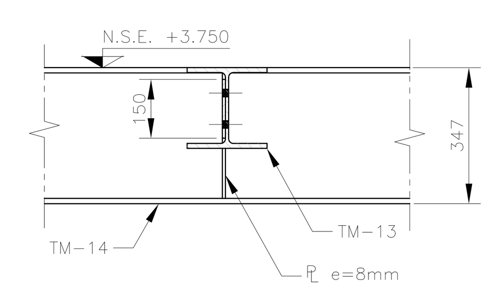

CORTE 5b−5b
ESC. 1:15

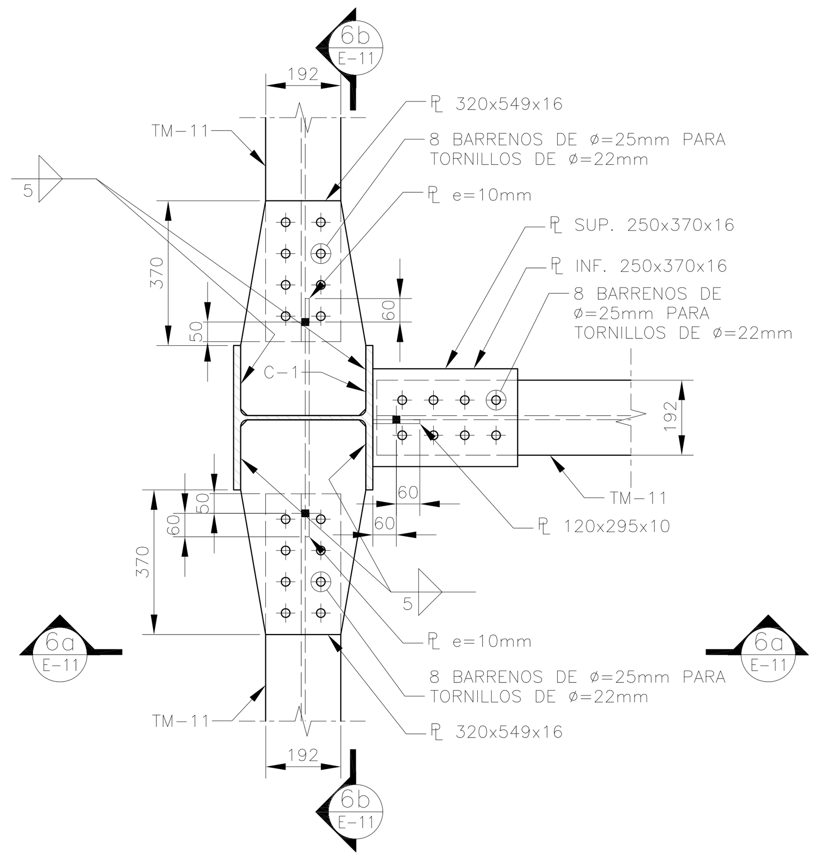

DETALLE 6
ESC. 1:15

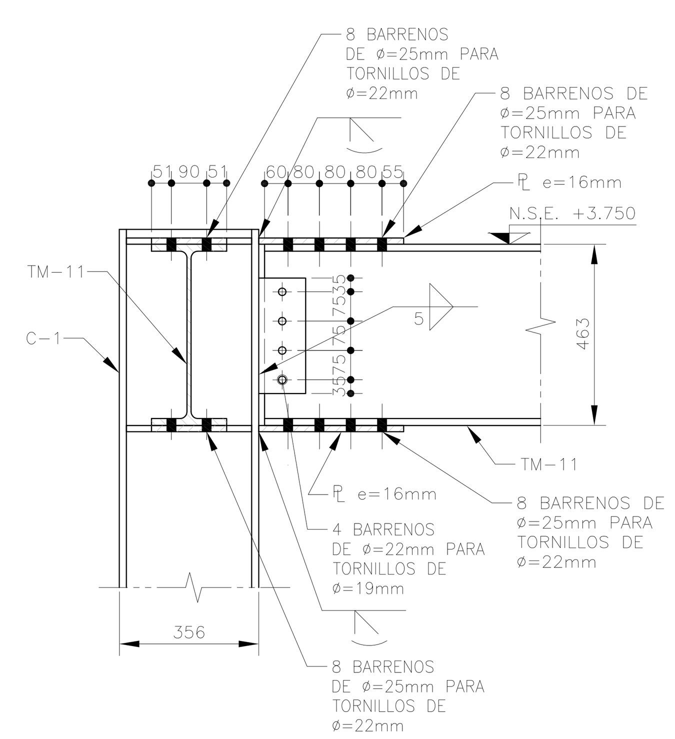

CORTE 6a−6a
ESC. 1:15

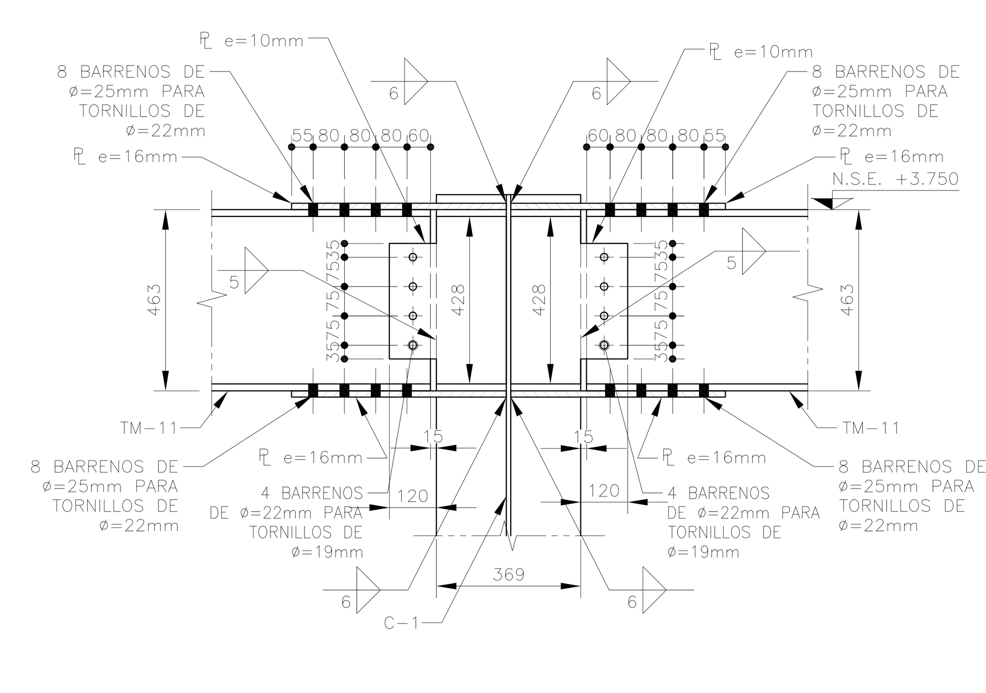

CORTE 6b−6b
ESC. 1:15

EL FABRICANTE DE LA ESTRUCTURA DEBERÁ HACER PLANOS DE TALLER QUE SERÁN REVISADOS POR LA SUPERVISIÓN.

PLANO APTO PARA CONSTRUCCIÓN

CENTRO DE SERVICIO INFONAVIT

CESI / DELEGACIÓN / ACAPULCO

BLVD. DE LAS NACIONES ESQ. CALLE DIAMANTE LOTE 43 Y 29, MANZANA 40, COL. LA ZANJA,PLAYA DIAMANTE, ACAPULCO, GRO.

NOTAS GENERALES:

1. LAS DIMENSIONES ESTÁN DADAS EN CENTÍMETROS, LOS NIVELES EN METROS, EXCEPTO DONDE SE INDIQUE OTRA UNIDAD.
2. VERIFICAR DIMENSIONES, PAÑOS Y NIVELES DE PISO TERMINADO EN PLANOS ARQUITECTÓNICOS Y EN OBRA, LOS CUALES RIGEN SOBRE NIVELES DE ESTRUCTURA Y QUE DE EXISTIR DIFERENCIA INFORMAR DE INMEDIATO AL DESPACHO DE ARQUITECTURA.
3. MATERIALES:
   a) TODO EL ACERO EN PLACAS Y PERFILES ESTRUCTURALES SERÁ A−50 fy=3515 kg/cm² Y CUMPLIRÁN NORMAS DE A.S.T.M.
   b) TORNILLOS ASTM A−325N DE ALTA RESISTENCIA, TUERCAS ASTM−563 GRADO C, ARANDELAS ASTM F−436.
   c) BARRENOS TIPO ESTÁNDAR
   d) TODA LA SOLDADURA DE TALLER Y CAMPO SERÁ DE LA SERIE E−70xx Y SE APLICARÁ SEGÚN NORMAS DE A.W.S.
   e) SE APLICARÁ UNA CAPA DE PINTURA DRY−FALL RESISTENTE AL ÓXIDO, DEBERÁ QUEDAR UN ESPESOR MÍNIMO DE 75 MICRAS. FINALMENTE SE APLICARÁN CAPAS DE PINTURA INTUMESCENTE FIRE CONTROL (PROTECCIÓN PASIVA CONTRA FUEGO) CON EQUIPO AIRLESS SPRAYER, OBTENIENDO UN ESPESOR MÍNIMO DE 1200 MICRAS. LAS PINTURAS OCUPADAS SERÁN DE LA MARCA SHERWIN WILLIAMS, COLOR BLANCO.
4. NOTACIÓN MANUAL IMCA.
5. EL FABRICANTE DE LA ESTRUCTURA DEBERÁ HACER PLANOS DE TALLER QUE SERÁN REVISADOS POR LA SUPERVISIÓN.
6. TODA SOLDADURA NO INDICADA SERÁ UN CORDÓN CORRIDO A TODO ALREDEDOR DEL ESPESOR MENOR DE LAS PLACAS Y/O ELEMENTOS POR SOLDAR.
7. TODAS LAS CONEXIONES ATORNILLADAS CON PERNOS A−325 DEBEN SER INSTALADOS DE ACUERDO CON LA ÚLTIMA ESPECIFICACIÓN "SPECIFICATION FOR STRUCTURAL JOINTS USING ASTM 325 BOLTS"

NOMENCLATURA	
C	COLUMNA METÁLICA
TM	TRABE METÁLICA
N.S.E.	NIVEL SUPERIOR ESTRUCTURA

PROYECTO EJECUTIVO ESTRUCTURAL

PLANOS:
DETALLES DE CONEXIONES DE AZOTEA DE CESI

CROQUIS DE LOCALIZACIÓN

NÚMERO DEL PLANO:
A-E-PL-E-011-00

NORTE:

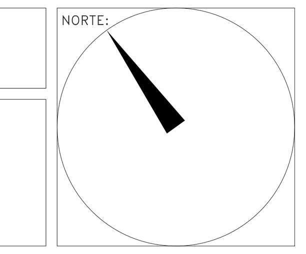

UBICACIÓN DEL ARCHIVO:

INFONAVIT

USO ESPECÍFICO DEL PREDIO:

TIPO DE TRÁMITE:

DATOS DEL PROPIETARIO

NOMBRE:
CALLE: No.:
COLONIA:
DELEGACIÓN:
TELÉFONO:
FIRMA:

DATOS DEL D.R.O

NOMBRE:
CÉDULA PROFESIONAL:
DIRECCIÓN:
DELEGACIÓN:
TELÉFONO:
FIRMA:

CALCULISTA ESTRUCTURAL

NOMBRE: GUSTAVO LÓPEZ ROJAS
CEDULA PROFESIONAL: 8570864
DIRECCIÓN: Río Amazonas 30, Piso 1. Col. Cuautémoc.
DELEGACION: Cuautémoc, Ciudad de México.
TELEFONO: (044) 55-48-51-36-09
FIRMA:

FIRMA:

DATOS GENERALES

DATOS DEL PREDIO

CLAVE CATASTRAL:
ÁREA: M2.
LOTE:
MEDIDA DEL FRENTE: FONDO: m
DIRECCIÓN:
CALLE: No OFICIAL.:
ENTRE LA CALLE:
Y LA CALLE:
COLONIA:
DELEGACIÓN:
DICTAMEN DE USO DE SUELO
No. DE FOLIO: FECHA:

USO

- HABITACIONAL ☐
- UNIFAMILIAR ☐
- PLURIFAMILIAR (CONDOMINIO) ☐
- COMERCIAL ☐
- SERVICIOS ☐
- INDUSTRIAL ☐

NORMATIVIDAD

CONCEPTO	NORMA	PROYECTO	DIF.
ALTURA MÁXIMA PERMITIDA			
COEFICIENTE DE OCUPACIÓN DEL SUELO			
COEFICIENTE DE UTILIZACIÓN DEL SUELO			
COEFICIENTE DE ABSORCIÓN DEL SUELO			
PORCENTAJE DEL ÁREA LIBRE			
RESTRICCIÓN AL FRENTE			
CAJONES DE ESTACIONAMIENTO			
RESTRICCIONES DIC. USO DE SUELO			

RIVERO BORRELL - GUTIERREZ A R Q U I T E C T O S ingenor

DATOS DE LA CONSTRUCCION

CONCEPTO	A. CONSTRUIDA	OBRA NUEVA	REGULARIZACION	LICENCIA ANTERIOR. No. LIC	FECHA	METROS
SOTANO						
PLANTA BAJA						
1er NIVEL						
MEZZANINE						
2do. NIVEL						
3er NIVEL						
VOLADOS						
ESTACIONAMIENTO						
OTROS						
TOTAL DE M²						
BARDEO ML						
ALINEAMIENTO ML						
DEMOLICION						

SELLO

ESCALA:
INDICADA

COTAS:
METROS

CLAVE:
E-11

SELLO

Este plano sustituye a los anteriores
REVISIÓN - 00 02 de mayo del 2018