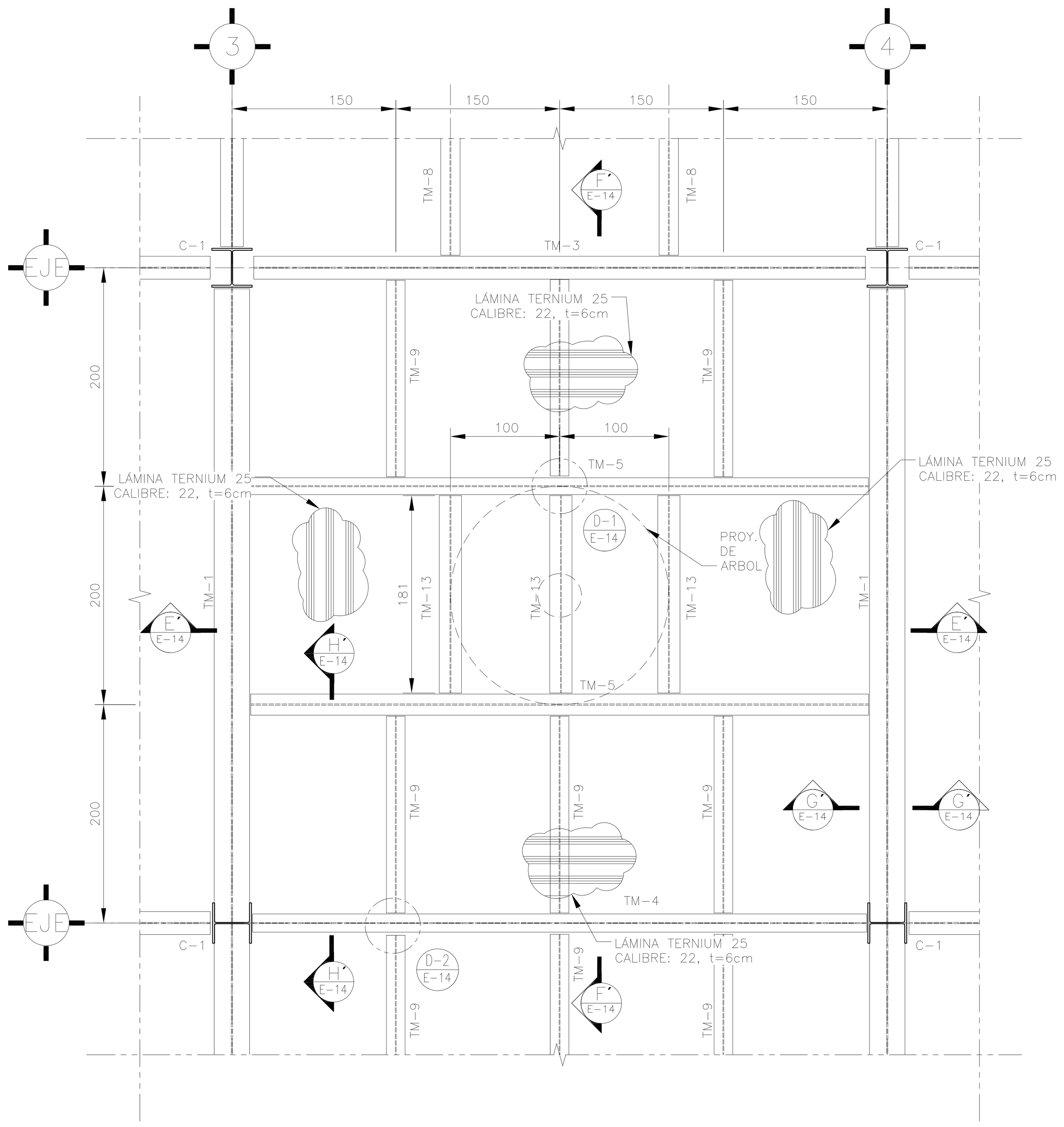


PLANTA TIPO ZONA DE ARRIATE
ENTRE EJES C-F y G-H

ESC. 1:40

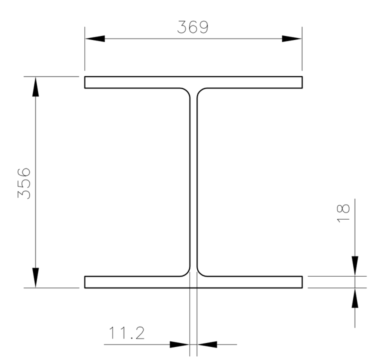


C-1
IR 356x134.2 mmxkg/ml
(W14x90)

mm ESC. 1:10

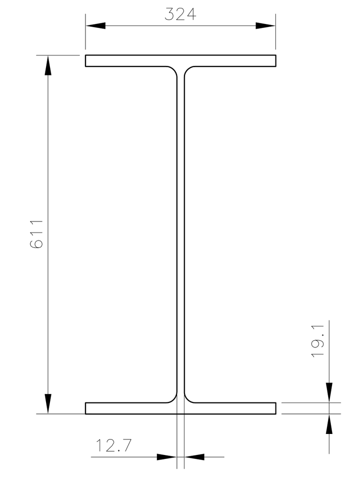


TM-1
IR 610x155 mmxkg/ml
(W24x104)

mm ESC. 1:10

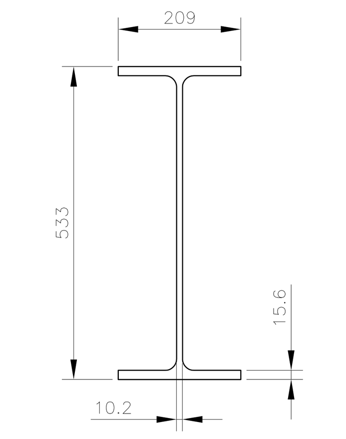


TM-3
IR 533x92.7 mmxkg/ml
(W21x62)

mm ESC. 1:10

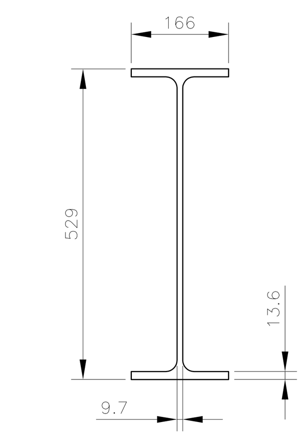


TM-4
IR 533x74.4 mmxkg/ml
(W21x50)

mm ESC. 1:10

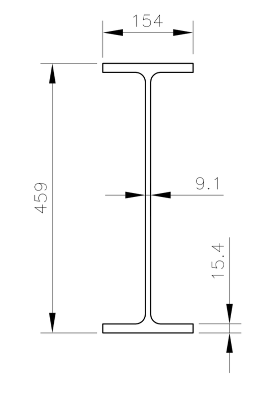


TM-5
IR 457x68.4 mmxkg/ml
(W18x46)

mm ESC. 1:10

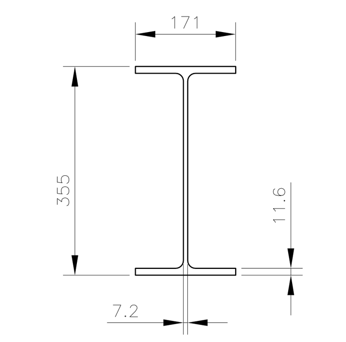


TM-9
IR 356x50.60 mmxkg/ml
(W14x34)

mm ESC. 1:10

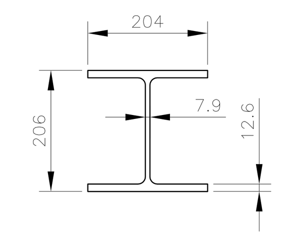


TM-13
IR 203x52.2 mmxkg/ml
(W8x35)

mm ESC. 1:10

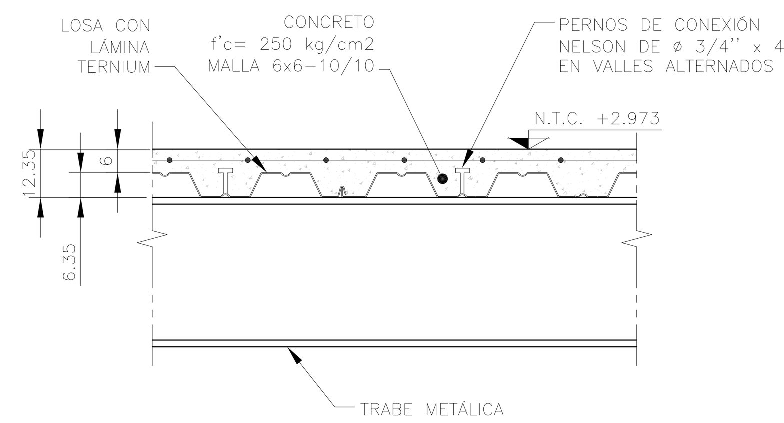


DETALLE DE LOSACERO TIPO,
LÁMINA TERNIUM 25
CALIBRE 22

ESC. SIN

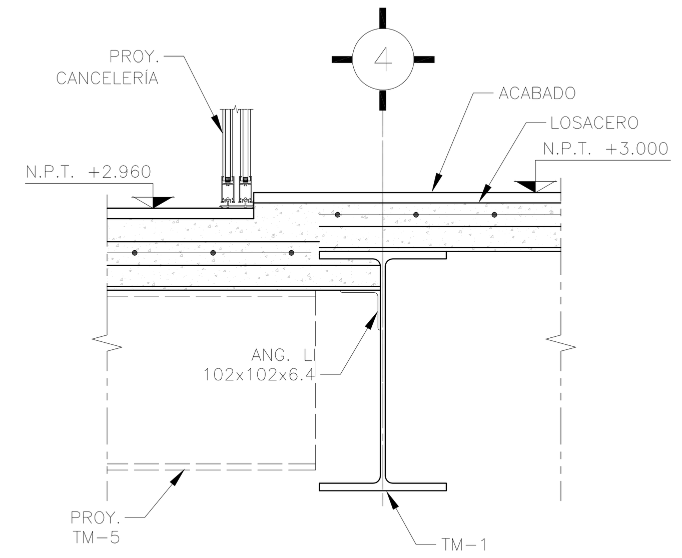


CORTE G'-G'

mm ESC. 1:15

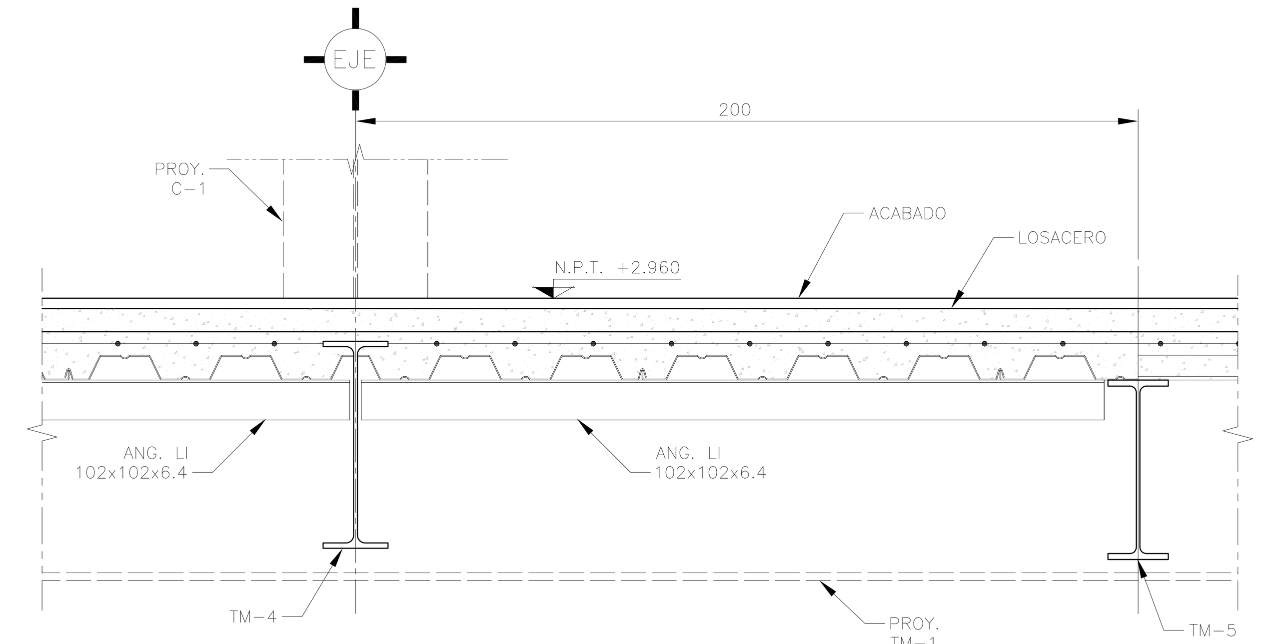


CORTE H'-H'

ESC. 1:15

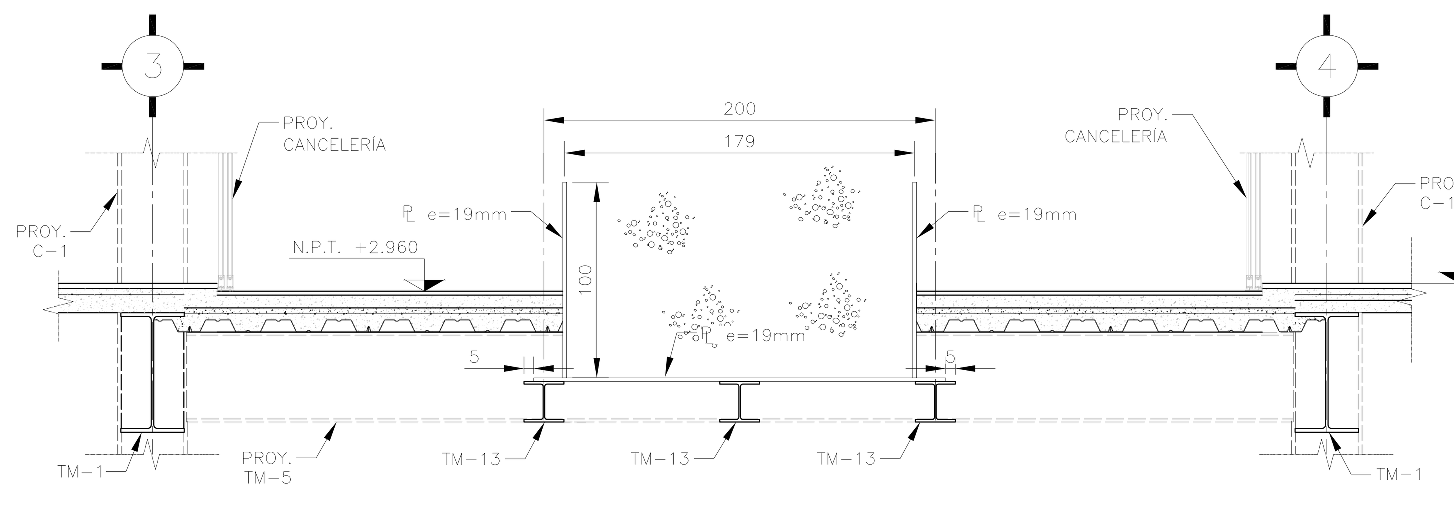


CORTE E'-E'

ESC. 1:30

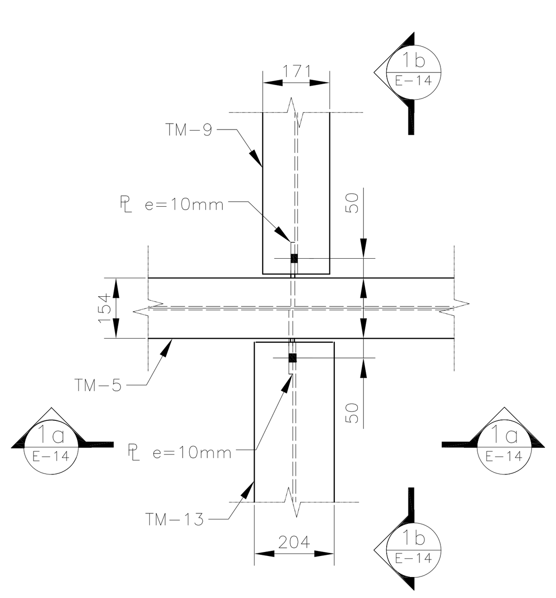


DETALLE 1

ESC. 1:15

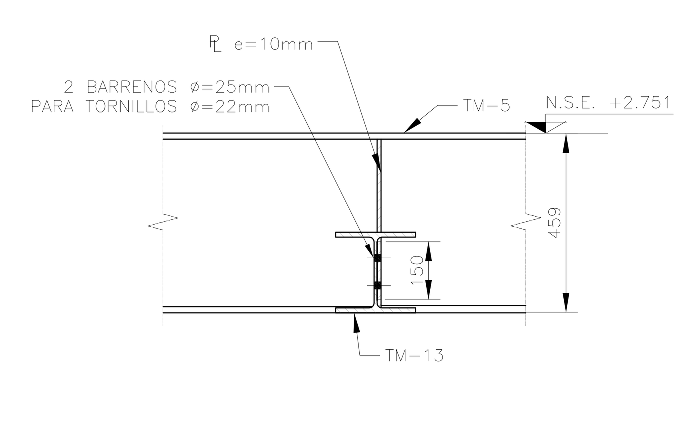


CORTE 1a-1a

ESC. 1:15

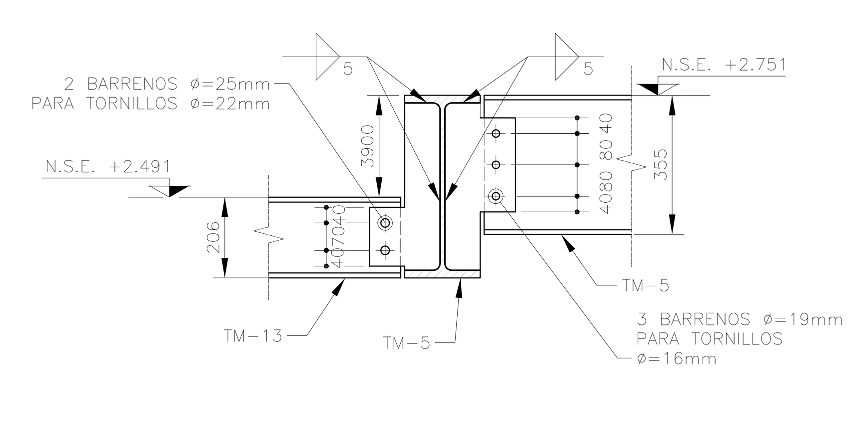


CORTE 1b-1b

ESC. 1:15

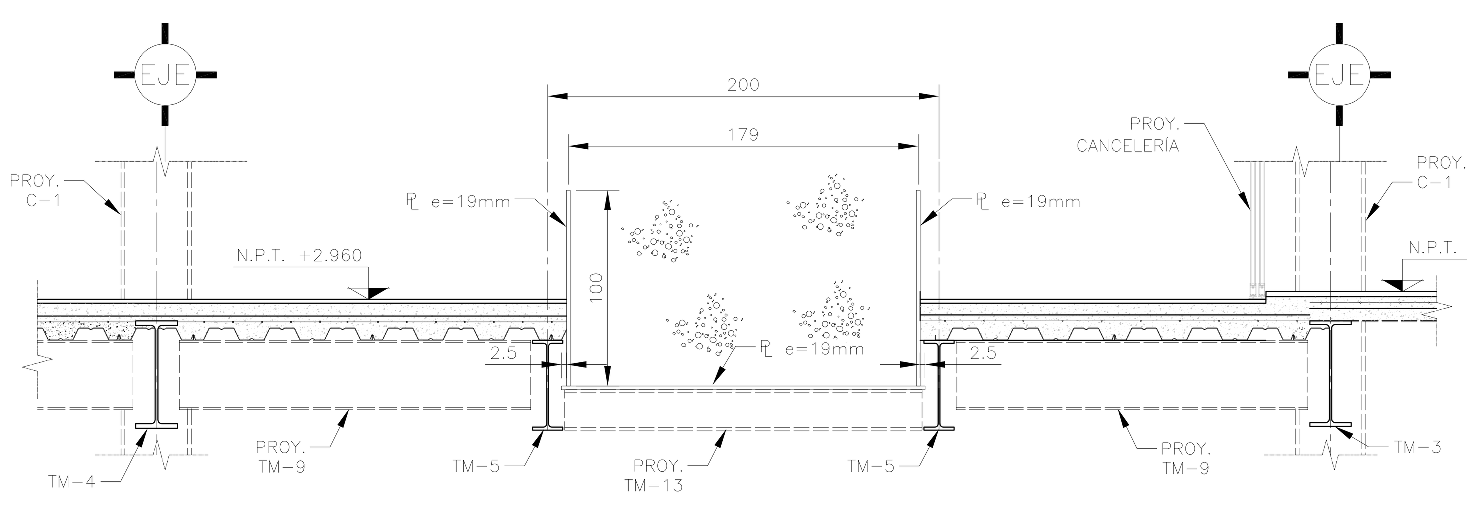


CORTE F'-F'

ESC. 1:30

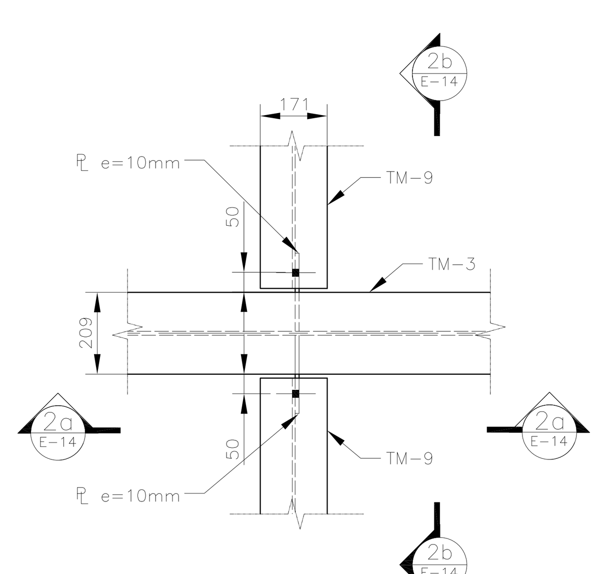


DETALLE 2

ESC. 1:15

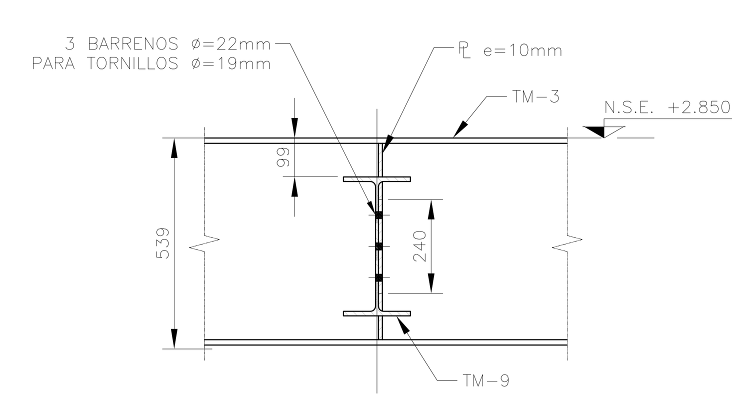


CORTE 2a-2a

ESC. 1:15

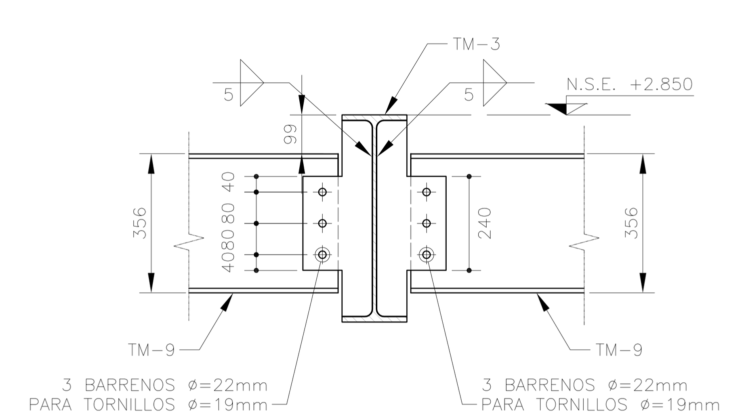


CORTE 2b-2b

ESC. 1:15

**NOTA 5: EL FABRICANTE DE LA ESTRUCTURA DEBERÁ HACER PLANOS DE TALLER QUE SERÁN REVISADOS POR LA SUPERVISIÓN.**

# CENTRO DE SERVICIO INFONAVIT

## CESI / DELEGACIÓN / ACAPULCO

**BLVD. DE LAS NACIONES ESQ. CALLE DIAMANTE LOTE 43 Y 29, MANZANA 40, COL. LA ZANJA,PLAYA DIAMANTE, ACAPULCO, GRO.**

## NOTAS GENERALES:

1 LAS DIMENSIONES ESTÁN DADAS EN CENTÍMETROS, PERFILES EN MILÍMETROS Y LOS NIVELES EN METROS, EXCEPTO DONDE

2 VERIFICAR DIMENSIONES, PAÑOS Y NIVELES DE PISO TERMINADO EN PLANOS ARQUITECTÓNICOS Y EN OBRA, LOS CUALES RIGEN SOBRE NIVELES DE ESTRUCTURA Y QUE DE EXISTIR DIFERENCIA INFORMAR DE INMEDIATO AL DESPACHO DE ARQUITECTURA.

3 MATERIALES:
- a) TODO EL ACERO EN PLACAS Y PERFILES ESTRUCTURALES SERÁ A-50 fy=3515 $kg/cm^2$ Y CUMPLIRÁN NORMAS DE A.S.T.M.
- b) TORNILLOS ASTM A-325N DE ALTA RESISTENCIA, TORNILLOS ASTM A-563 GRADO C, ARANDELAS ASTM F-436.
- c) BARRENOS TIPO ESTÁNDAR
- d) TODA LA SOLDADURA DE TALLER Y CAMPO SERÁ DE LA SERIE E-70xx Y SE APLICARÁ SEGÚN NORMAS DE A.W.S.
- e) SE APLICARÁ UNA CAPA DE PINTURA DRY-FALL RESISTENTE AL OXIDO, DEBERÁ QUEDAR UN ESPESOR MÍNIMO DE 75 MICRAS. FINALMENTE SE APLICARÁN CAPAS DE PINTURA INTUMESCENTE FIRE CONTROL(PROTECCIÓN PASIVA CONTRA FUEGO) CON EQUIPO AIRLESS SPRAYER, OBTENIENDO UN ESPESOR MÍNIMO DE 1200 MICRAS. LAS PINTURAS OCUPADAS SERÁN DE LA MARCA SHERWIN WILLIAMS, COLOR BLANCO.

4 NOTACIÓN MANUAL IMCA.

5 EL FABRICANTE DE LA ESTRUCTURA DEBERÁ HACER PLANOS DE TALLER QUE SERÁN REVISADOS POR LA SUPERVISIÓN.

6 TODA SOLDADURA NO INDICADA SERÁ UN CORDÓN CORRIDO A TODO ALREDEDOR DEL ESPESOR MENOR DE LAS PLACAS Y/O ELEMENTOS POR SOLDAR.

7 TODAS LAS CONEXIONES ATORNILLADAS CON PERNOS A-325 DEBEN SER INSTALADOS DE ACUERDO CON LA ÚLTIMA ESPECIFICACIÓN "SPECIFICATION FOR STRUCTURAL JOINTS USING ASTM 325 BOLTS".

| NOMENCLATURA | |
|---|---|
| C | COLUMNA METÁLICA |
| TM | TRABE METÁLICA |
| N.P.T. | NIVEL PISO TERMINADO |
| N.T.C. | NIVEL TOPE DE CONCRETO |

## PROYECTO EJECUTIVO ESTRUCTURAL

PLANOS: DETALLE DE ARRIATE

CROQUIS DE LOCALIZACIÓN:

NÚMERO DEL PLANO: A-E-PL-E-014-00

NORTE:

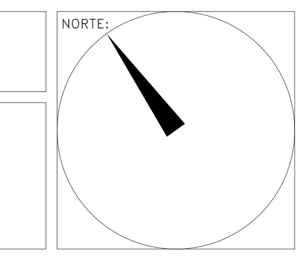

UBICACIÓN DEL ARCHIVO:

**USO ESPECÍFICO DEL PREDIO:**

**TIPO DE TRÁMITE:**

## DATOS DEL PROPIETARIO

**NOMBRE:**
**CALLE:** **No.:**
**COLONIA:**
**DELEGACIÓN:**
**TELÉFONO:**
**FIRMA:**

## DATOS DEL D.R.O

**NOMBRE:**
**CÉDULA PROFESIONAL:**
**DIRECCIÓN:**
**DELEGACIÓN:**
**TELÉFONO:**
**FIRMA:**

## CALCULISTA ESTRUCTURAL

**NOMBRE: GUSTAVO LÓPEZ ROJAS**
**CEDULA PROFESIONAL: 8570864**
**DIRECCIÓN: Río Amazonas 30, Piso 1. Col. Cuautémoc.**
**DELEGACION: Cuautémoc, Ciudad de México.**
**TELEFONO: (044) 55-48-51-36-09**
**FIRMA:**

**FIRMA:**

## DATOS GENERALES

### DATOS DEL PREDIO

**CLAVE CATASTRAL:**
**ÁREA:** **M2.**
**LOTE:**
**MEDIDA DEL FRENTE:** **FONDO:** **m**
**DIRECCIÓN:**
**CALLE:** **No OFICIAL.:**
**ENTRE LA CALLE:**
**Y LA CALLE:**
**COLONIA:**
**DELEGACIÓN:**
**DICTAMEN DE USO DE SUELO**
**No. DE FOLIO:** **FECHA:**

### USO

- HABITACIONAL ☐
- UNIFAMILIAR ☐
- PLURIFAMILIAR (CONDOMINIO) ☐
- COMERCIAL ☐
- SERVICIOS ☐
- INDUSTRIAL ☐

### NORMATIVIDAD

| CONCEPTO | NORMA | PROYECTO | DIF. |
|---|---|---|---|
| ALTURA MÁXIMA PERMITIDA | | | |
| COEFICIENTE DE OCUPACIÓN DEL SUELO | | | |
| COEFICIENTE DE UTILIZACIÓN DEL SUELO | | | |
| COEFICIENTE DE ABSORCIÓN DEL SUELO | | | |
| PORCENTAJE DEL ÁREA LIBRE | | | |
| RESTRICCIÓN AL FRENTE | | | |
| CAJONES DE ESTACIONAMIENTO | | | |
| RESTRICCIONES DIC. USO DE SUELO | | | |

**RIVERO BORRELL - GUTIERREZ**
**A R Q U I T E C T O S**

ingenor

## DATOS DE LA CONSTRUCCION

| CONCEPTO | A. CONSTRUIDA | OBRA NUEVA | REGULARIZACION | LICENCIA ANTERIOR. No. LIC | FECHA | METROS |
|---|---|---|---|---|---|---|
| SOTANO | | | | | | |
| PLANTA BAJA | | | | | | |
| 1er NIVEL | | | | | | |
| MEZZANINE | | | | | | |
| 2do. NIVEL | | | | | | |
| 3er NIVEL | | | | | | |
| VOLADOS | | | | | | |
| ESTACIONAMIENTO | | | | | | |
| OTROS | | | | | | |
| TOTAL DE $M^2$ | | | | | | |
| BARDEO ML | | | | | | |
| ALINEAMIENTO ML | | | | | | |
| DEMOLICION | | | | | | |

# SELLO

ESCALA: INDICADA

COTAS: **METROS**

CLAVE: E-14

# SELLO

Este plano sustituye a los anteriores

**REVISIÓN - 00 02 de mayo del 2018**

**PLANO APTO PARA CONSTRUCCIÓN**