PLANTA ALTA -DELEGACION SISTEMA CONTRA INCENDIO NIVEL +3.00

ESC. 1:125

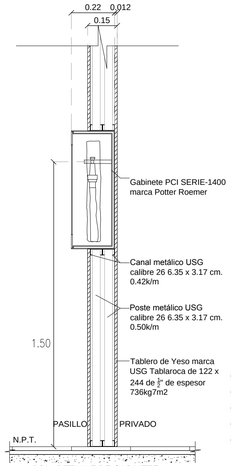

D01a-DETALLE DE GABINETE

SIN ESCALA

1. GABINETE PCI SERIE-1400 MARCA POTTER ROEMER
2. VALVULA ANGULAR DE 1-1/2"
3. MANGUERA DE 1-1/2" x 30m
4. EXTINTOR TIPO ABC DE 90kg.
5. MANOMETRO

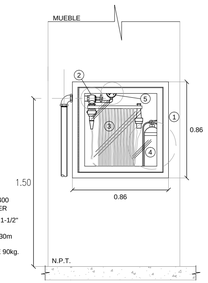

D01-DETALLE DE GABINETE

SIN ESCALA

SIMBOLOGÍA	
	EXTINTOR
	TAMBO ARENERO
	TOMA SIAMESA
	INDICA AREA DE COBERTURA
	ESTACIÓN DE MANGUERA CONTRAINCENDIO PARA ALOJAR MANGUERA CON 30 M DE LONG. Y EXTINTOR, EN GABINETE CON REISTENCIA AL FUEGO EMPOTRADO EN MUEBLE

NOMENCLATURA		
E-#	EXTINTOR ABC	- # DE EXTINTOR
CO2-#	EXTINTOR CO2	- # DE EXTINTOR
G-#	GABINETE	- # DE GABINETE
T-#	TAMBO ARENERO	- # DE TAMBO ARENERO

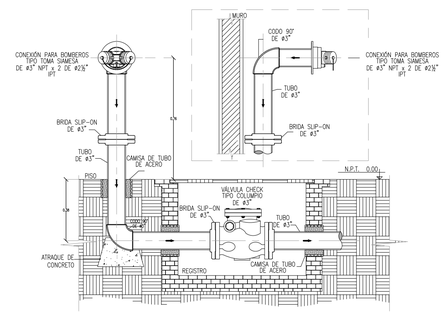

D04-DETALLE DE TOMA SIAMESA

SIN ESCALA

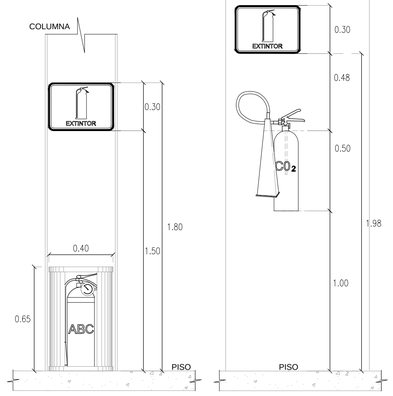

D02-DETALLE DE INSTLACION DE EXTINTOR ABC

SIN ESCALA

D03-DETALLE DE INSTLACION DE EXTINTOR CO2

SIN ESCALA

CENTRO DE SERVICIO INFONAVIT

CESI / DELEGACIÓN / ACAPULCO

BLVD. DE LAS NACIONES ESQ. CALLE DIAMANTE LOTE 43 Y 29, MANZANA 40, COL. LA ZANJA,PLAYA DIAMANTE, ACAPULCO, GRO.

NOTAS GENERALES

HIDRANTES:
SALIDAS DE DESCARGA, LOS CUALES DEBEN ESTAR CONECTADOS MEDIANTE UNA VALVULA ANGULAR A UN TRAMO DE MANGUERA CON SU CHIFLON DE DESCARGA, ESTANDO CONTENIDOS ESTOS ELEMENTOS DENTRO DE UN GABINETE METALICO.

GABINETE DE PROTECCION CONTRA INCENDIO:
CONJUNTO FORMADO POR EL GABINETE METALICO, LA VALVULA ANGULAR DE SECCIONAMIENTO, EL PORTAMANGUERA, LA MANGUERA CON SU CHIFLON Y UN EXTINTOR.

MANGUERA:
LA MANGUERA DEBE SER DE MATERIAL 100% SINTETICO, CON RECUBRIMIENTO INTERIOR DE NEOPRENO A PRUEBA DE ACIDOS, ALCALIS, GASOLINA, HONGOS, ETC. TAMBIEN DEBERA SER A PRUEBA DE TORCEDURAS Y CON EXPANSION LONGITUDINAL Y SECCIONAL MINIMA. EL DIAMETRO SERA DE 38 MM. Y UNA LONGITUD DE 30.00 MTS.

CHIFLONES:
DEBE TENER UN CHIFLON TIPO NIEBLA DE TRES PASOS DE 38 MM. DE DIAMETRO, DEBEN ESTAR CONSTRUIDOS DE BRONCE Y PLASTICO, CON ROSCA HEMBRA EN LA ENTRADA.

EXTINTOR:
SERA DEL TIPO ABC, CON CAPACIDAD DE 9 KG. DE POLVO QUIMICO.

TOMA SIAMESA:
LA TOMA SIAMESA SERA DE LATON TOTALMENTE CROMADA, CON DOS SALIDAS DE 64 MM., AMBAS CON TAPON Y CADENA, CON SALIDA DE 100 MM. ROSCA ESPECIAL PARA USO DEL CUERPO DE BOMBEROS, CON PLACA DE INSCRIPCION Y CON LLAVE DE CUADRO DE 19 MM. INMEDIATAMENTE SE COLOCARA UNA VALVULA DE NO RETROCESO TIPO CHECK.

TAMBO ARENERO:
DEBERA CONTAR CON UNA PALA REDONDA DE MANGO CLASICO Y TEER UNA CAPACIDAD DE 200LTS. Y DEBERA DE ESTAR UBICADO UNO CADA 10 MTS. DE ACUERDO AL REGLAMENTO DE CONTRUCCIONES Y DESARROLO URBANO DEL MUNICIPIO DE ACAPULCO.

1.– DIMENSIONES EN METROS.
2.– ELEVACIONES EN METROS.
3.– EL GABINETE DE LA ESTACIÓN DE MANGUERA DEBERÁ ALOJAR EL EXTINTOR ADYACENTE.
4.–

XXX – XX – XX
- ESPECIFICACIÓN DE TUBERÍA
- IDENTIFICACIÓN DEL FLUIDO
- DIÁMETRO NÓMINAL

NOMENCLATURA:

PCI – SISTEMA CONTRA INCENDIO
AC – ACERO AL CARBON
Ø – DIÁMETRO
G – GABINETE

PROYECTO EJECUTIVO INSTALACIÓN PCI

PLANOS: SISTEMA DE PROTECCION CONTRA INCENDIO DISTRIBUCION GENERAL CESI Y DELEGACION

CROQUIS DE LOCALIZACIÓN

NÚMERO DEL PLANO: AP-BO-PC-01

UBICACIÓN DEL ARCHIVO:

NORTE:

INFONAVIT

USO ESPECÍFICO DEL PREDIO:

TIPO DE TRÁMITE:

DATOS DEL PROPIETARIO

NOMBRE:
CALLE: **No.:**
COLONIA:
DELEGACIÓN:
TELEFONO:
FIRMA:

DATOS DEL D.R.O

NOMBRE:
CÉDULA PROFESIONAL:
DIRECCIÓN:
DELEGACIÓN:
TELEFONO:
FIRMA:

CALCULISTA MECÁNICO

NOMBRE: GERARDO MIGUEL JURADO DOMINGUEZ
CÉDULA PROFESIONAL: 6148259
DIRECCIÓN: Río Amazonas 30. Piso 1. Col. Cuauhtémoc.
DELEGACIÓN: Cuauhtémoc, Ciudad de México
TELEFONO MÓVIL: (044) 55 - 39 - 28 - 20 - 91
FIRMA:

FIRMA:

DATOS GENERALES

DATOS DEL PREDIO

CLAVE CATASTRAL:
ÁREA: M2.
LOTE:
MEDIDA DEL FRENTE: **FONDO:** m
DIRECCIÓN:
CALLE: **No OFICIAL.:**
ENTRE LA CALLE:
Y LA CALLE:
COLONIA:
DELEGACIÓN:
DICTAMEN DE USO DE SUELO
No. DE FOLIO: **FECHA:**

USO

- HABITACIONAL ☐
- UNIFAMILIAR ☐
- PLURIFAMILIAR (CONDOMINIO) ☐
- COMERCIAL ☐
- SERVICIOS ☐
- INDUSTRIAL ☐

NORMATIVIDAD

CONCEPTO	NORMA	PROYECTO	DIF.
ALTURA MÁXIMA PERMITIDA			
COEFICIENTE DE OCUPACIÓN DEL SUELO			
COEFICIENTE DE UTILIZACIÓN DEL SUELO			
COEFICIENTE DE ABSORCIÓN DEL SUELO			
PORCENTAJE DEL AREA LIBRE			
RESTRICCIÓN AL FRENTE			
CAJONES DE ESTACIONAMIENTO			
RESTRICCIONES DIC. USO DE SUELO			

RIVERO BORRELL - GUTIERREZ
A R Q U I T E C T O S
ingenor

DATOS DE LA CONSTRUCCION

CONCEPTO	A. CONSTRUIDA	OBRA NUEVA	REGULARIZACION	LICENCIA ANTERIOR		
				No. LIC	FECHA	METROS
SOTANO						
PLANTA BAJA						
1er NIVEL						
MEZZANINE						
2do. NIVEL						
3er NIVEL						
VOLADOS						
ESTACIONAMIENTO						
OTROS						
TOTAL DE M 2						
BARDEO ML						
ALINEAMIENTO ML						
DEMOLICION						

SELLO

ESCALA: 1.125

COTAS: METROS

CLAVE: BIPC-01

SELLO

Este plano sustituye a los anteriores

REVISIÓN - 01 19 junio 2018

PLANO APTO PARA CONSTRUCCIÓN