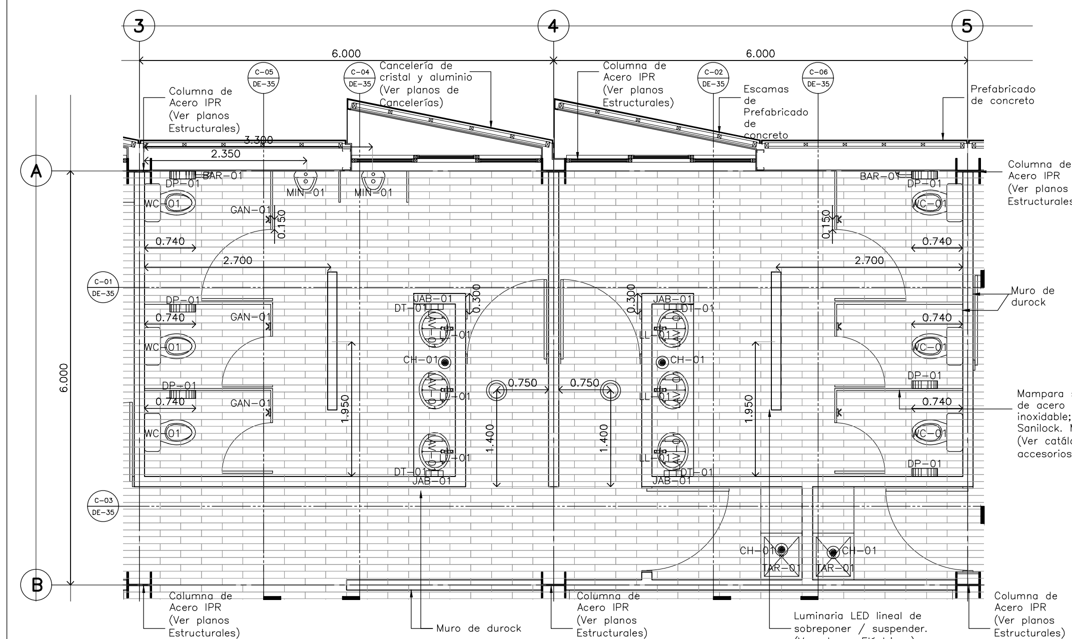

Detalle 35
Baños empleados / Delegación

Escala: 1:50

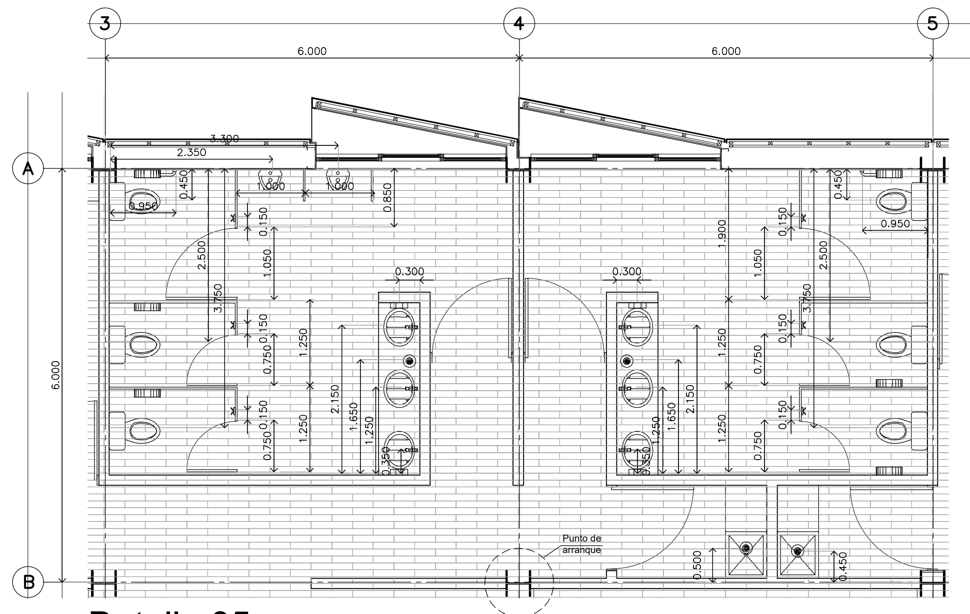

Detalle 35
Despiece de Pisos
Baños empleados / Delegación

Escala: 1:50

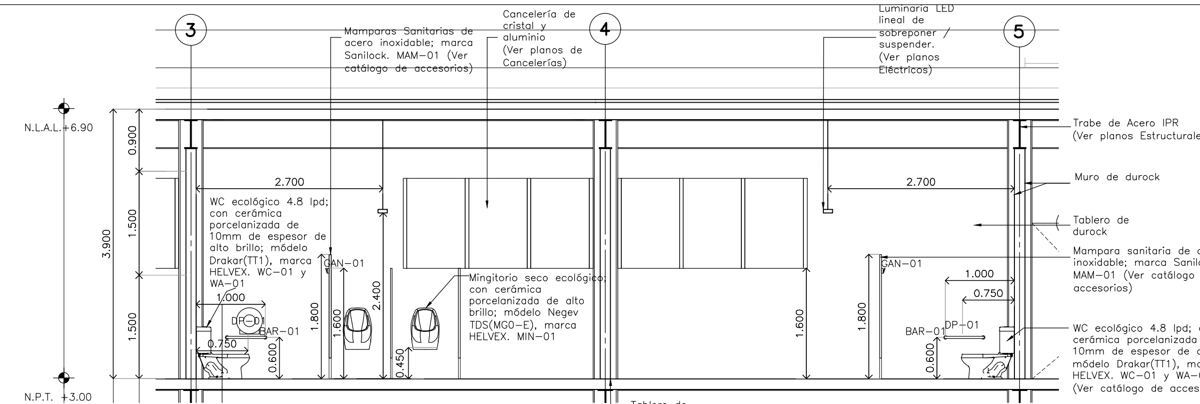

CORTE C-01 Detalle 35

Escala: 1:50

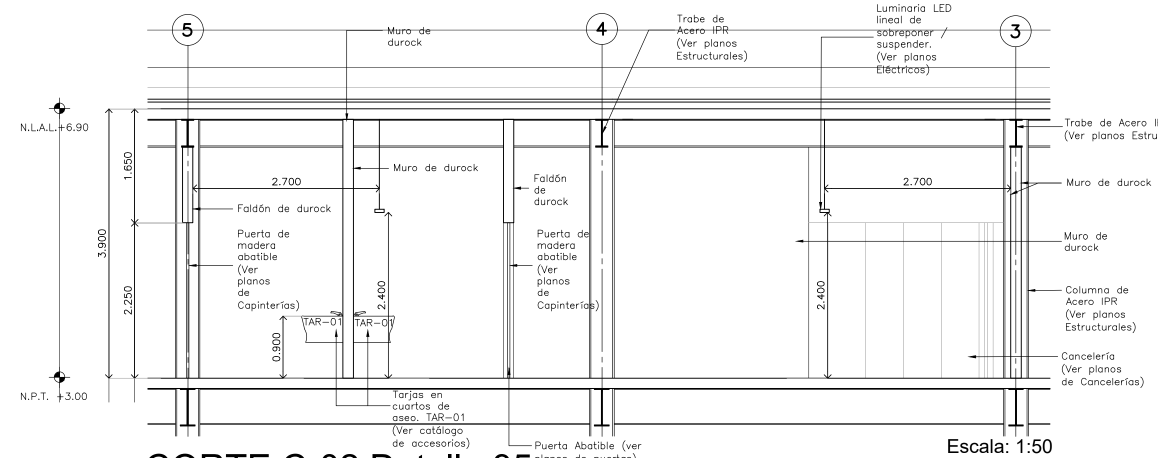

CORTE C-02 Detalle 35

Escala: 1:50

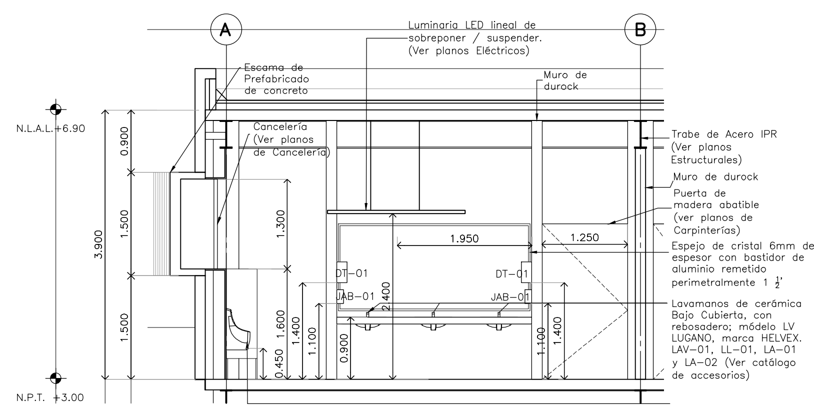

CORTE C-03 Detalle 35

Escala: 1:50

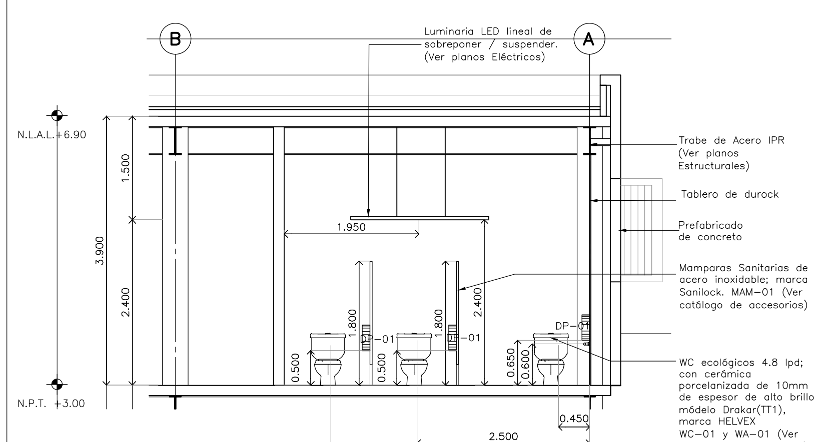

CORTE C-04 Detalle 35

Escala: 1:50

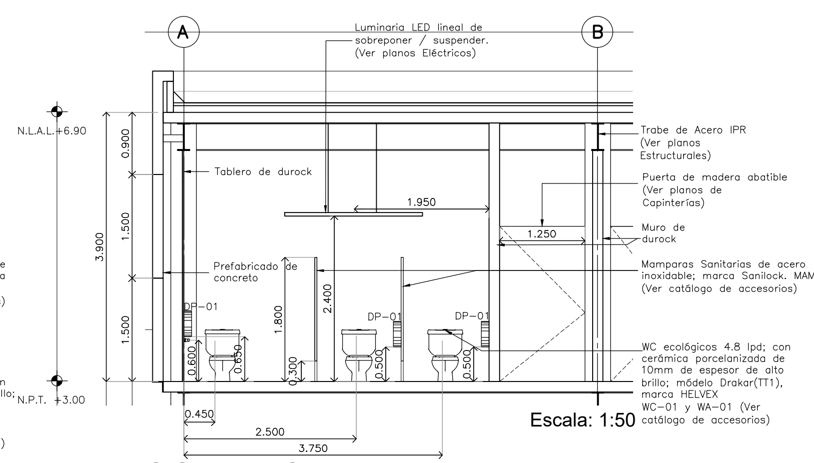

Escala: 1:50

CORTE C-05 Detalle 35

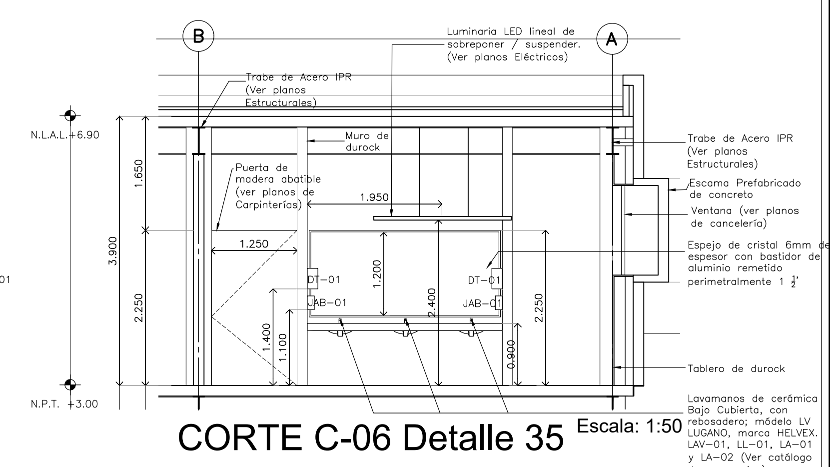

CORTE C-06 Detalle 35

Escala: 1:50

CENTRO DE SERVICIO INFONAVIT
CESI / DELEGACIÓN / ACAPULCO

BLVD. DE LAS NACIONES ESQ. CALLE DIAMANTE LOTE 43 Y 29, MANZANA 40, COL. LA ZANJA,PLAYA DIAMANTE, ACAPULCO, GRO.

CATALOGO DE ACCESORIOS

CLAVE	IMAGEN	CONCEPTO
BAR-01		**MOD. B-68616 MCA. BOBRICK** Barra de sujeción para dos paredes de acero inoxidable con acabado satinado para bañeras, duchas y compartimentos del baño, brida encajada a presión, medidas 915 x 1370 mm. ancho y largo.
BAS-01		**MOD. B-2280 MCA. BOBRICK** Papelera sin tapa para colocar al piso, fabricada en acero inoxidable con acabado satinado, escudo protector de vinilo, patas de goma, ganchos para revestimientos internos, con una capacidad de 79.5 litros, dimensiones: 356 x 356 x 762 mm (ancho, alto y profundidad).
CH-01		**MOD. 24 MCA. HELVEX** Coladera para piso de una boca con rejilla redonda. Desalojo de agua 25 L/min. Incluye contra con rejilla ajustable y removible, céspol Integrado y plato de doble drenaje.
DP-01		**MOD. B-2890 MCA. BOBRICK** Dispensador de papel higiénico, para rollo gigante montado en superficie, fabricado en acero inoxidable con acabado satinado, equipado con cerradura de resorte, el eje sostiene un rollo de 10" (225mm) de diámetro, ranura en la puerta que indica nivel del papel.
DT-01		**MOD. B-4262 MCA. BOBRICK** Dispensador de toallas de papel para montar en la pared, fabricado en acero inoxidable con acabado satinado, cerradura de enclavamiento, capacidad para 400 toallas plegadas en C o 525 toallas de plegado múltiple de 79-97 mm de profundidad sin reajuste ni adaptadores.
FA-01		**MOD. CV 91.157 MCA. VALMEX** Contracanasta para fregadero. Cuerpo de acero inoxidable, tubo de acero inoxidable, diseño cuadrado.
FRE-01		**MOD. C-211 N MCA. EB TECNICA** Tarja Clásica empotrar, acabado satinado. Doble tarja y escurridor derecho. Dimensiones generales de 144 x 54 cm con tina de 49 x 37 cm y 41 x 37cm, profundidad de 18 cm.
GAN-01		**MOD. 106 MCA. VALMEX** Gancho doble línea Clásica. Acabado cromo.
JAB-01		**MOD. B-4112 MCA. BOBRICK** Dispensador de jabón para montar a muro, fabricado en acero inoxidable con acabado satinado, dispensa jabones líquidos y en loción así como detergentes sintéticos, ventana que indica nivel de jabón, sujeción oculta a la pared, llenado superior, capacidad de 1.2 litros, dimensiones: 180 x 155 x 85 mm.
LA-01		**MOD. CLR-01 MCA. PROYECTA** Contra con rejilla y rebosadero para lavabo. Acabado cromo.
LA-02		**MOD. TV-016 MCA. HELVEX** Céspol para lavabo con registro de limpieza y sello hidráulico ajustable.
LAV-01		**MOD. LV LUGANO MCA. HELVEX** Color blanco, cerámica al alto brillo calidad primera (A), labio completamente plano y rectificado, calidad uniforme, con rebosaderO y cerámica larga vida.
LL-01		**MOD. TV122-1.9 MCA. HELVEX** Llave economizadora con cierre automático y tiempo de activación regulable, válvula check con filtro, botón con recubrimiento antibacterial y tiempo de cierre ajustable de 5 a 13 seg. Incluye herramienta de instalación. Consumo de agua máximo 1.9 L/min.
LL-02		**MOD. E-34 MCA. HELVEX** Monomando para fregadero, línea Novus, terminado en cromo. Incluye chapetón cubretaladros, cartucho monomando cerámico, mangueras flexibles de 24" de largo, salida giratoria y llave de instalación.
MAM-01		**MOD. 30 ACERO INOXIDABLE MCA. SANILOCK** Fabricada en lámina de acero Inoxidable en calibre 22 con acabado externo tipo 304, cubierta de plástico para protección en el traslado e instalación.
MIN-01		**MOD. MG NEGEV MCA. HELVEX** Mingitorio seco con sello mecánico que evita la salida de malos olores del desagüe, fácil instalación, incluye anclas para fijación, su operación no requiere agua. Cerámica al alto brillo, polipropileno de alta densidad, base del cartucho deteflón. Conexión a la descarga: Ø 38 mm (1,5").
TAR-01		**MOD. CS-200-8 MCA. EB TÉCNICA** Tarja de acero inoxidable de submontar. Acero inoxidable con alta resistencia a la corrosión y acabado cromo.
WA-01		**MOD. AT-2 MCA. HELVEX** Asiento con tapa de cierre estándar, blanco, acabado brillante, protección antibacterial.
WC-01		**MOD. DRAKAR MCA. HELVEX** W.C. taza y tanque línea Drakar1, grado ecológico, descarga de 4.8 litros, terminado blanco al alto brillo, producto ahorrador, recubrimiento antibacterial.

PROYECTO EJECUTIVO

PLANOS: DETALLES ESPACIO

CROQUIS DE LOCALIZACIÓN

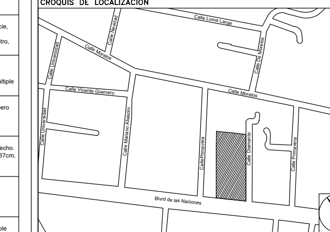

NÚMERO DEL PLANO:

NORTE:

UBICACIÓN DEL ARCHIVO:

INFONAVIT

USO ESPECÍFICO DEL PREDIO:

TIPO DE TRÁMITE:

DATOS DEL PROPIETARIO
NOMBRE:
CALLE: No.:
COLONIA:
DELEGACIÓN:
TELÉFONO:
FIRMA:

DATOS DEL D.R.O
NOMBRE:
CÉDULA PROFESIONAL:
DIRECCIÓN:
DELEGACIÓN:
TELÉFONO:
FIRMA:

CORRESPBLE. INGENIERÍAS
NOMBRE:
CÉDULA PROFESIONAL:
DIRECCIÓN:
DELEGACIÓN:
TELÉFONO:
FIRMA:

FIRMA:

DATOS GENERALES

DATOS DEL PREDIO
CLAVE CATASTRAL:
ÁREA: M2.
LOTE:
MEDIDA DEL FRENTE: FONDO: m
DIRECCIÓN:
CALLE: No OFICIAL.:
ENTRE LA CALLE:
Y LA CALLE:
COLONIA:
DELEGACIÓN:
DICTAMEN DE USO DE SUELO
No. DE FOLIO: FECHA:

USO
- HABITACIONAL ☐
- UNIFAMILIAR ☐
- PLURIFAMILIAR (CONDOMINIO) ☐
- COMERCIAL ☐
- SERVICIOS ☐
- INDUSTRIAL ☐

NORMATIVIDAD

CONCEPTO	NORMA	PROYECTO	DIF.
ALTURA MÁXIMA PERMITIDA			
COEFICIENTE DE OCUPACIÓN DEL SUELO			
COEFICIENTE DE UTILIZACIÓN DEL SUELO			
COEFICIENTE DE ABSORCIÓN DEL SUELO			
PORCENTAJE DEL ÁREA LIBRE			
RESTRICCIÓN AL FRENTE			
CAJONES DE ESTACIONAMIENTO			
RESTRICCIONES DIC. USO DE SUELO			

RIVERO BORRELL - GUTIERREZ
A R Q U I T E C T O S

SELLO

ESCALA: **1 : 50**

COTAS: **METROS**

CLAVE: DE-23

Este plano sustituye a los anteriores

REVISIÓN - 00 / 02 mayo 2018