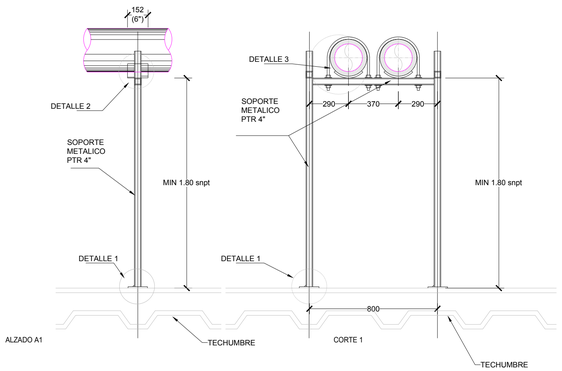

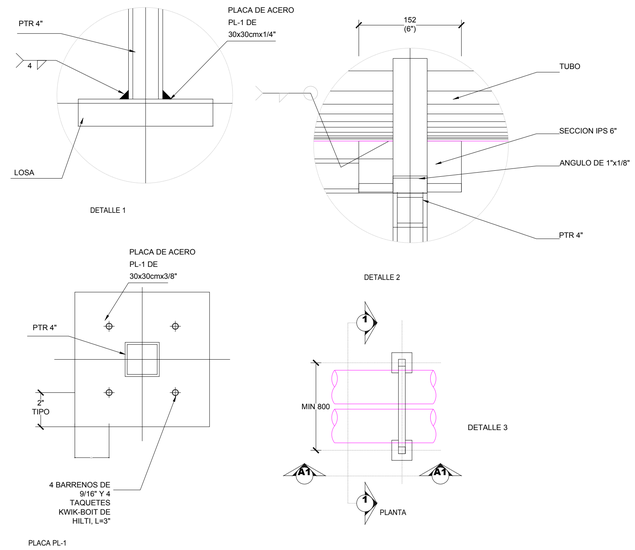

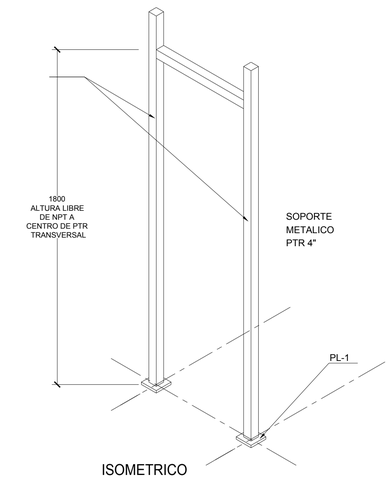

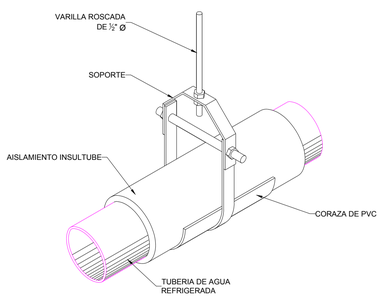

DETALLE DE SOPORTE DE TUBERIA
DE AGUA REFRIGERADA

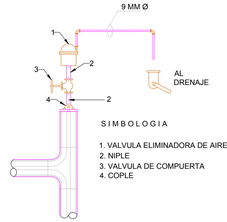

DETALLE TIPO PARA VALVULA

ELIMINADORA DE AIRE

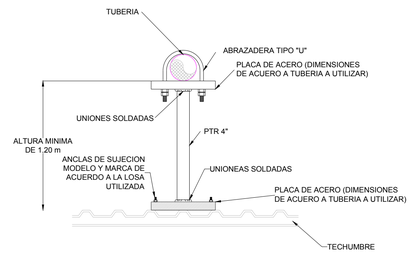

DETALLE DE SOPORTE INDIVIDUAL DE
TUBERIAS ANCLADAS AL PISO.
(TUBERIAS ALTAS)

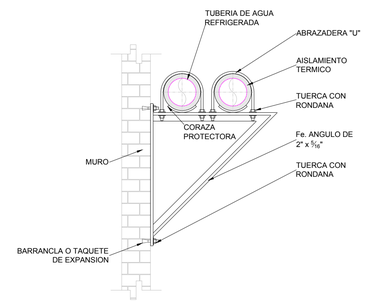

DETALLE DE CAMA DE TUBERIAS
ADOSADAS A MURO

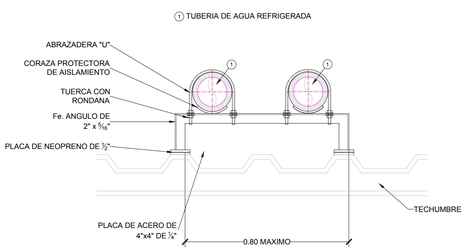

DETALLE DE SOPORTE DE TUBERIAS
ANCLADO AL PISO. (TUBERIAS BAJAS)

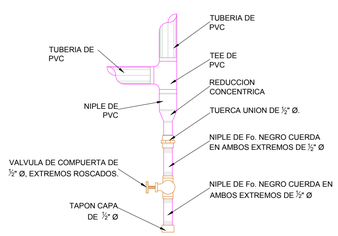

DETALLE DE DRENAJE DE
VERTICALES DE TUBERIAS

AIRE ACONDICIONADO
DIAGRAMA DE ÁREA MECÁNICA

S/E 0.00

PLANO APTO PARA CONSTRUCCIÓN

CENTRO DE SERV. INFONAVIT Y DELEGACIÓN

CESI / DELEGACIÓN / AGUASCALIENTES

CALLE BALNEARIOS FRACC. EJIDO DE OJO CALIENTE
MUNICIPIO DE AGUASCALIENTES EDO. DE AGUASCALIENTES

PROYECTO EJECUTIVO
AIRE ACONDICIONADO

CROQUIS DE LOCALIZACIÓN

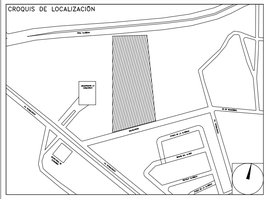

DETALLE DE BASES DE TUBERIAS

NUMERO DEL PLANO: AC-E-PL-AA-007-00

FECHA: 00-00-00 | ACOTACION: MTS | ESCALA: S/E

UBICACION DEL ARCHIVO:

NORTE:

INFONAVIT

USO ESPECIFICO DEL PREDIO:

TIPO DE TRAMITE:

DATOS DEL PROPIETARIO
NOMBRE:
CALLE: No.:
COLONIA:
DELEGACION:
TELEFONO:
FIRMA:

DATOS DEL D.R.O
NOMBRE: XX
CEDULA PROFESIONAL: XX
DIRECCIÓN: XX
DELEGACION: XX
TELEFONO: XX
FIRMA:

CORRESPBLE. INGENIERIAS
NOMBRE: XX
CEDULA PROFESIONAL: XX
DIRECCIÓN: XX
DELEGACION: XX
TELEFONO: XX
FIRMA:

DATOS DEL D.R.O
NOMBRE: ..
CEDULA PROFESIONAL: ..
DIRECCIÓN: COL.
DELEGACION:
TELEFONO:
FIRMA:

DATOS GENERALES

DATOS DEL PREDIO
CLAVE CATASTRAL:
AREA: M2.
LOTE:
CONDOMINIO:
MEDIDA DEL FRENTE: FONDO: m
DIRECCION:
CALLE: No OFICIAL.:
ENTRE LA CALLE:
Y LA CALLE:
COLONIA:
DELEGACION:
DICTAMEN DE USO DE SUELO
No. DE FOLIO: FECHA:

USO
HABITACIONAL ☐
UNIFAMILIAR ☐
PLURIFAMILIAR (CONDOMINIO) ☐
COMERCIAL ☐
SERVICIOS ☐
INDUSTRIAL ☐

NORMATIVIDAD

CONCEPTO	NORMA	PROYECTO	DIF.
ALTURA MAXIMA PERMITIDA			
COEFICIENTE DE OCUPACION DEL SUELO			
COEFICIENTE DE UTILIZACION DEL SUELO			
COEFICIENTE DE ABSORCIÓN DEL SUELO			
PORCENTAJE DEL AREA LIBRE			
RESTRICCION AL FRENTE			
CAJONES DE ESTACIONAMIENTO			
RESTRICCIONES DIC. USO DE SUELO			

RIVERO BORRELL - GUTIERREZ
A R Q U I T E C T O S
ingenor

DATOS DE LA CONSTRUCCION

CONCEPTO	A. CONSTRUIDA	OBRA NUEVA	REGULARIZACION	LICENCIA ANTERIOR		
				No. LIC	FECHA	METROS
SOTANO						
PLANTA BAJA						
1er NIVEL						
MEZZANINE						
2do. NIVEL						
3er NIVEL						
VOLADOS						
ESTACIONAMIENTO						
OTROS						
TOTAL DE M²						
BARDEO ML						
ALINEAMIENTO ML						
DEMOLICION						

SELLO

ESCALA: S/E

COTAS: METROS

CLAVE: AA-07

SELLO

Este plano sustituye a los anteriores

REVISIÓN - 00 **21 febrero 2018**