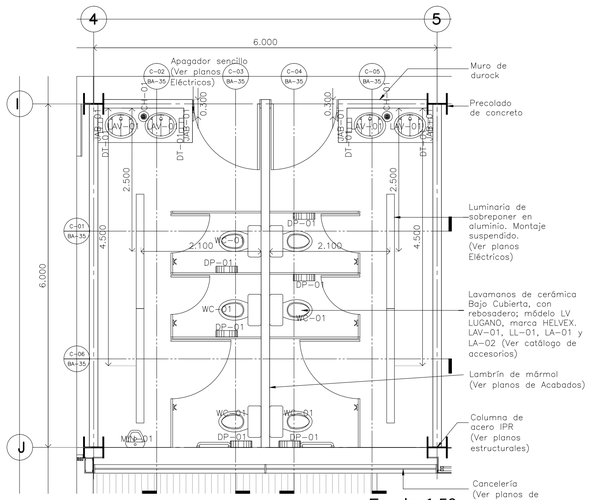

Escala: 1:50

Detalle 31
Planta Sanitarios / Delegación

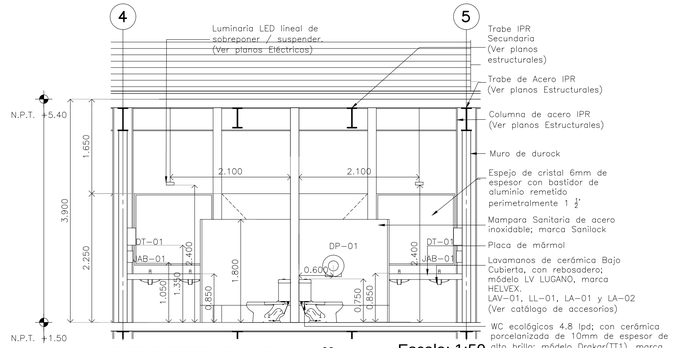

Escala: 1:50

CORTE 01 Detalle 31

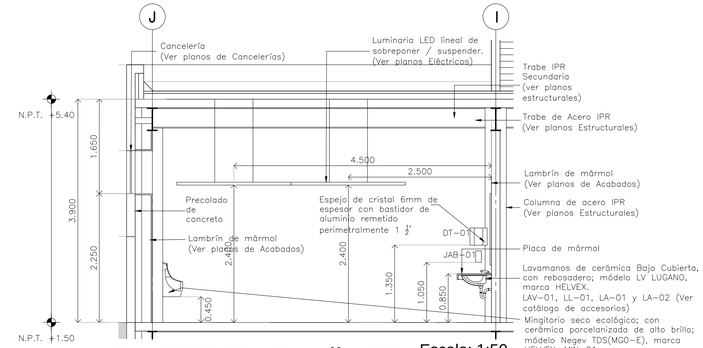

Escala: 1:50

CORTE 02 Detalle 31

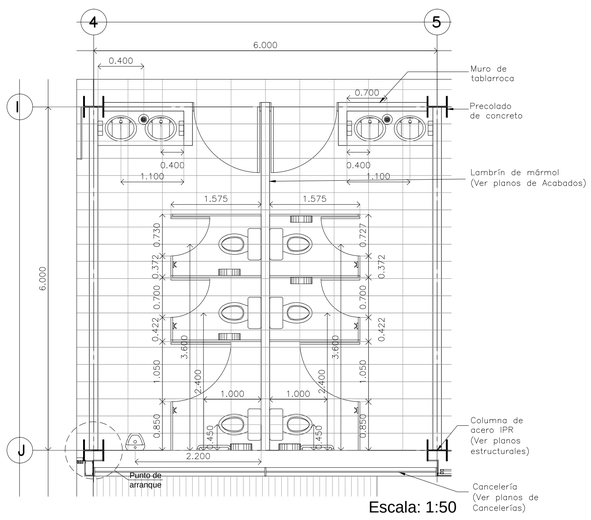

Escala: 1:50

Detalle 31
Despiece de pisos
Planta Sanitarios / Delegación

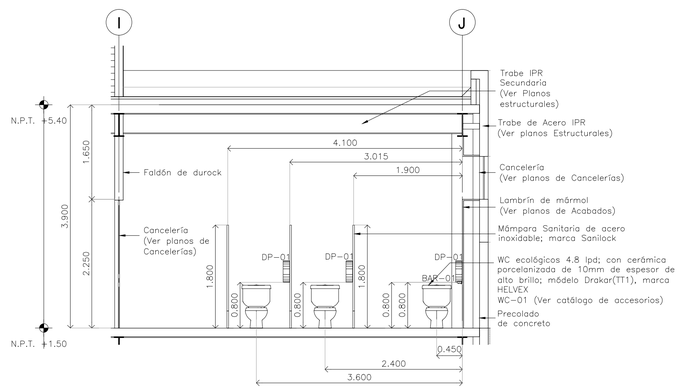

Escala: 1:50

CORTE 03 Detalle 31

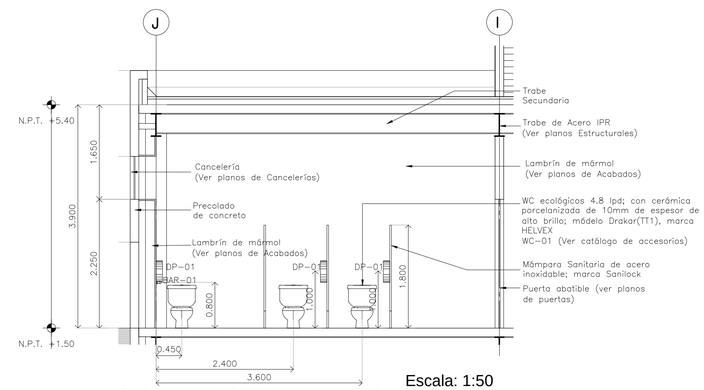

Escala: 1:50

CORTE 04 Detalle 31

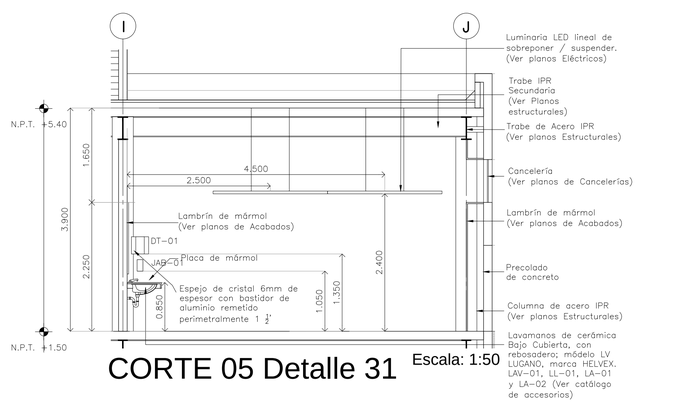

Escala: 1:50

CORTE 05 Detalle 31

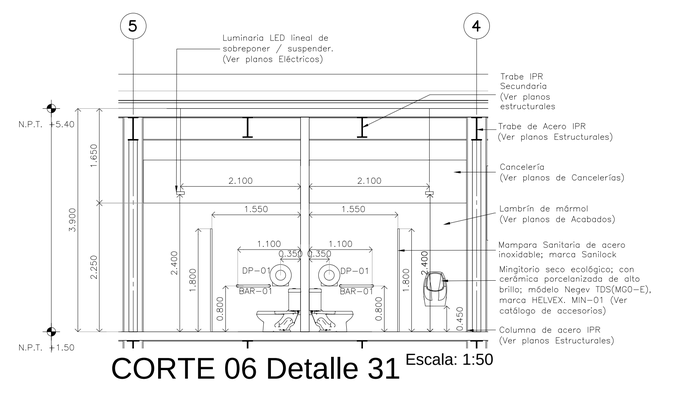

Escala: 1:50

CORTE 06 Detalle 31

CENTRO DE SERVICIO INFONAVIT
AGUASCALIENTES

CALLE BALNEARIOS FRACC. EJIDO DE OJO CALIENTE
MUNICIPIO DE AGUASCALIENTES EDO. DE AGUASCALIENTES

NOTAS GENE

CATALOGO DE ACCESORIOS

CLAVE	IMAGEN	CONCEPTO
BAR-01		**MOD. B-68616 MCA. BOBRICK** Barra de sujeción para dos paredes de acero inoxidable con acabado satinado para bañeras, duchas y compartimientos del baño, brida encajada a presión, medidas 915 x 1370 mm. ancho y largo.
BAS-01		**MOD. B-2020 MCA. BOBRICK** Repisas con tapa para colocar al piso, fabricada en acero inoxidable con acabado satinado, escuds protector de orillo, patas de goma, ganchos para revestimientos internos, con una capacidad de 79.5 litros, dimensiones: 356 x 356 x 762 mm (ancho, alto y profundidad).
CH-01		**MOD. 24 MCA. HELVEX** Coladera para piso de una boca con rejilla redonda. Desalojo de aguas 25 L/min. Incluye contra con rejilla ajustable y removible, césped integrado y plato de doble drenaje.
DP-01		**MOD. B-2890 MCA. BOBRICK** Dispensador de papel higiénico, para rollo gigante montado en superficie, fabricado en acero inoxidable con acabado satinado, equipado con cerradura de resorte, el eje sostiene un rollo de 10" (225mm) de diámetro, ranura en la puerta que indica nivel del papel.
DT-01		**MOD. B-4262 MCA. BOBRICK** Dispensador de toallas de papel para montar en la pared, fabricado en acero inoxidable con acabado satinado, cerradura de enclavamiento, capacidad para 400 toallas plegadas en C o 525 toallas de plegado múltiple de 79-97 mm de profundidad sin requisite ni adaptadores.
FA-01		**MOD. CV 91.107 MCA. VALMEX** Contracanesta para fregadero. Cuerpo de acero inoxidable, tubo de acero inoxidable, diseño cuadrado.
FRE-01		**MOD. C-211 N MCA. EB TECNICA** Tarja Clásica empotrar, acabado satinado. Doble tarja y escurridor derecho. Dimensiones generales de 144 x 54 cm con tina de 49 x 37 cm y 41 x 31cm, profundidad de 18 cm.
GAN-01		**MOD. 106 MCA. VALMEX** Gancho doble línea Clásica. Acabado cromo.
JAB-01		**MOD. B-6112 MCA. BOBRICK** Dispensador de jabón para montar a muro, fabricado en acero inoxidable con acabado satinado, bañosa jabones líquidos y en loción así como detergentes sintéticos, ventana que indica nivel de jabón, sujeción oculta a la pared, llenado superior, capacidad de 1.2 litros, dimensiones: 180 x 320 x 100 mm.
LA-01		**MOD. CLR-01 MCA. PROYECTA** Contra con rejilla y rebosadero para lavabo. Acabado cromo.
LA-02		**MOD. TV-916 MCA. HELVEX** Césped para lavabo con registro de limpieza y sello hidráulico ajustable.
LAV-01		**MOD. LV LUGANO MCA. HELVEX** Color blanco, cerámica al alto brillo calidad primera (A), labio completamente plano y rectificado, calidad uniforme, con rebosadeO y cerámica larga vida.
LL-01		**MOD. TV122-1.9 MCA. HELVEX** Llave economizadora con cierre automático y tiempo de activación regulable, válvula check con filtro, botón con recubrimiento antibacterial y tiempo de cierre ajustable de 5 a 13 seg. Incluye herramienta de instalación. Consumo de agua máximo 1.9 L/min.
LL-02		**MOD. E-34 MCA. HELVEX** Mezclador para lavabo de mesa, línea Nova, terminado en cromo. Incluye chapetón cubrelabrida, cartucho monomando cerámico, mangueras flexibles de 24" de largo, salida giratoria y llave de instalación.
MAM-01		**MOD. 30 ACERO INOXIDABLE MCA. SANILOCK** Fabricada en lámina de acero Inoxidable en calibre 22 con acabado externo tipo 304, cubierta de plástico para protección en el traslado e instalación.
MIN-01		**MOD. MG NEGEV MCA. HELVEX** Mingitorio seco con sello mecánico que evita la salida de malos olores del desagüe, fácil instalación, incluye anclas para fijación, su operación no requiere agua. Cerámica al alto brillo, polipropileno de alta densidad, base del cartucho delefón. Conexión a la descarga Ø 38 mm (1.5")..
TAR-01		**MOD. CS-200-8 MCA. EB TECNICA** Tarja de acero inoxidable de submontar. Acero inoxidable con alta resistencia a la corrosión y acabado cromo.
WA-01		**MOD. AT-2 MCA. HELVEX** Asiento con tapa de cierre estándar, blanco, acabado brillante, protección antibacterial.
WC-01		**MOD. DRAKAR MCA. HELVEX** W.C. taza y tanque línea Drakar1, grado ecológico, descarga de 4.8 litros, terminado blanco al alto brillo, producto ahorrador, recubrimiento antibacterial.

PROYECTO EJECUTIVO

PLANOS:

BOLETINES

CROQUIS DE LOCALIZACIÓN

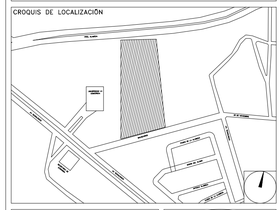

NUMERO DEL PLANO:

NORTE:

FECHA: ACOTACION: ESCALA: 00-00-00

UBICACIÓN DEL ARCHIVO:

INFONAVIT

BOLETÍN ARQUITECTÓNICO

DATOS DEL PROPIETARIO
NOMBRE:
CALLE: No.:
COLONIA:
DELEGACION:
TELEFONO:
FIRMA:

DATOS DEL D.R.O
NOMBRE: XX
CEDULA PROFESIONAL: XX
DIRECCIÓN: XX
DELEGACION: XX
TELEFONO: XX
FIRMA:

CORRESPBLE. INGENIERIAS
NOMBRE: XX
CEDULA PROFESIONAL: XX
DIRECCIÓN: XX
DELEGACION: XX
TELEFONO: XX
FIRMA:

DATOS GENERALES

DATOS DEL PREDIO
CLAVE CATASTRAL:
AREA: M2.
CONDOMINIO: LOTE:
MEDIDA DEL FRENTE: FONDO: m
DIRECCION:
CALLE: No OFICIAL.:
ENTRE LA CALLE:
Y LA CALLE:
COLONIA:
DELEGACION:
DICTAMEN DE USO DE SUELO
No. DE FOLIO: FECHA:

USO
HABITACIONAL ☐
UNIFAMILIAR ☐
PLURIFAMILIAR (CONDOMINIO) ☐
COMERCIAL ☐
SERVICIOS ☐
INDUSTRIAL ☐

NORMATIVIDAD

CONCEPTO	NORMA	PROYECTO	DIF.
ALTURA MAXIMA PERMITIDA			
COEFICIENTE DE OCUPACION DEL SUELO			
COEFICIENTE DE UTILIZACION DEL SUELO			
COEFICIENTE DE ABSORCIÓN DEL SUELO			
PORCENTAJE DEL AREA LIBRE			
RESTRICCION AL FRENTE			
CAJONES DE ESTACIONAMIENTO			
RESTRICCIONES DIC. USO DE SUELO			

FIRMA:

RIVERO BORRELL - GUTIERREZ
A R Q U I T E C T O S

FECHA: 2018_07_31

ESCALA: 1 : 50

COTAS: METROS

NOTA:

Se anexa Boletín como información complementaria a Proyecto Ejecutivo.

Se muestra actualización de detalle de baño, sustituye al plano DE-19.

CLAVE: BA-35

BOLETÍN ARQ 35