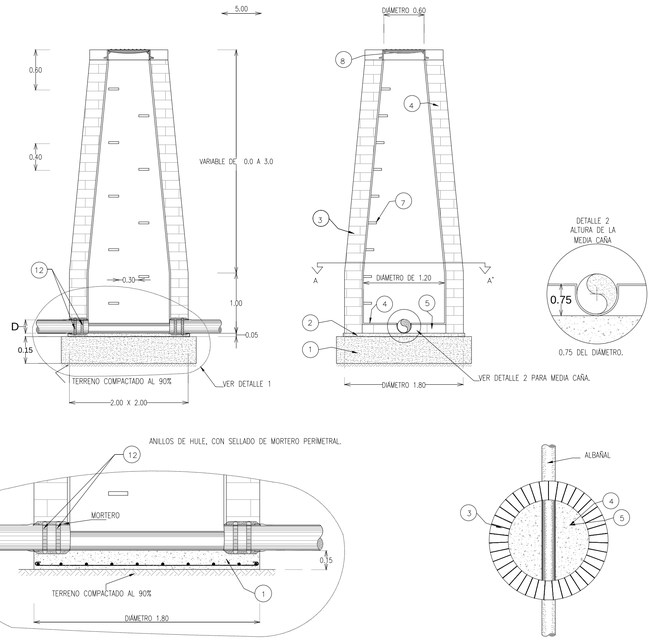

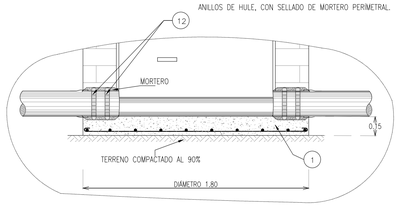

DETALLE-01
POZO DE VISITA
S/ESC

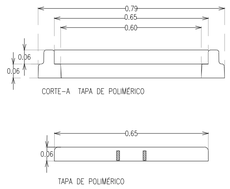

ESPECIFICACIONES:

- TAPA DE CONCRETO POLIMÉRICO
- FABRICADO EN CONCRETO POLIMÉRICO DE ALTA RESISTENCIA CON FIBRA DE VIDRIO
- BISAGRA DE ALTA RESISTENCIA FABRICADA CON FIBRA DE VIDRIO CON PLÁSTICO REFORZADO
- APERTURA DE LA TAPA DE 180º
- RESISTENCIA IDEAL PARA TRÁFICO PESADO
- DISPONIBLE CON JALADERA DE ACERO INOXIDABLE Y SEGURO DE APERTURA

DETALLE-02
TIPO DE TAPA POZO DE VISITA
S/ESC

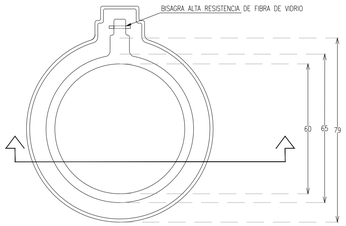

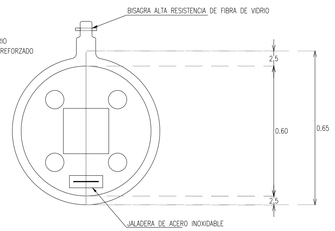

DETALLE TIPO DE TAPA DE POZO DE VISITA
ESC: S/ESC.

No.	ESPECIFICACIONES PARA LOS POZOS DE VISITA CON MURO DE TABIQUE
1	LOSA DE CONCRETO ARMADO F´C= 200 KG/CM² DE 15 CM DE ESPESOR CON VARILLA DEL #3 @20CM O MALLA ELECTROSOLDADA 6-6 - 10/10 (SOLO EN LECHO INFERIOR).
2	PLANTILLA DE CONCRETO F´C= 100 KG/CM² DE 5 CMS. DE ESPESOR (PARA EL CASO DE LA MAMPOSTERÍA).
3	MURO DE TABIQUE O TABICÓN DE 28 CMS. DE ESPESOR, JUNTEADO CON MORTERO-CEMENTO-ARENA 1:3
4	APLANADO CEMENTO-CAL-ARENA EN PROPORCIÓN 1:2:8 ACABADO PULIDO DE 1.5 CMS. DE ESPESOR.
5	MESETA PARA MEDIA CAÑA DE TABIQUE O TABICON ASENTADA CON MORTERO-CEMENTO-ARENA 1:3 Y APLANADO CEMENTO-CAL-ARENA EN PROPORCIÓN 1:2:8 ACABADO PULIDO DE 1.5 CMS. DE ESPESOR EN LA PARTE SUPERIOR. LA MEDIA CAÑA DEBE SER DE 0.75 EL DIÁMETRO DE LA TUBERÍA.
6	MEDIA CAÑA DE CONCRETO F´C= 100 KG/CM² PARA EL CASO DE CAIDA LIBRE, ACABADO PULIDO. LA MEDIA CAÑA DEBE SER DE 0.75 EL DIÁMETRO DE LA TUBERÍA.
7	ESCALONES MARINOS DE PROLIPROPILENO SOBRE VARILLA DE ACERO CORRUGADO DE 12MM DE DIAMETRO CON ALA LATERAL, SUPERFICIE DE APOYO ANTIDERRAPANTE, TOPE PARA AJUSTAR A PARED, COLOCADO A PARTIR DE LOS PRIMEROS 60CM Ø40CM DE SEPARACIÓN.
8	TAPA Y BROCAL DE CONCRETO POLIMÉRICO ASENTADA CON CONCRETO F´C=250KG/CM².
9	RELLENO COMPACTADO DE TEPETATE PARA "ARROPAR" TUBERIA DE CAIDA ADOSADA.
10	TAPA DE CONCRETO DE F´C= 100 KG/CM² DE 7 CM DE ESPESOR DE 10 CM ADICIONALES AL DIÁMETRO DE LA TUBERÍA.
11	CONCRETO F´C= 100 KG/CM² DE 5 CM DE ESPESOR Y 15 CM DE BASE PARA RECIBIR EL CODO DE LA CAIDA ADOSADA.
12	DOS ANILLOS DE HULE SIMILARES A LOS DE LA TUBERÍA DE JUNTA HERMÉTICA O DE PVC Y MORTERO CEMENTO-ARENA 1:5 PARA SELLAR Y EMBOQUILLAR LA TUBERÍA.
	NOTAS: A).- EN CASO DE QUE LOS POZOS DE VISITA QUEDEN A UN NIVEL MÁS ALTO QUE LA RASANTE (POR FALTAR CAPAS DE TERRACERIA), DEBERÁN DE APLANARSE EXTERIORMENTE. B).- EL ÁNGULO PARA EL CASO EN QUE SE CRUCEN DOS LINEAS DE ATARJEAS Ó COLECTOR, DEBERÁ SER DE 90° Ó MENOR EN EL SENTIDO DEL ESCURRIMIENTO, SEGÚN EL SIGUIENTE CROQUIS.

SEPARACIÓN MÁXIMA ENTRE POZOS DE VISITA	
DIÁMETRO DE LAS TUBERÍAS	SEPARACIÓN MÁXIMA DE POZOS DE VISITA
DE 20 cms. A 61 cms.	60 mts.
DE 76 cms. A 122 cms.	125 mts.

NOTA: DIAMETRO INTERIOR DE LOS POZOS DE VISITA:

60 CM. EN LA PARTE SUPERIOR.
120 CM. EN LA PARTE INFERIOR PARA TUBERIAS CON DIAMETRO DE HASTA 61 CM.
150 CM. EN LA PARTE INFERIOR PARA TUBERIAS CON DIAMETRO DE 76 A 107 CM.

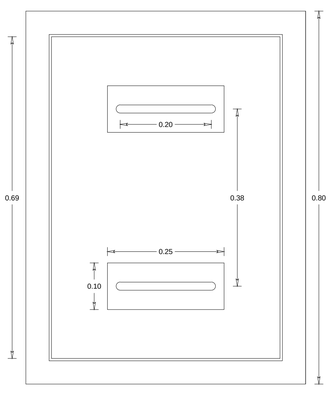

DETALLE 03 A -TIPO DE REGISTRO
VISTA DE PLANTA
ESC: S/ESC.

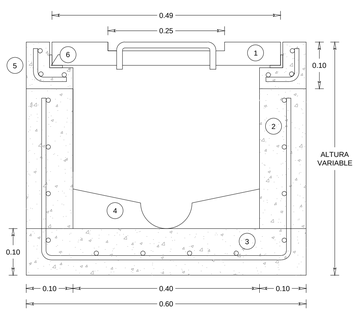

DETALLE 03 B - TIPO DE REGISTRO
VISTA LATERAL
ESC: S/ESC.

1	LOSA TAPA DE CONCRETO F´C = 200 kg/cm² DE 5cm DE ESPESOR, ARMADA CON VARILLADEL #3 @10cm EN AMBOS SENTIDOS EN UN SOLO LECHO. CON DOS JALADERAS DE FIERRO REDONDO DE Ø1/2" EN SECCIÓN C DE 10 x 20 cm, CON TUERCA Y CONTRATUERCA PARA LEVANTAR LA TAPA.
2	MURO DE CONCRETO F´C = 200 kg/cm² DE 10cm DE ESPESOR, ARMADA CON VARILLA DEL #3 @10cm EN AMBOS SENTIDOS.
3	LOSA DE CONCRETO F´C = 200 kg/cm² DE 10cm DE ESPESOR, ARMADA CON VARILLA DEL #3 @10cm EN AMBOS SENTIDOS.
4	MEDIA CAÑA DE CONCRETO F´C = 100 kg/cm² PARA EL CASO DE CAIDA LIBRE, ACABADO PULIDO, LA MEDIA CAÑA DEBE TENER UN DIAMETRO DE ACUERDO A TUBERIA EMPLEADA.
5	CADENA DE CONCRETO F´C = 200 kg/cm² DE 10cm DE PERALTE, ARMADA CON 3 VARILLAS DEL #3 Y ESTRIBOS DEL #2 @5cm.
6	MARCO Y CONTRAMARCO DE ANGULO ANCLADOS EN LA CADENA Y TAPA DE CONCRETO RESPECTIVAMENTE.

CENTRO DE SERVICIO INFONAVIT
CESI / ALTAMIRA

BOULEVARD ALLENDE No. 902 COL. LA POTOSINA
MUNICIPIO ALTAMIRA TAMAULIPAS

NOTAS

1. LA UBICACION DEL COLECTOR MARGINAL SE TENDRA QUE CONFIRMAR DE ACUERDO A LA FACTIBILIDAD.
2. TODAS LAS INSTALACIONES DE DRENAJE DE AGUAS NEGRAS, DEBERAN SOMETERSE A UNA PRUEBA HIDROSTÁTICA DE 10 m.c.a. (1 kg/cm²) DURANTE UN TIEMPO MÍNIMO DE 2 HORAS, ADEMAS DE QUE DICHA PRUEBA SE REALIZARA POR SECCIONES Y ANTES DE TERMINARSE MUROS Y PISOS, PERO ASEGURANDO LA CORRECTA UNIÓN DE TODAS LAS CONEXIONES DE ACUERDO A LA NORMA: NOM-001-CONAGUA-2009.
3. LAS PUNTAS DE LA TUBERÍA INSTALADA DEBERÁN SER TAPADAS PROVISIONALMENTE, PARA EVITAR LA ENTRADA DE BASURA.
4. ANTES DE COLOCAR LOS ELEMENTOS ESTRUCTURALES DE CONCRETO: MUROS, TRABES Y LOSAS, DEBERÁ DE PREVENIRSE LA PREPARACIÓN PARA PASOS DE TUBERÍA DEJANDO UNA CAMISA DE TUBERÍA DE PVC, DE UN DIÁMETRO MAYOR AL DIÁMETRO DEL PROYECTO, DEBIENDOSE RESPETAR DIÁMETROS, POSICIÓN EN PLANTA Y ELEVACIÓN.
5. CUALQUIER INTERFERENCIA QUE SE TENGA CON LA INSTALACIÓN PROYECTADA, CON LAS OTRAS INSTALACIONES DEBERÁ DE RESOLVERSE CON LA COORDINACIÓN Y APROBACIÓN DE LA SUPERVISIÓN PARA SU CORRECTA Y ADECUADA COLOCACIÓN POR PARTE DEL CONTRATISTA.

SIMBOLOGIA

- CODO 90°
- CODO 45°
- YEE REDUCCIÓN
- COLADERA
- DIRECCIÓN DE FLUJO
- TUBERIA DE VENTILACIÓN
- REGISTRO
- CODO 90° SALIDA LAT.
- YEE SENCILLA
- TAPON REGISTRO
- TUBERÍA
- LINEA DE CENTRO
- TAPA TEGISTRO
- POZO DE VISITA

NOMENCLATURA

B.A.N. - BAJANTE DE AGUAS NEGRAS
T.R. - TAPON REGISTRO
Ø - DIAMETRO
○ - SUBE TUBERIA DE VENTILACION
T.V.A. - TUBERIA DE VENTILACION A AZOTEA

XXX-XX-XXX
- DIAMETRO DE EN MILIMETROS.
- PENDIENTE EN MILESIMAS.
- LONGITUD EN METROS.

XXX/XX
- DIAMETRO DE EN MILIMETROS.
- LONGITUD EN METROS.

EQUIVALENCIAS (PENDIENTES)

5 - 0.5%
10 - 1.0%
20 - 2.0%

PROYECTO EJECUTIVO
INSTALACIÓN SANITARIA
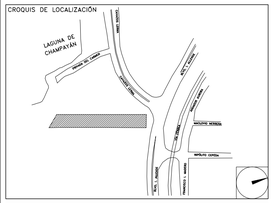
CROQUIS DE LOCALIZACIÓN