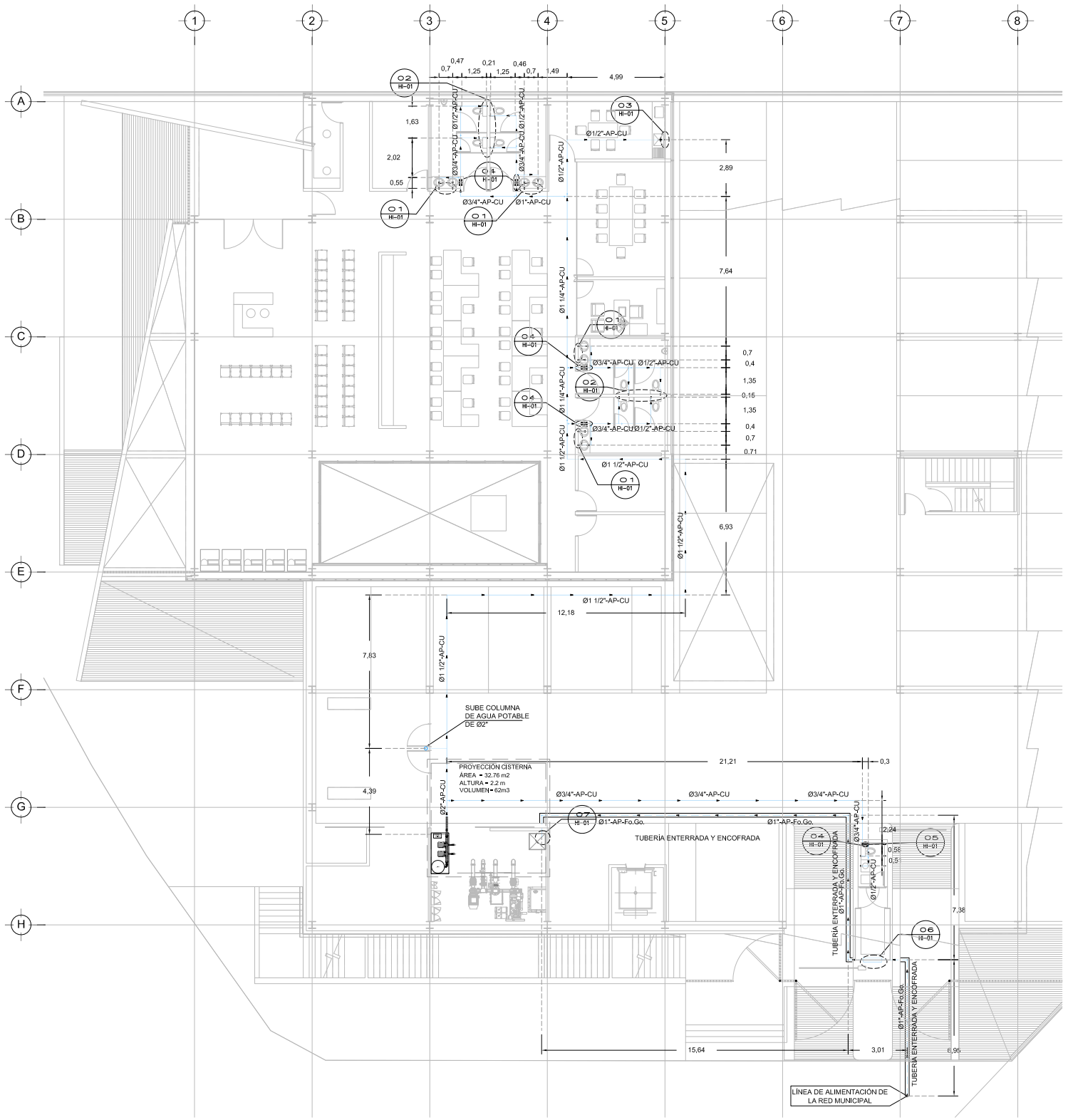

PLANTA BAJA SUMINISTRO DE AGUA POTABLE

ESC. 1:120

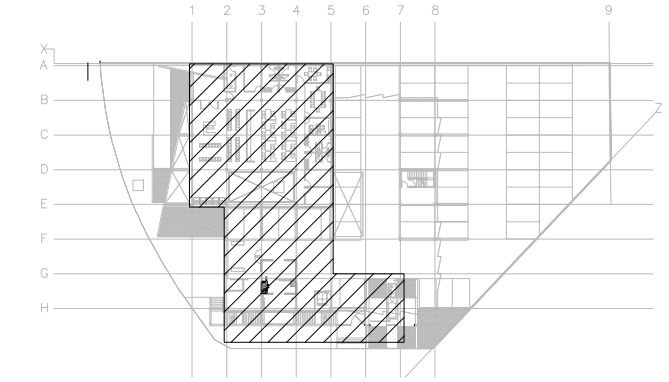

CROQUIS DE LOCALIZACIÓN

S/E

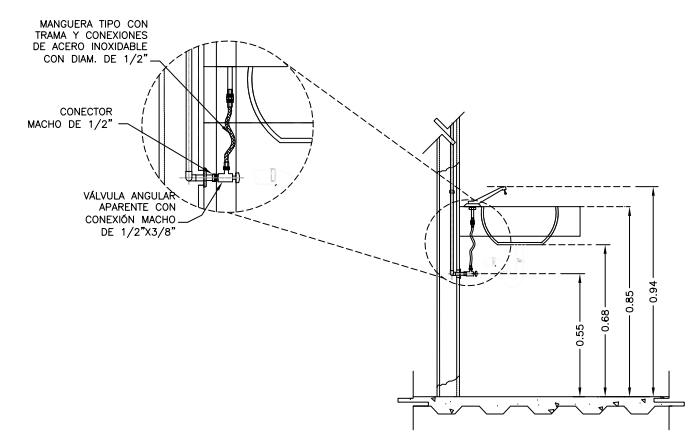

DETALLE 01- LAVAMANOS

S/E

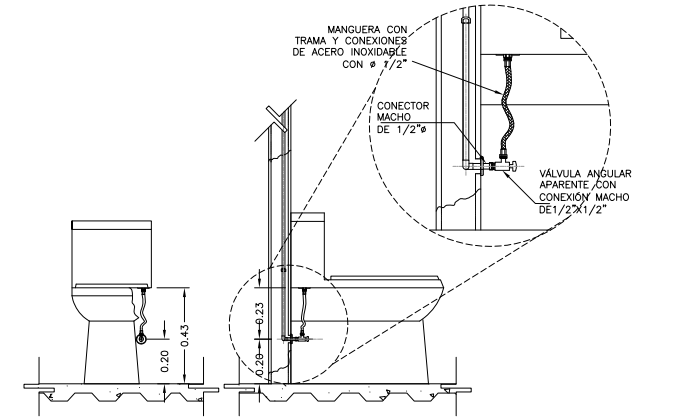

DETALLE 02 - WC

S/E

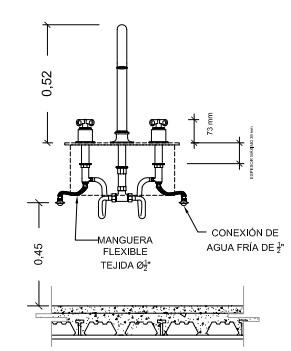

DETALLE 03- TARJA

S/E

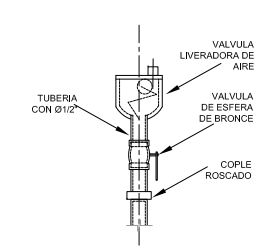

DETALLE 05- VÁLVULA LIBERADORA DE AIRE

S/E

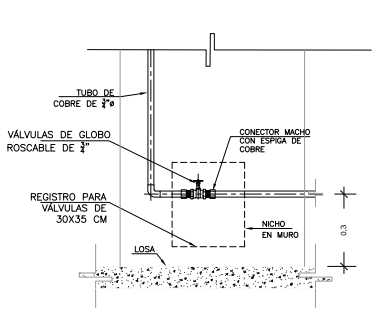

DETALLE 04- CUADRO DE VÁLVULAS

S/E

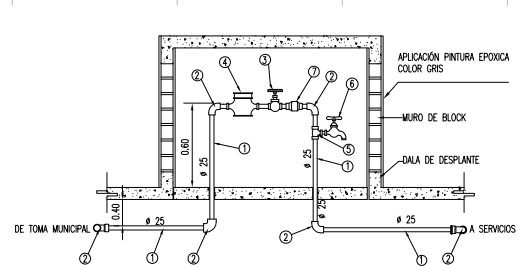

MATERIALES PARA TOMA DE 25mm ø

1.– TUBO DE ACERO GALVANIZADO 25 mmø
2.– CODO DE 90° DE ACERO GALVANIZADO
3.– LLAVE DE GLOBO DE BRONCE, ROSCA HEMBRA
4.– MEDIDOR DE FLUJO MARCA DOROT DE CHORRO MÚLTIPLE 25mmø
5.– TE DE ACERO GALVANIZADO
6.– LLAVE DE BRONCE PARA MANGUERA
7.– VÁLVULA CHECK Ø 25mm

DETALLE 06- CUADRO DE MEDICIÓN GENERAL

S/E

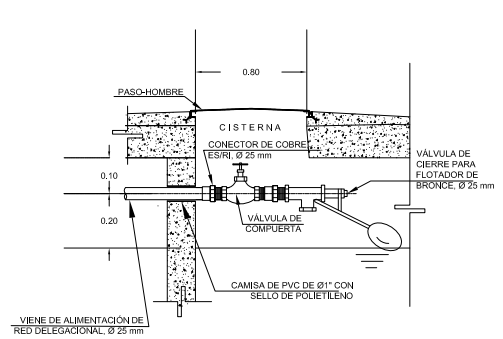

DETALLE 07- VÁLVULA DE FLOTADOR

S/E

NOTA: LOS DETALLES SON PROPUESTOS Y DEBERÁN SER VERIFICADOS POR LA FICHA TÉCNICA PROPORCIONADA POR ARQUITECTURA.

PLANO APTO PARA CONSTRUCCIÓN

CENTRO DE SERVICIO INFONAVIT

CESI / DELEGACIÓN / COLIMA

PROLONGACIÓN 20 DE NOVIEMBRE S/N ESQ. CON SIMÓN BOLIVAR MZN 78 LT 15, COL. SAN PABLO, COLIMA, COLIMA

NOTAS

LA UBICACIÓN DE LA TOMA DOMICILIARIA SE TENDRÁ QUE CONFIRMAR DE ACUERDO A LA FACTIBILIDAD.
TUBERÍAS :
PARA ALIMENTADORES DE AGUA FRÍA SERÁ DE COBRE (CU) ASÍ COMO LA MARCA Y MATERIAL DE LA TUBERÍA, LAS CONEXIONES DE CU Y BRONCE, SE UNIRÁN DE MANERA SOLDABLE Y ROSCABLE PARA ESE TIPO DE MATERIAL Y LOS DÁMETROS INDICADOS.
VÁLVULAS:
TODAS LAS VÁLVULAS QUE SE INSTALEN DEBERÁ SER TIPO COMPUERTA DE FABRICACIÓN NACIONAL ROSCABLES DE BRONCE
PRUEBA HIDROSTÁTICA:
LA RED SE PROBARÁ LLENÁNDOLA CON AGUA Y MEDIANTE BOMBA DE PRUEBA SE PRESURIZARÁ LA LÍNEA HASTA OBTENER UNA LECTURA DE 7.5kg/CM2.(143lb/pulG2).
MANTENIENDO LA LÍNEA CARGADA POR UN PERIODO DE 24 HORAS, AL TERMINO DE LAS CUALES SE VERIFICARÁ , LA LECTURA DE LOS MANÓMETROS (2 COMO MÍNIMO). COLOCADOS EN LOS EXTREMOS DEL TRAMO O DE LA RED QUE PRUEBAN, EN CASO DE OBSERVAR UNA VARIACIÓN EN LAS LECTURAS DE LOS MANÓMETROS, SE PROCEDERÁ A LA REVISIÓN DE LAS LÍNEAS Y SE DETERMINARÁN LAS CAUSAS DE LA VARIACIÓN EN LAS LECTURAS MANOMÉTRICAS, PROCEDIÉNDOSE A CORREGIR LAS FALLAS DETECTADAS.
SOPORTERÍA:
LA TUBERÍA VERTICAL SE SUJETARA CON SOPORTERÍA INTEGRADA POR: MÉNSULA DE SOPORTE, UNICANAL CLEVIS Y ABRAZADERAS CLEVIS SC216; CON LA FINALIDAD DE EVITAR LA VIBRACIÓN EN LA TUBERÍA DE ALIMENTACIÓN A LOS MUEBLES EN EL CASO DE LAS TUBERÍAS EXPUESTAS A LA INTEMPERIE, ESTAS DEBERÁN IR CUBIERTAS POR UNA CAPA DE PINTURA ESMALTE EN COLOR AZUL TURQUESA O AZUL CLARO.
LAS TRAYECTORIAS DE TUBERÍAS SON IDEALES, EL INSTALADOR ESTARÁ OBLIGADO A REALIZAR LOS CAMBIOS NECESARIOS EN OBRA, DEBIDO A QUE DEBEN AJUSTAR ESTOS ELEMENTOS A LA ESTRUCTURA O EVITAR INTERFERENCIAS CON OTRAS INSTALACIONES, ESTOS CAMBIOS SE TIENEN QUE VER REFLEJADOS EN LOS PLANOS AS–BUILD QUE EL INSTALADOR PRESENTARA AL TÉRMINO DE LA OBRA.

SIMBOLOGÍA:
- AGUA POTABLE
- TUBERÍA ENTERRADA
- FLUJO

NOMENCLATURA:
AP – AGUA POTABLE
XXX–XX–XXX
- MATERIAL
- IDENTIFICACIÓN DEL FLUIDO
- DÁMETRO NOMINAL

PROYECTO EJECUTIVO INSTALACIÓN HIDRÁULICA

PLANOS: SUMINISTRO DE AGUA POTABLE PLANTA BAJA

CROQUIS DE LOCALIZACIÓN

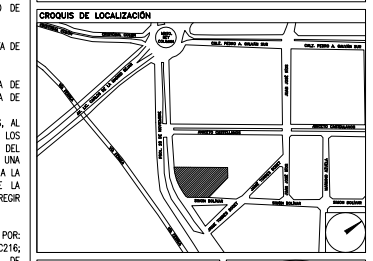

NÚMERO DEL PLANO: CO-E-PL-HI-001-00

NORTE:

FECHA: 00–00–00 | ACOTACION: MTS | ESCALA:

UBICACION DEL ARCHIVO:

INFONAVIT

USO ESPECÍFICO DEL PREDIO:

TIPO DE TRÁMITE:

DATOS DEL PROPIETARIO

NOMBRE:
CALLE: No.:
COLONIA:
DELEGACIÓN:
TELEFONO:
FIRMA:

DATOS DEL D.R.O

NOMBRE:
CÉDULA PROFESIONAL:
DIRECCIÓN:
DELEGACIÓN:
TELEFONO:
FIRMA:

CALCULISTA MECÁNICO

NOMBRE: GERARDO MIGUEL JURADO DOMÍNGUEZ
CEDULA PROFESIONAL: 6148259
DIRECCIÓN: Río Amazonas 30, Piso 1, Col. Cuauhtémoc.
DELEGACIÓN: Cuauhtémoc, Ciudad de México
TELEFONO MÓVIL: (044) 55 - 39 - 28 - 20 - 91
FIRMA:

FIRMA:

DATOS GENERALES

DATOS DEL PREDIO

CLAVE CATASTRAL:
ÁREA: M2.
LOTE:
MEDIDA DEL FRENTE: FONDO: m
DIRECCIÓN:
CALLE: No OFICIAL.:
ENTRE LA CALLE:
Y LA CALLE:
COLONIA:
DELEGACIÓN:
DICTAMEN DE USO DE SUELO
No. DE FOLIO: FECHA:

USO

- HABITACIONAL ☐
- UNIFAMILIAR ☐
- PLURIFAMILIAR (CONDOMINIO) ☐
- COMERCIAL ☐
- SERVICIOS ☐
- INDUSTRIAL ☐

NORMATIVIDAD

CONCEPTO	NORMA	PROYECTO	DIF.
ALTURA MÁXIMA PERMITIDA			
COEFICIENTE DE OCUPACIÓN DEL SUELO			
COEFICIENTE DE UTILIZACIÓN DEL SUELO			
COEFICIENTE DE ABSORCIÓN DEL SUELO			
PORCENTAJE DEL ÁREA LIBRE			
RESTRICCIÓN AL FRENTE			
CAJONES DE ESTACIONAMIENTO			
RESTRICCIONES DIC. USO DE SUELO			

RIVERO BORRELL - GUTIERREZ
A R Q U I T E C T O S
ingenor

DATOS DE LA CONSTRUCCION

CONCEPTO	A. CONSTRUÍDA	OBRA NUEVA	REGULARIZACIÓN	LICENCIA ANTERIOR		
				No. LIC	FECHA	METROS
SOTANO						
PLANTA BAJA						
1er NIVEL						
MEZZANINE						
2do. NIVEL						
3er NIVEL						
VOLADOS						
ESTACIONAMIENTO						
OTROS						
TOTAL DE M²						
BARDEO ML						
ALINEAMIENTO ML						
DEMOLICION						

SELLO

ESCALA: 1.120

COTAS: METROS

SELLO

CLAVE: HI-01

Este plano sustituye a los anteriores

REVISIÓN - 00 27 abril del 2018