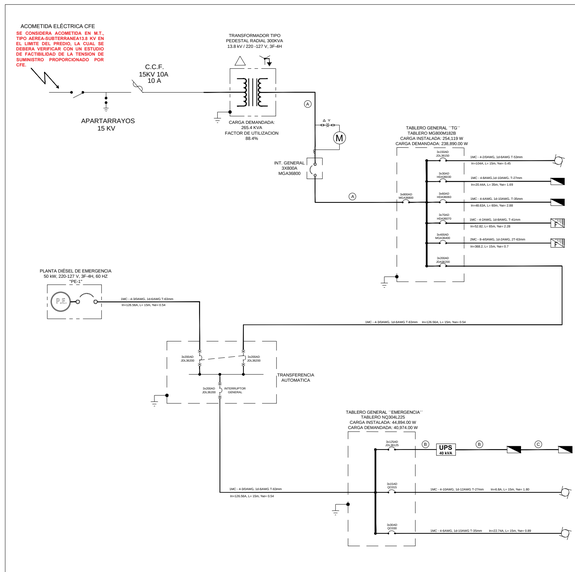
ACOMETIDA ELÉCTRICA CFE
SE CONSIDERA ACOMETIDA EN M.T., TIPO AÉREA-SUBTERRANEA13.8 KV EN EL LIMITE DEL PREDIO, LA CUAL SE DEBERA COMPARAR CON UN ESTUDIO DE FACTIBILIDAD DE LA TENSIÓN DE SUMINISTRO PROPORCIONADO POR CFE.
APARTARRAYOS 15 KV
C.C.F. 15KV 10A 10 A
TRANSFORMADOR TIPO PEDESTAL RADIAL 30KVA 13.8 kV / 220 -127 V, 3F-4H
CARGA DEMANDADA: 255.4 KW FACTOR DE UTILIZACIÓN: 95.4%
INT. GENERAL EMERA MCA36800
TABLERO GENERAL "TG" TABLERO MODBRAN3028 CARGA INSTALADA: 254,119 W CARGA DEMANDADA: 238,890.00 W
5x500 KCM (N, 2F,3F)
5x500 KCM (N, 2F,3F)
5x500 KCM (N, 2F,3F)