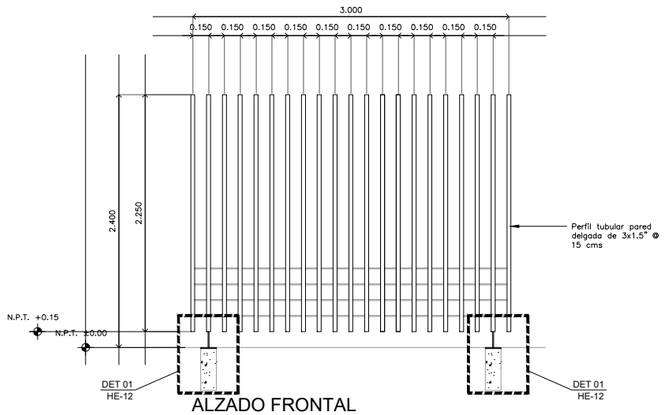

ALZADO FRONTAL

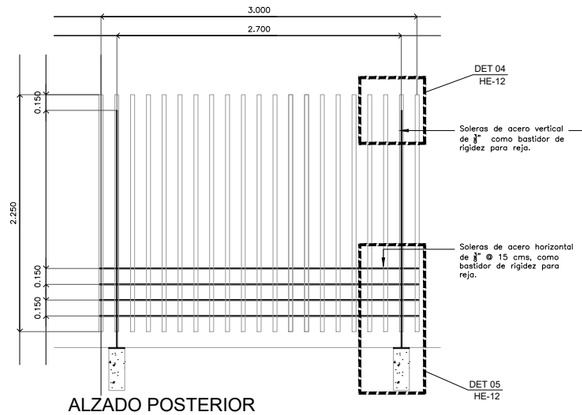

ALZADO POSTERIOR
(armado de bastidor)

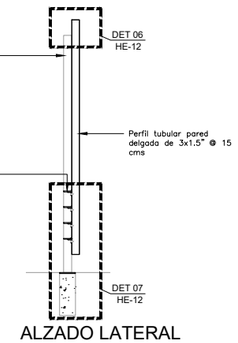

ALZADO LATERAL

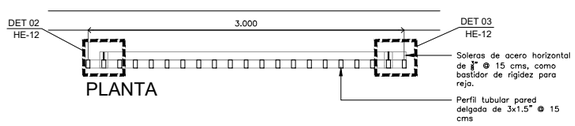

PLANTA

FIJO TIPO (armado tipo)

ESC: 1:25

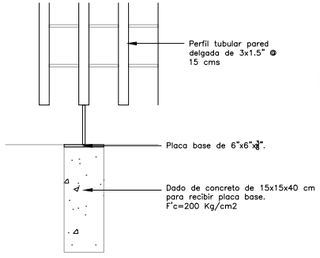

DET-01

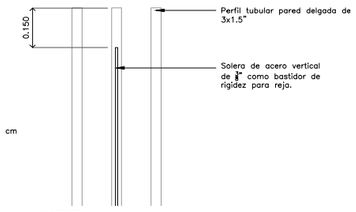

DET-04

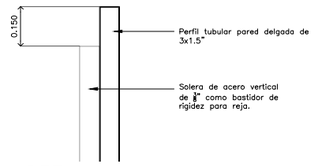

DET-6

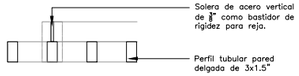

DET-02

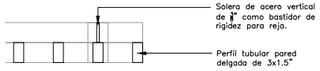

DET-03

ESC: 1:10

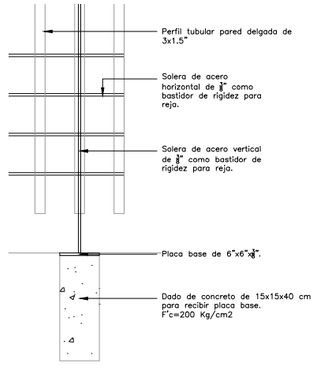

DET-05

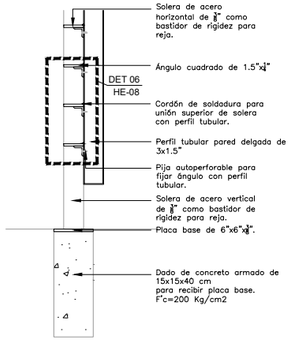

DET-07

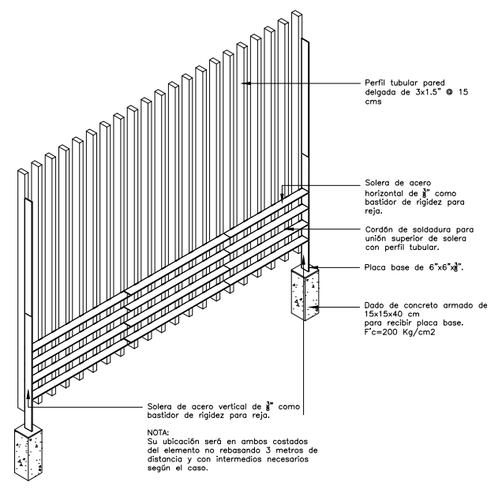

VISTA TIPO

NOTAS APLICABLES A TODOS LOS ELEMENTOS DE HERRERÍA:

Acabado final pintura mate color Gris Antracita a tres manos. S.M.A.
Todas las piezas soldadas en el taller y todas las juntas esmeriladas.

CENTRO DE SERVICIO INFONAVIT

CESI / DELEGACIÓN / COLIMA

PROLONGACIÓN 20 DE NOVIEMBRE S/N ESQ. CON SIMÓN BOLIVAR MZN 78 LT 15, COL. SAN PABLO, COLIMA, COLIMA

PROYECTO EJECUTIVO

PLANOS:

HERRERÍAS

CROQUIS DE LOCALIZACIÓN

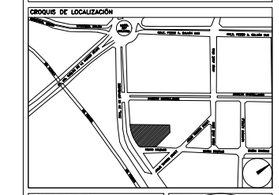

NÚMERO DEL PLANO:

NORTE:

UBICACIÓN DEL ARCHIVO:

INFONAVIT

USO ESPECÍFICO DEL PREDIO:

TIPO DE TRÁMITE:

DATOS DEL PROPIETARIO

NOMBRE:
CALLE: No.:
COLONIA:
DELEGACIÓN:
TELÉFONO:
FIRMA:

DATOS DEL D.R.O

NOMBRE:
CÉDULA PROFESIONAL:
DIRECCIÓN:
DELEGACIÓN:
TELÉFONO:
FIRMA:

CORRESPBLE. INGENIERÍAS

NOMBRE:
CÉDULA PROFESIONAL:
DIRECCIÓN:
DELEGACIÓN:
TELÉFONO:
FIRMA:

FIRMA:

DATOS GENERALES

DATOS DEL PREDIO

CLAVE CATASTRAL:
ÁREA: M2.
LOTE:
MEDIDA DEL FRENTE: FONDO: m
DIRECCIÓN:
CALLE: No OFICIAL.:
ENTRE LA CALLE:
Y LA CALLE:
COLONIA:
DELEGACIÓN:
DICTAMEN DE USO DE SUELO
No. DE FOLIO: FECHA:

USO

HABITACIONAL ☐
UNIFAMILIAR ☐
PLURIFAMILIAR (CONDOMINIO) ☐
COMERCIAL ☐
SERVICIOS ☐
INDUSTRIAL ☐

NORMATIVIDAD

CONCEPTO	NORMA	PROYECTO	DIF.
ALTURA MÁXIMA PERMITIDA			
COEFICIENTE DE OCUPACIÓN DEL SUELO			
COEFICIENTE DE UTILIZACIÓN DEL SUELO			
COEFICIENTE DE ABSORCIÓN DEL SUELO			
PORCENTAJE DEL ÁREA LIBRE			
RESTRICCIÓN AL FRENTE			
CAJONES DE ESTACIONAMIENTO			
RESTRICCIONES DIC. USO DE SUELO			

RIVERO BORRELL - GUTIERREZ
A R Q U I T E C T O S

SELLO

ESCALA: 1 : 25

COTAS: METROS

CLAVE: HE-12

Este plano sustituye a los anteriores

REVISIÓN - 00 / 27 abril 2018