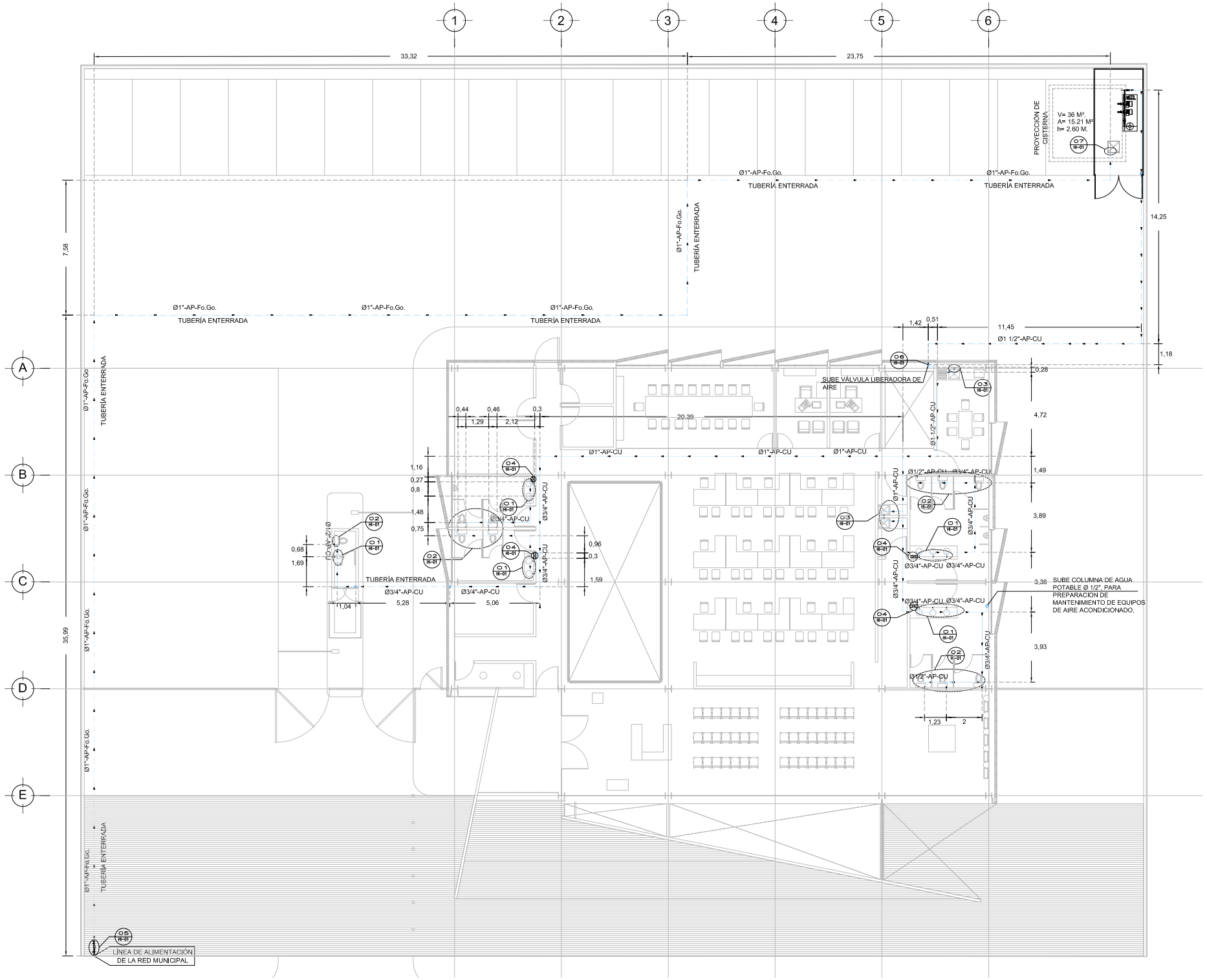

PLANTA BAJA - CESI NIVEL 0.00

ESC. 1:125

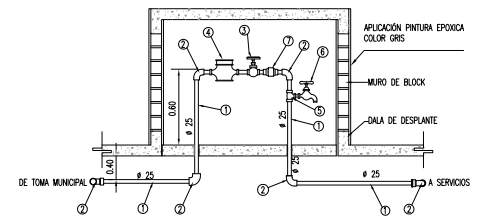

MATERIALES PARA TOMA DE 25mm ø

1.- TUBO DE ACERO GALVANIZADO 25 mm ø
2.- CODO DE 90° DE ACERO GALVANIZADO
3.- LLAVE DE GLOBO DE BRONCE, ROSCA HEMBRA
4.- MEDIDOR DE FLUJO MARCA DOROT DE CHORRO MÚLTIPLE 25mm ø
5.- TE DE ACERO GALVANIZADO
6.- LLAVE DE BRONCE PARA MANGUERA
7.- VÁLVULA CHECK Ø 25mm

DETALLE 05 CUADRO DE MEDICIÓN GRAL.

SIN ESC.

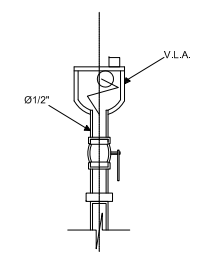

DETALLE 06 VÁLVULA LIBERADORA DE AIRE

S/E

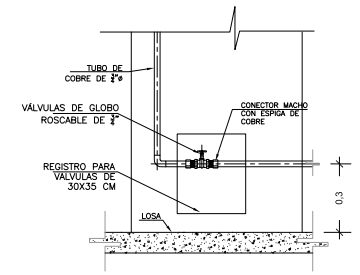

DETALLE 04 REGISTRO DE VALVULAS

S/E

NOTA: LOS DETALLES SON PROPUESTOS Y DEBERÁN SER VERIFICADOS POR LA FICHA TÉCNICA PROPORCIONADA POR ARQUITECTURA.

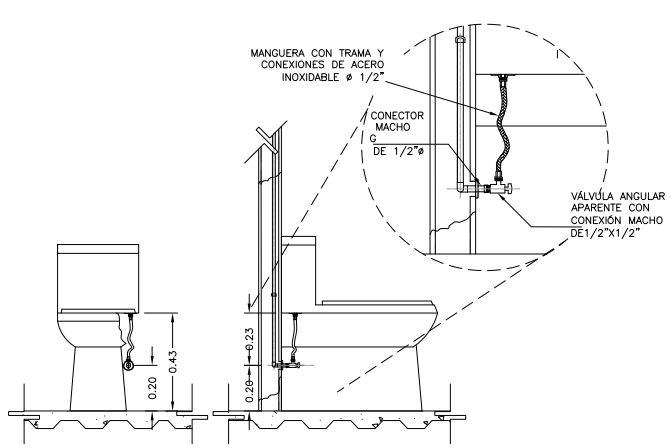

DETALLE 02 CONEXIÓN A ESCUSADOS

S/E

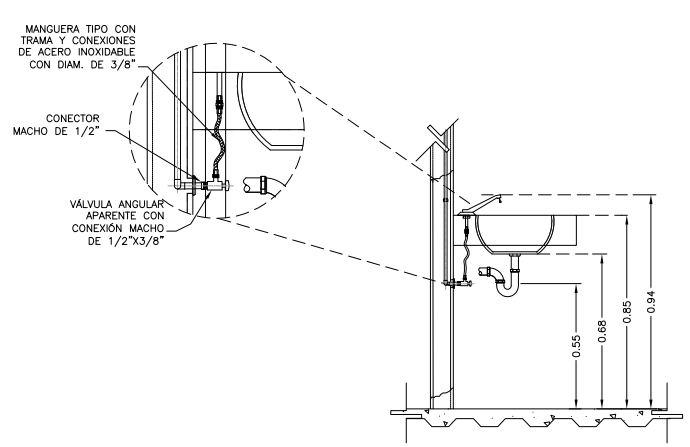

DETALLE 01 CONEXIÓN A LAVAMANOS

S/E

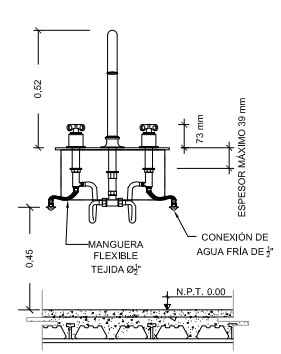

DETALLE 03 CONEXIÓN A TARJA

S/E

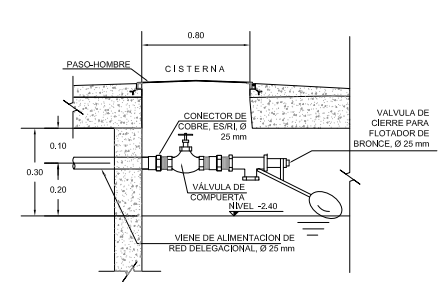

DETALLE 07- VÁLVULA DE FLOTADOR

S/E

CENTRO DE SERVICIO INFONAVIT

CESI / GÓMEZ PALACIO

LOTE 10 FRACC. B-2 CALZADA CARLOS HERRERA ARALUCE EJIDO EMILIANO ZAPATA MPIO. DE GÓMEZ PALACIO DGO.

NOTAS

LA UBICACIÓN DE LA TOMA DOMICILIARIA SE TENDRÁ QUE CONFIRMAR DE ACUERDO A LA FACTIBILIDAD.
TUBERIAS :
PARA ALIMENTADORES DE AGUA FRÍA SERÁ DE COBRE (CU) ASÍ COMO LA MARCA Y MATERIAL DE LA TUBERÍA, LAS CONEXIONES DE CU Y BRONCE, SE UNIRÁN DE MANERA SOLDABLE Y ROSCABLE PARA ESE TIPO DE MATERIAL Y LOS DIÁMETROS INDICADOS.
VÁLVULAS:
TODAS LAS VÁLVULAS QUE SE INSTALEN DEBERÁ SER TIPO COMPUERTA DE FABRICACIÓN NACIONAL ROSCABLES DE BRONCE
PRUEBA HIDROSTÁTICA:
LA RED SE PROBARA LLENÁNDOLA CON AGUA Y MEDIANTE BOMBA DE PRUEBA SE PRESURIZARÁ LA LÍNEA HASTA OBTENER UNA LECTURA DE 7.5kg/CM2.(143lb/pulG2).
MANTENIENDO LA LÍNEA CARGADA POR UN PERIODO DE 24 HORAS, AL TERMINÓ DE LAS CUALES SE VERIFICARÁ , LA LECTURA DE LOS MANÓMETROS (2 COMO MÍNIMO). COLOCADOS EN LOS EXTREMOS DEL TRAMO O DE LA RED QUE PRUEBAN, EN CASO DE OBSERVAR UNA VARIACIÓN EN LAS LECTURAS DE LOS MANÓMETROS, SE PROCEDERÁ A LA REVISIÓN DE LAS LÍNEAS Y SE DETERMINARAN LAS CAUSAS DE LA VARIACIÓN EN LAS LECTURAS MANOMETRICAS, PROCEDIÉNDOSE A CORREGIR LAS FALLAS DETECTADAS.
SOPORTERÍA:
LA TUBERÍA VERTICAL SE SUJETARA CON SOPORTERÍA INTEGRADA POR: MÉNSULA DE SOPORTE, UNICANAL CLEVIS Y ABRAZADERAS CLEVIS SC216; CON LA FINALIDAD DE EVITAR LA VIBRACIÓN EN LA TUBERÍA DE ALIMENTACIÓN A LOS MUEBLES EN EL CASO DE LAS TUBERÍAS EXPUESTAS A LA INTEMPERIE, ESTAS DEBERÁN IR CUBIERTAS POR UNA CAPA DE PINTURA ESMALTE EN COLOR AZUL TURQUESA O AZUL CLARO.
LAS TRAYECTORIAS DE TUBERÍAS SON IDEALES, EL INSTALADOR ESTARÁ OBLIGADO A REALIZAR LOS CAMBIOS NECESARIOS EN OBRA, DEBIDO A QUE DEBEN AJUSTAR ESTOS ELEMENTOS A LA ESTRUCTURA O EVITAR INTERFERENCIAS CON OTRAS INSTALACIONES, ESTOS CAMBIOS SE TIENEN QUE VER REFLEJADOS EN LOS PLANOS AS-BUILD QUE EL INSTALADOR PRESENTARA AL TÉRMINO DE LA OBRA.

PROYECTO EJECUTIVO
INSTALACIÓN HIDRÁULICA

CROQUIS DE LOCALIZACIÓN

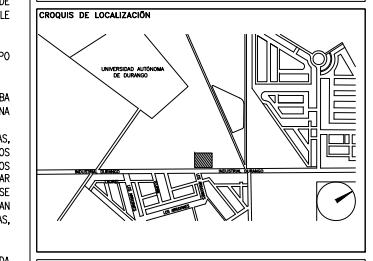

INSTALACIÓN HIDRÁULICA
- PLANTA BAJA

NUMERO DEL PLANO:		NORTE:
GP-E-PL-HI-001-00		
FECHA: 00-00-00	ACOTACION: MTS / ESCALA: 1:125	
UBICACION DEL ARCHIVO:		

SIMBOLOGÍA:

- AGUA POTABLE
- TUBERÍA ENTERRADA
- FLUJO

NOMENCLATURA:

AP – AGUA POTABLE

XXX–XX–XXX
- MATERIAL
- IDENTIFICACIÓN DEL FLUIDO
- DIÁMETRO NOMINAL

INFONAVIT

USO ESPECIFICO DEL PREDIO:

TIPO DE TRAMITE:

DATOS DEL PROPIETARIO

NOMBRE:
CALLE: No.:
COLONIA:
DELEGACION:
TELEFONO:
FIRMA:

DATOS DEL D.R.O

NOMBRE: XX
CEDULA PROFESIONAL: XX
DIRECCIÓN: XX
DELEGACION: XX
TELEFONO: XX
FIRMA:

CORRESPBLE. INGENIERIAS

NOMBRE: XX
CEDULA PROFESIONAL: XX
DIRECCIÓN: XX
DELEGACION: XX
TELEFONO: XX
FIRMA:

DATOS DEL D.R.O

NOMBRE: ..
CEDULA PROFESIONAL: ..
DIRECCIÓN: .. COL.
DELEGACION:
TELEFONO:
FIRMA:

DATOS GENERALES

DATOS DEL PREDIO

CLAVE CATASTRAL: AREA: M2. LOTE:
CONDOMINIO: FONDO: m
MEDIDA DEL FRENTE:
DIRECCION:
CALLE: No OFICIAL.:
ENTRE LA CALLE:
Y LA CALLE:
COLONIA:
DELEGACION:
DICTAMEN DE USO DE SUELO
No. DE FOLIO: FECHA:

USO

- HABITACIONAL ☐
- UNIFAMILIAR ☐
- PLURIFAMILIAR (CONDOMINIO) ☐
- COMERCIAL ☐
- SERVICIOS ☐
- INDUSTRIAL ☐

NORMATIVIDAD

CONCEPTO	NORMA	PROYECTO	DIF.
ALTURA MAXIMA PERMITIDA			
COEFICIENTE DE OCUPACION DEL SUELO			
COEFICIENTE DE UTILIZACION DEL SUELO			
COEFICIENTE DE ABSORCIÓN DEL SUELO			
PORCENTAJE DEL AREA LIBRE			
RESTRICCION AL FRENTE			
CAJONES DE ESTACIONAMIENTO			
RESTRICCIONES DIC. USO DE SUELO			

RIVERO BORRELL - GUTIERREZ
A R Q U I T C T O S
ingenor

DATOS DE LA CONSTRUCCION

CONCEPTO	A. CONSTRUIDA	OBRA NUEVA	REGULARIZACION	LICENCIA ANTERIOR. No. LIC	FECHA	METROS
SOTANO						
PLANTA BAJA						
1er NIVEL						
MEZZANINE						
2do. NIVEL						
3er NIVEL						
VOLADOS						
ESTACIONAMIENTO						
OTROS						
TOTAL DE M²						
BARDEO ML						
ALINEAMIENTO ML						
DEMOLICION						

SELLO

ESCALA: 1:125

COTAS: METROS

CLAVE: HI-01

SELLO

Este plano sustituye a los anteriores

REVISIÓN - 00 23 febrero 2018

PLANO APTO PARA CONSTRUCCION