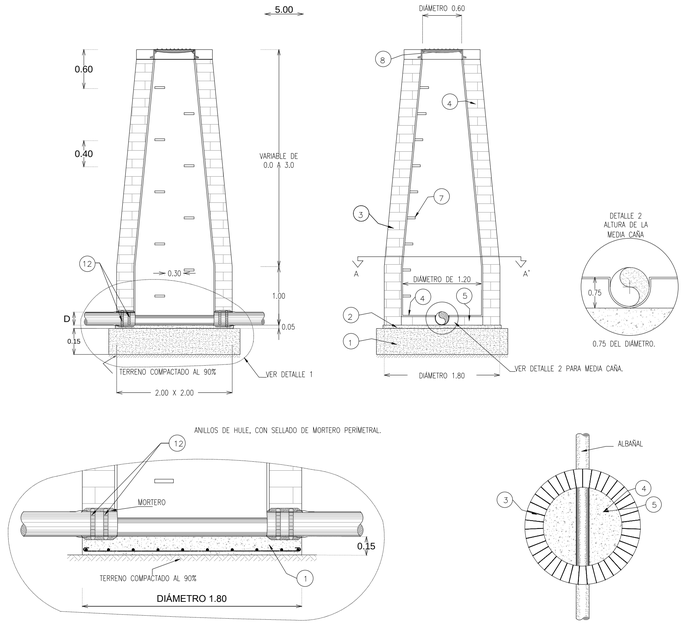

DETALLE 17
POZO DE VISITA
ESC: S/ESC.

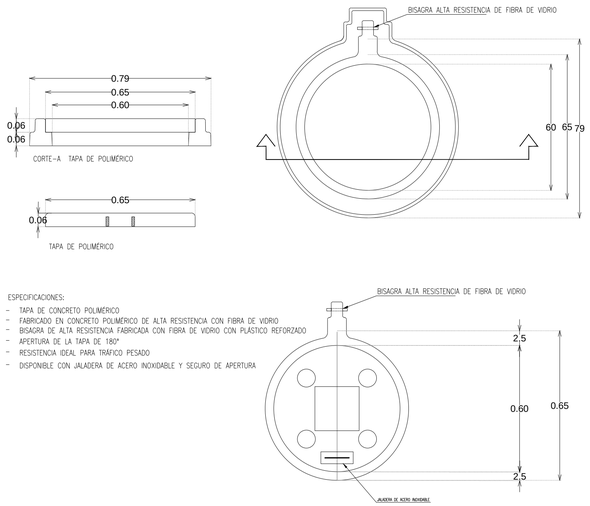

DETALLE 18
TAPA DE POZO DE VISITA
ESC: S/ESC.

No.	ESPECIFICACIONES PARA LOS POZOS DE VISITA CON MURO DE TABIQUE
1	LOSA DE CONCRETO ARMADO F'C= 200 KG/CM² DE 15 CM DE ESPESOR CON VARILLA DEL #3 @20CM O MALLA ELECTROSOLDADA 6-6 – 10/10 (SÓLO EN LECHO INFERIOR).
2	PLANTILLA DE CONCRETO F'C= 100 KG/CM² DE 5 CMS. DE ESPESOR (PARA EL CASO DE LA MAMPOSTERÍA).
3	MURO DE TABIQUE O TABICÓN DE 28 CMS. DE ESPESOR, JUNTEADO CON MORTERO-CEMENTO-ARENA 1:3
4	APLANADO CEMENTO-CAL-ARENA EN PROPORCIÓN 1:2:8 ACABADO PULIDO DE 1.5 CMS. DE ESPESOR.
5	MESETA PARA MEDIA CAÑA DE TABIQUE O TABICÓN ASENTADA CON MORTERO-CEMENTO-ARENA 1:3 Y APLANADO CEMENTO-CAL-ARENA EN PROPORCIÓN 1:2:8 ACABADO PULIDO DE 1.5 CMS. DE ESPESOR EN LA PARTE SUPERIOR. LA MEDIA CAÑA DEBE SER DE 0.75 EL DIÁMETRO DE LA TUBERÍA.
6	MEDIA CAÑA DE CONCRETO F'C= 100 KG/CM² PARA EL CASO DE CAIDA LIBRE, ACABADO PULIDO. LA MEDIA CAÑA DEBE SER DE 0.75 EL DIÁMETRO DE LA TUBERÍA.
7	ESCALONES MARINOS DE PROLIPROPILENO SOBRE VARILLA DE ACERO CORRUGADO DE 12MM DE DIÁMETRO CON ALA LATERAL, SUPERFICIE DE APOYO ANTIDERRAPANTE, TOPE PARA AJUSTAR A PARED, COLOCADO A PARTIR DE LOS PRIMEROS 60CM @40CM DE SEPARACIÓN.
8	TAPA Y BROCAL DE CONCRETO POLIMERICO ASENTADA CON CONCRETO F'C=250KG/CM².
9	RELLENO COMPACTADO DE TEPETATE PARA "ARROPAR" TUBERÍA DE CAIDA ADOSADA.
10	TAPA DE CONCRETO DE F'C= 100 KG/CM² DE 7 CM DE ESPESOR DE 10 CM ADICIONALES AL DIÁMETRO DE LA TUBERÍA.
11	CONCRETO F'C= 100 KG/CM² DE 5 CM DE ESPESOR Y 15 CM DE BASE PARA RECIBIR EL CODO DE LA CAIDA ADOSADA.
12	DOS ANILLOS DE HULE SIMILARES A LOS DE LA TUBERÍA DE JUNTA HERMÉTICA O DE PVC Y MORTERO CEMENTO-ARENA 1:5 PARA SELLAR Y EMBOQUILLAR LA TUBERÍA.
	NOTAS: A).– EN CASO DE QUE LOS POZOS DE VISITA QUEDEN A UN NIVEL MÁS ALTO QUE LA RASANTE (POR FALTAR CAPAS DE TERRACERÍA), DEBERÁN DE APLANARSE EXTERIORMENTE. B).– EL ÁNGULO PARA EL CASO EN QUE SE CRUCEN DOS LÍNEAS DE ATARJEAS Ó COLECTOR, DEBERÁ SER DE 90° Ó MENOR EN EL SENTIDO DEL ESCURRIMIENTO, SEGÓN EL SIGUIENTE CROQUIS.

SEPARACIÓN MÁXIMA ENTRE POZOS DE VISITA	
DIÁMETRO DE LAS TUBERÍAS	SEPARACIÓN MÁXIMA DE POZOS DE VISITA
DE 20 cms. A 61 cms.	60 mts.
DE 76 cms. A 122 cms.	125 mts.

NOTA: DIAMETRO INTERIOR DE LOS POZOS DE VISITA:
60 CM. EN LA PARTE SUPERIOR.
120 CM. EN LA PARTE INFERIOR PARA TUBERIAS CON DIAMETRO DE HASTA 61 CM.
150 CM. EN LA PARTE INFERIOR PARA TUBERIAS CON DIAMETRO DE 76 A 107 CM.

"SECCIÓN DE EXCAVACION" PARA TUBERIAS DE PVC (COLOCADAS EN FORMA INDIVIDUAL)

DIÁMETRO NOMINAL		ANCHO	PROFUNDIDAD MÍNIMA H (CM)		
cm	pulg	b (cm)	VIALIDAD	BANQUETA	CAMELLÓN
7.5	3	40	70	60	50
10.0	4	40	70	60	50
15.0	6	50	90	80	70
20.0	8	60	90	80	70
25.0	10	60	100	90	80
30.0	12	65	100	90	80
35.0	14	70	120	110	100
40.0	16	70	120	110	100
45.0	18	80	140	120	110
50.0	20	80	140	120	110

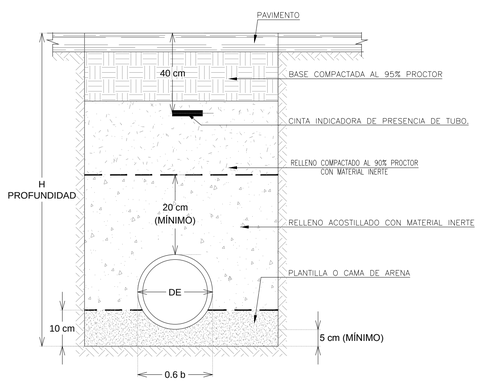

DETALLE 19
EXCAVACIÓN DE ZANJA
ESC: S/ESC.

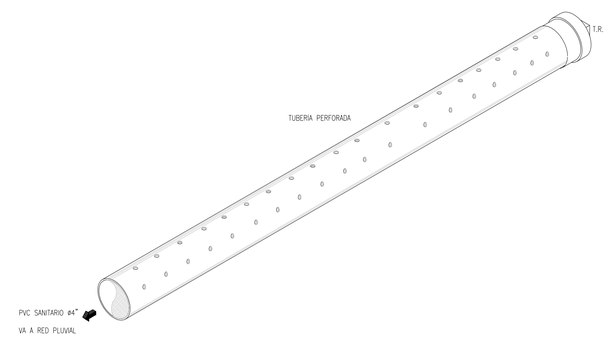

DETALLE 20
TUBERÍA PERFORADA
ESC: S/ESC.

PLANO APTO PARA CONSTRUCCION

CENTRO DE SERVICIO INFONAVIT
TULA

CARRETERA TULA-JOROBAS COLONIA EL LLANO
MUNICIPIO DE TULA. EDO. DE HIDALGO

NOTAS

1. LA UBICACION DEL COLECTOR MARGINAL SE TENDRA QUE CONFIRMAR DE ACUERDO A LA FACTIBILIDAD.
2. TODAS LAS INSTALACIONES DE DRENAJE DE AGUAS NEGRAS, DEBERAN SOMETERSE A UNA PRUEBA HIDROSTÁTICA DE 10 m.c.a. (1 kg/cm²) DURANTE UN TIEMPO MÍNIMO DE 2 HORAS, ADEMAS DE QUE DICHA PRUEBA SE REALIZARA POR SECCIONES Y ANTES DE TERMINARSE MUROS Y PISOS, PERO ASEGURANDO LA CORRECTA UNIÓN DE TODAS LAS CONEXIONES DE ACUERDO A LA NORMA: NOM-001-CONAGUA-2009.
3. LAS PUNTAS DE LA TUBERÍA INSTALADA DEBERÁN SER TAPADAS PROVISIONALMENTE, PARA EVITAR LA ENTRADA DE BASURA.
4. ANTES DE COLOCAR LOS ELEMENTOS ESTRUCTURALES DE CONCRETO: MUROS, TRABES Y LOSAS, DEBERÁ DE PREVENIRSE LA PREPARACIÓN PARA PASOS DE TUBERÍA DEJANDO UNA CAMISA DE TUBERÍA DE PVC, DE UN DIÁMETRO MAYOR AL DIÁMETRO DEL PROYECTO, DEBIENDOSE RESPETAR DIÁMETROS, POSICIÓN EN PLANTA Y ELEVACIÓN.
5. CUALQUIER INTERFERENCIA QUE SE TENGA CON LA INSTALACIÓN PROYECTADA, CON LAS OTRAS INSTALACIONES DEBERÁ DE RESOLVERSE CON LA COORDINACIÓN Y APROBACIÓN DE LA SUPERVISIÓN PARA SU CORRECTA Y ADECUADA COLOCACIÓN POR PARTE DEL CONTRATISTA.

INFONAVIT TULA DATOS GENERALES DE PROYECTO	
SISTEMA PROYECTADO	DRENAJE PLUVIAL
AREA DE CAPTACIÓN	1434.87m²
COEFICIENTE DE ESCURRIMIENTO	0.95
INTENSIDAD DE LLUVIA	175mm/hr
GASTO PLUVIAL	0.0662m³/s
PERIODO DE RETORNO	10 AÑOS
TIEMPO DE CONCENTRACIÓN	5 MINUTOS

SIMBOLOGÍA

TUBERÍA
COLADERA
YEE
CODO A 45°
TAPON REGISTRO
SENT. DE FLUJO
CODO A 90°
REGISTRO
POZO DE VISITA
TRINCHERA

NOMENCLATURA

XXX-XX-XXX
- DIAMETRO EN MM
- INCLINACION EN MILESIMAS
- LONGITUD EN METROS

PROYECTO EJECUTIVO INSTALACIÓN PLUVIAL

PLANOS:
DRENAJE PLUVIAL
DETALLES GENERALES

CROQUIS DE LOCALIZACIÓN

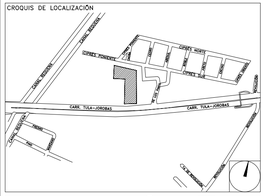
CALLE MORELOS
CALLE PORFIRIO DIAZ
CALLE VICENTE GUERRERO
CALLE JUAREZ
CALLE ALLENDE
CARR. TULA-JOROBAS
CALLE HIDALGO
CALLE MADERO
CALLE ZARAGOZA
CALLE NIÑOS HEROES
CALLE BENITO JUAREZ
CALLE ALDAMA
CALLE GUERRERO
CALLE MIGUEL HIDALGO
CALLE VICENTE GUERRERO
CALLE ALLENDE
CALLE JUAREZ
CALLE MORELOS
CALLE PORFIRIO DIAZ
CALLE VICENTE GUERRERO
CALLE JUAREZ
CALLE ALLENDE